송도 6·8공구 광2-14호선외 15개소 건설공사 실시설계용역

단 가 산 출 서

2019. 12

인천경제자유구역
Incheon Free Economic Zone

건설공사 실시설계용역

송도6·8공구 광2-14호선 외 15개소

단가산출서

2019.12

ifez

인천광역시

경제자유구역청

목 차

Ⅰ. 시 중 노 임 단 가 ····· 000

Ⅱ. 자 재 단 가 ····· 000

Ⅲ. 경 비 단 가 ····· 000

Ⅳ. 중 기 사 용 료 ····· 000

Ⅴ. 단 가 산 출 목 록 표 ····· 000

Ⅵ. 단 가 산 출 ····· 000

Ⅶ. 견 적 서 ····· 000

Ⅰ. 시 중 노 임 단 가

직 종 코 드	직 종 명	규 격	단 위	단 가 1	비 고
L001010101000001	작업반장	일반공사 직종	인	159,003.00	
L001010101000002	보통인부	일반공사 직종	인	130,264.00	
L001010101000003	특별인부	일반공사 직종	인	155,599.00	
L001010101000006	비계공	일반공사 직종	인	228,462.00	
L001010101000007	형틀목공	일반공사 직종	인	207,239.00	
L001010101000008	철근공	일반공사 직종	인	212,935.00	
L001010101000009	철공	일반공사 직종	인	184,100.00	
L001010101000011	철골공	일반공사 직종	인	198,829.00	
L001010101000012	용접공	일반공사 직종	인	209,394.00	
L001010101000013	콘크리트공	일반공사 직종	인	208,492.00	
L001010101000014	보링공	일반공사 직종	인	169,406.00	
L001010101000015	착암공	일반공사 직종	인	150,052.00	
L001010101000017	할석공	일반공사 직종	인	176,436.00	
L001010101000019	포장공	일반공사 직종	인	185,736.00	
L001010101000021	조적공	일반공사 직종	인	192,633.00	
L001010101000023	건축목공	일반공사 직종	인	203,532.00	
L001010101000026	방수공	일반공사 직종	인	153,086.00	
L001010101000033	석공	일반공사 직종	인	204,974.00	
L001010101000038	조 경 공		인	175,057.00	
L001010101000039	배관공	일반공사 직종	인	186,665.00	
L001010101000040	배관공(수도)	일반공사 직종	인	180,219.00	
L001010101000051	기계설비공	일반공사 직종	인	175,669.00	
L001010101000068	특급품질관리원	일반공사 직종	인	166,727.00	
L001010101000069	고급품질관리원	일반공사 직종	인	159,454.00	
L001010101000070	중급품질관리원	일반공사 직종	인	146,887.00	
L001010101000071	초급품질관리원	일반공사 직종	인	124,000.00	
L001010101000078	저압케이블전공	일반공사 직종	인	237,221.00	
L001010501000117	코킹공	기타 직종	인	176,693.00	
L001020101000119	특급기술자	건설부분	인	281,833.00	
L001020101000120	고급기술자	건설부분	인	224,061.00	
L001020101000121	중급기술자	건설부분	인	207,080.00	
L001020101000122	초급기술자	건설부분	인	160,096.00	
L001020101000124	중급숙련기술자	건설부분	인	169,477.00	
L001040101000323	고급기술자	측량기술계	인	201,702.00	
L001040101000324	중급기술자	측량기술계	인	176,045.00	

직 종 코 드	직 종 명	규 격	단 위	단 가 1	비 고
L001040101000325	초급기술자	측량기술계	인	143,071.00	
L001040401000334	초급기능사	측량기능계	인	128,395.00	

Ⅱ. 자 재 단 가

자 재 코 드	명 칭	규 격	단위	단 가 1	비 고
M-0014500	모래	(현장도착도)	M3	30,000.00	
M-MCD50210	발디딤쇠	D19MM	개	12,800.00	
M-MCI22148	PVC횡선(KSD7018,7036,KSM3810)	NO.8 (40-32)	M	250.00	
M-MCI22231	PVC코팅 철망	NO.12 40X40	M2	8,000.00	
M-MCI24106	주주(용융도금)	D60.5X2.3T(KSD3566)	M	10,600.00	
M-MCI24426	망고정 볼트넛트(용융아연도금)	D-6X40	EA	150.00	
M-MCI24442	연결판 볼트낫트(용융아연도금)	D-6X12(KSD3752)	EA	80.00	
M-MGF10014	볼트	8X70	EA	57.00	
M-MGF11002	스텐볼트	6X50	EA	88.00	
M-MGI10202	각재	외송포함	M3	404,190.00	
M-MGJ10001	단관(비계용)	D48.6MM	M	3,000.00	
M-MGM20019	고무판	9.5 THK	m2	23,979.00	
M-PCZGT600	PC 콘		조	5,600.00	
M-PCZGT700	PC 강선		KG	1,720.00	
M-PCZGT800	EVA 폼		M	600.00	
M-PCZGT900	폴리머몰탈		KG	1,800.00	
M-SCZGT050	불연단연강판	0.6X960mm	m2	13,800.00	
M-SCZGT505	후레임	58x46x2x2.0T	m	5,600.00	
M-SCZGT510	주주캡	ϕ76	개	800.00	
M-SCZGT515	연결판	후레임용	개	600.00	
M-SCZGT520	고정판	50x80x2.3T	개	900.00	
M-SCZGT525	망고정클립	25x20x1.2T	개	350.00	
M00057031	산소	99% 6000ℓ(기체) 40ℓ	L	2.10	
M003003F	ㄱ형강	90 x 90x10mm 13.3kg/m	M/T	760,000.00	
M0051047	구조용H형강	250x250x9x14M/M 72.4KG/M	M/T	840,000.00	
M0051048	구조용H형강	300x300x10x15M/M 94.0KG/M	M/T	840,000.00	
M0060033	열연박판	4.5≤T<6.00 1219x2438M/M S	M/T	848,340.00	
M0063058	열연후판	9.0 <T≤ 12.0 2438x6096mm	M/T	872,600.00	
M0063059	철판	9.0<T≤20.0	KG	770.00	
M0063061	열연후판	20.0 <T≤ 30.0 2438x6096mm	M/T	852,400.00	
M0064030	열연후판(SM275)	T=30mm	Ton	801,200.00	
M0129027	구조용원형강관	Φ60.5	M	1,945.00	
M0147012	소철선(어니일링)	#20 0.9M/M 200.4M/KG	KG	1,560.00	
M0195030	스테인리스판(STS304)	3.0mm	TON	2,750,000.00	
M02402	PE코팅 사다리	Ø22mm(암,수포함)	SET	12,800.00	

자 재 코 드	명 칭	규 격	단위	단 가 1	비 고
M0414015	알루미늄판	1.50×400×1200M/M 1.951KG/	kg	4,040.00	
M0486236	볼트,너트	M22x70㎜	EA	744.00	
M0486248	육각볼트	M22×120㎜	ea	835.00	
M0498055	스테인리스볼트	M16x40㎜	EA	588.00	
M0519030	셋트앵커	5/8"x125㎜	ea	894.00	
M0519031	앵커볼트	16x200㎜ (5/8"x8")	ea	570.00	
M0546035	셋트앵커(STS)	1/2"×70㎜	개	645.00	
M054608D	셋트앵커	1/2" x125㎜	EA	390.00	
M0579030	철너트	22㎜	EA	158.14	
M0588021	스테인리스너트	16㎜	EA	187.20	
M0627005	직결나사	#14x30L	ea	35.00	
M0717075	강모래(인천)	왕사 (시내도착도)	m3	27,000.00	
M0720053	자 갈	#57 25-5㎜ (시내도착도)	㎥	25,000.00	
M07290C1	쇄석자갈(인천)	#57 25-5㎜ (시내도착도)	M3	25,000.00	
M0774003	양생제	수성피막양생재 4~8㎡/L	㎡	333.00	
M0789023	혼화제(무수축)	무수축	KG	600.00	
M08740291	외송원목	18cm미만(소경목:러시아송)	m3	203,593.00	
M0882503	외송각재	3.6m x 3.0cm x 3.0cm	M3	400,107.00	
M088250612	일반못	N75	kg	1,375.00	
M0888503	판 재	육송	M3	517,964.00	
M09003000000	곡선 유도 표지(단면)	0.6*0.3	EA	70,000.00	
M1009703	꺽쇠	4부,13㎜×150	ea	2,500.00	
M1019010	스크류잭	100TON	개	135,000.00	
M1143055	콘크리트스페이서	수평용	EA	50.00	
M1143056	콘크리트스페이서	수직용	EA	120.00	
M1464Z01	차선규제봉	450x250x80	EA	33,000.00	
M1488003	도로표지용유리알	KSL2521 1호	KG	1,700.00	
M1500065	도로용페인트	융착식 청색 1종 1호 KSM6080	kg	5,390.00	
M1629031	타르페이퍼	(5겹-1000x1200)	M2	10,000.00	
M1791001	유공관 (T.H.P)	D=100 m/m	M	2,430.00	
M1890005	P.C 블럭	400×300×235	200형(	2,631.00	
M1959009	강널말뚝	400x150 x13.0㎜ 60.0kg/m	M/T	1,140,000.00	
M2025006	P.P MAT	5 T/M	M2	1,320.00	
M3087003	아스팔트콤파운드	1종 (KSF4052)	TON	1,700,000.00	
M3114065	탄성실란트	2액 폴리우레탄계 KSF4910	KG	3,800.00	

자 재 코 드	명 칭	규 격	단위	단 가 1	비 고
M3189003	BASE CHANNEL	20x60x70 L=2400	M	3,060.00	
M3192007	TOP CHANNEL	20x35x60 L=2400	M	3,000.00	
M3198003	외벽판넬(벽A)	1200x2400㎜ (합판)	매	39,120.00	
M3201006	외벽판넬(창)	1200x900㎜	매	100,000.00	
M3204003	외벽판넬(철제문)	900x2100㎜	매	106,140.00	
M3216003	내벽판넬(벽A)	1200x2400㎜	매	34,720.00	
M3219003	내벽판넬(목재문)	900x2100㎜	매	69,890.00	
M3219206	박공판넬	L=2400㎜	매	3,840.00	
M3222012	트러스(TRUSS)	SPAN 1000	M	13,200.00	
M3225003	중도리(PURLIN)	C-60x30x10	M	1,520.00	
M3234003	지붕판(ROOF)	0.45 t	M2	7,140.00	
M3258003	채양(CANOPY)	L=1200	매	26,400.00	
M3261003	천정판(CEILING)	L=1200X1200	장	11,049.00	
M3270003	판넬조인바	L=2400	SET	6,260.00	
M3430511	T-BAR	L=1200	M	990.00	
M4329005	보통합판	4.8x 910x1820㎜ (1급T-II)	매	7,400.00	
M52000	스티로폼	T=5㎜	㎡	740.00	
M5369823	PVC파이프(일반용VG1)	100㎜ x 6.6T x 4m	M	8,865.00	
M5369827	PVC파이프(일반용VG1)	150㎜ x 8.9T x 4m	M	17,422.50	
M5370013	PVC파이프(일반용VG2)	100㎜ x 4m	M	4,267.50	
M5370015	PVC파이프(일반용VG2)	125㎜ x 4m	M	7,120.00	
M60-006-0	융착식프라이머		KG	4,500.00	
M6017422	유리섬유복합관(새들)	D300x250	EA	110,300.00	
M6017423	유리섬유복합관(새들)	D400x250	EA	110,300.00	
M6017425	유리섬유복합관(새들)	D500x250	EA	110,300.00	
M6017525	유리섬유복합관(곡관)	Ø250×90°	EA	262,700.00	
M6330011	급속공기밸브(수도용)	100A	EA	322,000.00	
M8448007	치즐	굴삭기(0.7㎥용)	개	223,000.00	
M8924313	코아배럴	NX	SET	130,000.00	
M8928407	메탈 크라운 비트	NX	EA	30,000.00	
M8928507	메탈리밍쉘	NX	EA	50,000.00	
M8928813	롯드	AW1.5	EA	85,000.00	
M8929007	드라이브파이프	NXNW1.5	EA	105,000.00	
M8929107	드라이브파이프 슈	NXNW	EA	30,000.00	
M8929207	드라이브파이프 헤드	NXNW	EA	50,000.00	

자 재 코 드	명 칭	규 격	단위	단 가 1	비 고
M8929307	코아리프터	NX	EA	17,000.00	
M8929505	슈	표준관입시험용	EA	30,000.00	
M8934203	샘플러		EA	270,000.00	
M9015009	용접봉	3.0㎜ KSE4301	KG	2,836.00	
M9165112	내마모고무판	4.8tx914㎜x10m	M2	28,892.779	
M9366005	경유	저유황	L	1,070.00	
M9384003	프로판가스	일반용	KG	1,657.00	
M9531003A	고재대	중량철B (매입가)	KG	-230.00	
M9531005	고철설	용해용(상)매입가	ton	-305,000.00	
M9531007	고철대	중량철B (매입가)	KG	230.00	
M9534003	고재대	스테인레스	KG	-1,250.00	
M9630001	그라인더날	18cm	개	38,000.00	
M970500	이물질방지캡	방지캡(D500㎜)	개	1,000.00	
MA8-075706	L-형강(점포상차도)	L-75*75*6*6	TON	690,000.00	
MAA00950	물	일반용(51-1000m3)	M3	1,290.00	
MC5-200006	열연강판(박판)	4.5≤T<6	TON	643,500.00	
MC5-200030	열연강판(후판)	20<T≤30	TON	550,700.00	
MCA050000512	PVC 지수판	200X5(CC형)	m	2,600.00	
MCQ035000720	용접봉	PVC 용접용	KG	5,000.00	
ME5102A	고철대(고재)	경량A매입가	M/T	-310,000.00	
MF454005	레 미 콘	19-400-15	M3	98,700.00	
MG20987926	각형주철커버(도착도)	700x700x50	조	162,150.00	
MG21303303	맨홀뚜껑(오수용)	Ø648㎜,	조	228,000.00	
MG21303303B	맨홀뚜껑(우수용)	Ø648㎜	조	228,000.00	
MG21727393	맨홀뚜껑(주철제)	Φ648㎜ 상수도용	SET	375,000.00	
MG21827533	각형주철커버(도착도)	400x500x50	조	82,500.00	
MG21913547	2단식 철개	265φx200h	EA	58,600.00	
MG22160064	맨홀뚜껑(우수용)	Ø918㎜	조	620,000.00	
MG22172452	각형주철커버(도착도)	400x1000x50	조	214,030.00	
MG22652479	각형주철커버(도착도)	800x800x60	조	145,000.00	
MGAA10063090	레미콘	25 - 18 - 8	M3	60,860.00	
MGAA10063091	레미콘	25 - 18 - 12	M3	62,560.00	
MGAA10063094	레미콘	25 - 21 - 8	M3	65,110.00	
MGAA10063096	레미콘	25 - 21 - 12	M3	66,930.00	
MGAA10063101	레미콘	25 - 24 - 12	M3	69,810.00	

자 재 코 드	명 칭	규 격	단위	단 가 1	비 고
MGAA20143260	레미콘	25-35-15(Mpa)	M3	80,590.00	
MGAA21639795	보통시멘트	40kg/대(포장품)	대	3,820.00	
MGAB10063866	고강력 철근	H13㎜,SD400	TON	685,850.00	
MGAB10063871	고강력 철근	H16㎜~H32㎜,SD400	TON	680,620.00	
MGAB20160899	이형 철근	D13㎜,SD30	TON	696,300.00	
MGAB20160901	이형 철근	D16~32㎜,SD30	TON	691,070.00	
MGAB21504228	하이바(고장력철근)	D19M/M 2.250KG/M SD35,40	M/T	711,970.00	
MGDA22577171	삼각표지판	1200*1200	EA	67,000.00	
MGDA22577226	어린이보호표지판	2000*3000	EA	1,265,000.00	
MGDA23008281	장애물표적표지판	40*40	EA	34,000.00	
MGDA23008347	오각표지판	600*200*600	EA	62,000.00	
MGDP21104939	사고석	110*110*110	M2	91,000.00	
MGDP21617459	보차도경계석(화강석)	200x(250～70)x1000(직선)	EA	28,290.00	
MGDP21617572	보차도경계석(화강석)	200x250x1000(직선)	EA	28,650.00	
MGDP21617574	보차도경계석(화강석)	200x100x1000(직선)	EA	15,380.00	
MGDP21617582	도로경계석(화강석)	120x150x1000㎜ (직선)	EA	10,590.00	
MGDP21617596	보차도경계석(화강석)	200x250x1000(곡선)	EA	44,300.00	
MGDP22139125	시작장애인용 점자블록(점형,선형)	300x300x60T(콘크리트)	M2	22,222.00	
MGDP22423171	스톤블럭		M2	23,500.00	
MGDP22535418	아스콘	#78 표층용	M/T	76,460.00	
MGDP22535445	아스콘	#67 표층용	M/T	73,950.00	
MGDP22535456	재 생 아 스 콘	표층용	TON	63,840.00	
MGDP22535474	재 생 아 스 콘	중간층용	TON	63,680.00	
MGDP22535501	재 생 아 스 콘	#467	TON	58,490.00	
MGDP22844625	도로용페인트(융착식)	KSM6080 (백색,4종) 18ℓ	KG	1,986.00	
MGDP22844641	도로용페인트	융착식 황색 1종 1호 KSM6080	kg	2,145.00	
MGDP23038117	도로경계석(인조화강석)	150x120x1000	EA	5,000.00	
MGDP23448680	도막형포장		M2	33,500.00	
MGE010000008	철선	#8 (4.0)	kg	1,250.00	
MGPA20378835	파형강관	D1000MM*6.00M	본	1,029,600.00	
MGPA20378866	파형강관	D1100MM*6.00M	본	1,242,000.00	
MGPA20378869	파형강관	D1200MM*6.00M	본	1,375,800.00	
MGPA20378958	파형강관 접속관	D1000MM*D300MM	EA	426,560.00	
MGPA20378959	파형강관 접속관	D1100MM*D300MM	EA	506,440.00	
MGPA20378960	파형강관 접속관	D1200MM*D300MM	EA	535,670.00	

자 재 코 드	명 칭	규 격	단위	단 가 1	비 고
MGPA21257175	유리섬유복합관	D200MM	본	160,380.00	
MGPA21257176	유리섬유복합관	D250MM	본	195,720.00	
MGPA21257177	유리섬유복합관	D300MM	본	242,160.00	
MGPA21257179	유리섬유복합관	D400MM	본	408,180.00	
MGPA21257181	유리섬유복합관	D500MM	본	522,720.00	
MGPA22366122	파형강관 접속부속	D1000MM	EA	54,480.00	
MGPA22366123	파형강관 접속부속	D1100MM	EA	62,380.00	
MGPA22366124	파형강관 접속부속	D1200MM	EA	68,450.00	
MGPB20964095	PC BOX	1@1.2x1.2,토피3.0m	M	328,520.00	
MGPB20964098	PC BOX	1@1.5x1.5,토피3.0m	M	396,540.00	
MGPB20964104	PC BOX	1@2.0x1.5,토피3.0m	M	557,110.00	
MGPB20964113	PC BOX	1@3.0x1.5,토피3.0m	M	960,530.00	
MGPB22535005	PC BOX	1@1.5x1.5,토피1.0m	M	514,520.00	
MGPB22535014	PC BOX	1@2.0x1.5,토피1.0m	M	678,480.00	
MGPB22535022	PC BOX	1@2.5x1.5,토피3.0m	M	963,440.00	
MGPBZZ080009	PC BOX	1@2.0x0.8,토피3.0m	M	1,738,000.00	
MGPBZZ080010	PC BOX	1@2.0x1.5,토피3.0m,낙차부	M	2,057,000.00	
MGPC21365904	맨홀소켓	Φ200㎜	개소	44,000.00	
MGPC21365906	맨홀소켓	Φ300㎜	개소	52,000.00	
MGPC21365935	맨홀소켓	Φ400㎜	개소	56,000.00	
MGPC21767469	조립식 PC 맨홀 하부구체	1호,H=600	개소	316,000.00	
MGPC21767852	조립식 PC 맨홀 하부구체	1호,H=1000	개소	400,000.00	
MGPC21767853	조립식 PC 맨홀 연직구체	1호,H=1000	개소	186,000.00	
MGPC21767854	조립식 PC 맨홀 상부구체	1호,H=200, t=200㎜	개소	105,600.00	
MGPC21767855	조립식 PC 맨홀 상부구체	1호,H=300, t=200㎜	개소	124,000.00	
MGPC21767856	조립식 PC 맨홀 상부구체	1호,H=400, t=200㎜	개소	144,000.00	
MGPC21767857	조립식 PC 맨홀 상부구체	1호,H=500, t=200㎜	개소	164,000.00	
MGPC21767858	조립식 PC 맨홀 상부구체	1호,H=600, t=200㎜	개소	185,000.00	
MGPC21767859	조립식 PC 맨홀 상부구체	1호,H=700, t=200㎜	개소	200,000.00	
MGPC21767860	조립식 PC 맨홀 상부구체	1호,H=800, t=200㎜	개소	210,000.00	
MGPC21767861	조립식 PC 맨홀 상부구체	1호,H=900, t=200㎜	개소	230,000.00	
MGPC21767863	조립식 PC 맨홀 하부구체	2호,H=1,200	개소	550,000.00	
MGPC21767864	조립식 PC 맨홀 연직구체	2호,H=500	개소	142,000.00	
MGPC21767865	조립식 PC 맨홀 연직구체	2호,H=1000	개소	305,000.00	
MGPC21767868	조립식 PC 맨홀 상부구체	2호,H=200, t=200㎜	개소	235,000.00	

자 재 코 드	명 칭	규 격	단위	단 가 1	비 고
MGPC21767871	조립식 PC 맨홀 상부구체	2호,H=500, t=200㎜	개소	318,000.00	
MGPH22900359	흄 관	D300x2.5m	본	49,100.00	
MGPH22900365	흄 관	D450x2.5m	본	56,700.00	
MGPH22900367	흄 관	D500x2.5m	본	71,980.00	
MGPH22900369	흄 관	D600x2.5m	본	95,120.00	
MGPH22900371	흄 관	D700x2.5m	본	134,200.00	
MGPH22900373	흄 관	D800x2.5m	본	157,950.00	
MGPP23218584	PEP 직관	D100MM	본	236,470.00	
MGPP23218585	PEP 직관	D150MM	본	369,880.00	
MGPP23218586	PEP 직관	D200MM	본	547,290.00	
MGPP23218587	PEP 직관	D250MM	본	746,820.00	
MGPP23218608	PEP 직관	D300MM	본	959,150.00	
MGPP23218609	PEP 직관	D350MM	본	1,093,310.00	
MGPP23218610	PEP 직관	D400MM	본	1,230,160.00	
MGPP23218612	PEP 직관	D500MM	본	1,432,790.00	
MGSP20733106	소프트실제수밸브	100㎜	EA	189,200.00	
MGSP20733108	소프트실제수밸브	150㎜	EA	373,100.00	
MGSP20733109	소프트실제수밸브	200㎜	EA	522,700.00	
MGSP20733110	소프트실제수밸브	250㎜	EA	762,300.00	
MGSP20733111	소프트실제수밸브	300㎜	EA	906,800.00	
MGSP21251327	버터플라이밸브	400㎜	EA	2,420,000.00	
MGSP21251329	버터플라이밸브	500㎜	EA	2,992,000.00	
MJ4770RSC4	유화아스팔트	RSC-3,4(200ℓ)	D/M	160,000.00	
MJ5030089	표지판지주	Φ89.1*4m	EA	88,000.00	
MJ5030092	표지판지주	Φ355.6	EA	1,800,000.00	
MJ855A008	폴리에틸렌케이블(F-CV)	600,3C,25㎜	M	7,304.00	
MJ8910030	톤마대	1000kg(100*100cm)	EA	8,000.00	
MK000035	보조기층(순환골재)(도착도)	Φ40㎜이하	M3	6,930.00	
MK05190GG	앵커볼트(기초,L형)	M20x500	EA	15,000.00	
MK05190GK	앵커볼트(기초,L형)	M30x500	EA	25,000.00	
MK0543027	케미칼앵커	M24x250	EA	13,500.00	
MK1158005	저소음아스팔트콘크리트	#67, 표 층 용	TON	120,000.00	
MK12850050	휀스	B=2.0m	경간	435,600.00	
MK12850060	메쉬휀스	W2.0xH1.8	m	83,000.00	
MK12850070	메쉬휀스 출입문	W2.0xH1.8	ea	1,089,014.00	

자 재 코 드	명 칭	규 격	단위	단 가 1	비 고
MK129602308	규사블록	200x200x80	m2	16,000.00	
MK1407012	원형표지판	Φ90㎝	조	77,000.00	
MK16380C6	교량용신축이음장치(NEWMONOCELL)	NO.50	M	470,000.00	
MK16380C7	교량용신축이음장치(NEWMONOCELL)	NO.80	M	562,000.00	
MKIN-PEP0101	PEP 직관 홈조인트	D100MM	조	25,300.00	
MKIN-PEP0151	PEP 직관 홈조인트	D150MM	조	33,400.00	
MKIN-PEP0201	PEP 직관 홈조인트	D200MM	조	63,800.00	
MKIN-PEP0251	PEP 직관 홈조인트	D250MM	조	85,700.00	
MKIN-PEP0301	PEP 직관 홈조인트	D300MM	조	102,900.00	
MKIN-PEP0351	PEP 직관 링조인트	D350MM	조	206,400.00	
MKIN-PEP0401	PEP 직관 링조인트	D400MM	조	225,000.00	
MKIN-PEP0501	PEP 직관 링조인트	D500MM	조	414,300.00	
MKIN-PEPA100	PEP 단관	D100MMx0.5m	개	77,220.00	
MKIN-PEPA150	PEP 단관	D150MMx0.3m	개	119,240.00	
MKIN-PEPA155	PEP 단관	D150MMx0.5m	개	119,240.00	
MKIN-PEPA160	PEP 단관	D150MMx1.5m	개	178,860.00	
MKIN-PEPA200	PEP 단관	D200MMx0.3m	개	177,320.00	
MKIN-PEPB081	PEP 1F 티 이형관	D100x100	개	126,280.00	
MKIN-PEPB090	PEP 1F 티 이형관	D150x100	개	193,160.00	
MKIN-PEPB099	PEP 1F 티 이형관	D200x100	개	300,080.00	
MKIN-PEPB100	PEP 1F 티 이형관	D200x150	개	326,150.00	
MKIN-PEPB150	PEP 1F 티 이형관	D200x200	개	342,210.00	
MKIN-PEPB2495	PEP 1F 티 이형관	D250x150	개	471,570.00	
MKIN-PEPB250	PEP 1F 티 이형관	D250x200	개	487,630.00	
MKIN-PEPB497	PEP 1F 티 이형관	D300x100	개	526,460.00	
MKIN-PEPB499	PEP 1F 티 이형관	D300x200	개	568,590.00	
MKIN-PEPB500	PEP 1F 티 이형관	D300x300	개	637,560.00	
MKIN-PEPB750	PEP 1F 티 이형관	D400x100	개	775,060.00	
MKIN-PEPB900	PEP 1F 티 이형관	D500x100	개	877,580.00	
MKIN-PEPC070	PEP 티 이형관	D100x100	개	75,020.00	
MKIN-PEPC080	PEP 티 이형관	D150x100	개	141,900.00	
MKIN-PEPC090	PEP 티 이형관	D150x150	개	141,900.00	
MKIN-PEPC095	PEP 티 이형관	D200x150	개	248,820.00	
MKIN-PEPC100	PEP 티 이형관	D200x200	개	248,820.00	
MKIN-PEPC105	PEP 티 이형관	D250x150	개	284,100.00	

자 재 코 드	명 칭	규 격	단위	단 가 1	비 고
MKIN-PEPC119	PEP 티 이형관	D300x150	개	355,520.00	
MKIN-PEPC139	PEP 티 이형관	D350x300	개	651,200.00	
MKIN-PEPC140	PEP 티 이형관	D350x350	개	651,200.00	
MKIN-PEPC160	PEP 티 이형관	D400x300	개	723,800.00	
MKIN-PEPC190	PEP 티 이형관	D500x300	개	826,320.00	
MKIN-PEPC200	PEP 티 이형관	D500x350	개	826,320.00	
MKIN-PEPD200	PEP 플랜지아답타	D100	개	81,840.00	
MKIN-PEPD300	PEP 플랜지아답타	D150	개	134,200.00	
MKIN-PEPD400	PEP 플랜지아답타	D200	개	191,840.00	
MKIN-PEPD500	PEP 플랜지아답타	D250	개	258,060.00	
MKIN-PEPD600	PEP 플랜지아답타	D300	개	306,680.00	
MKIN-PEPD800	PEP 플랜지아답타	D400	개	643,940.00	
MKIN-PEPD950	PEP 플랜지아답타	D500	개	721,160.00	
MKIN-PEPE000	PEP 1F 레듀샤	D150x100	개	165,660.00	
MKIN-PEPE100	PEP 1F 레듀샤	D200x100	개	217,140.00	
MKIN-PEPE200	PEP 1F 레듀샤	D200x150	개	243,210.00	
MKIN-PEPE300	PEP 1F 레듀샤	D250x200	개	368,830.00	
MKIN-PEPE410	PEP 1F 레듀샤	D300x200	개	448,910.00	
MKIN-PEPE420	PEP 1F 레듀샤	D300x250	개	494,340.00	
MKIN-PEPE698	PEP 1F 레듀샤	D350x150	개	450,890.00	
MKIN-PEPE800	PEP 1F 레듀샤	D400x300	개	662,640.00	
MKIN-PEPE850	PEP 1F 레듀샤	D500x400	개	923,120.00	
MKIN-PEPF150	PEP 홈/링 레듀샤	D150x100	개	114,400.00	
MKIN-PEPF201	PEP 홈/링 레듀샤	D200x100	개	165,880.00	
MKIN-PEPF251	PEP 홈/링 레듀샤	D250x200	개	275,440.00	
MKIN-PEPF300	PEP 홈/링 레듀샤	D300x200	개	355,520.00	
MKIN-PEPF350	PEP 홈/링 레듀샤	D350x200	개	373,560.00	
MKIN-PEPG000	PEP 홈 엘보	D100x45°	개	77,440.00	
MKIN-PEPG100	PEP 홈 엘보	D150x90°	개	146,520.00	
MKIN-PEPG150	PEP 홈 엘보	D150x45°	개	146,520.00	
MKIN-PEPG290	PEP 홈 엘보	D200x45°	개	243,320.00	
MKIN-PEPG300	PEP 홈 엘보	D200x90°	개	243,320.00	
MKIN-PEPG350	PEP 홈 엘보	D200x11.25°	개	139,260.00	
MKIN-PEPG400	PEP 홈 엘보	D250x45°	개	344,520.00	
MKIN-PEPG900	PEP 홈 엘보	D300x45°	개	429,220.00	

자 재 코 드	명 칭	규 격	단위	단 가 1	비 고
MKIN-PEPG910	PEP 홈 엘보	D300x22.5°	개	244,200.00	
MKIN-PEPG920	PEP 홈 엘보	D300x11.25°	개	244,200.00	
MKIN-PEPJ200	PEP 마감캡	D100	개	33,000.00	
MKIN-PEPJ300	PEP 마감캡	D150	개	58,080.00	
MKIN-PEPJ400	PEP 마감캡	D200	개	96,800.00	
MKIN-PEPJ500	PEP 마감캡	D300	개	229,680.00	
MKIN-PEPK100	PEP 드레인관	D100x100	개	22,550.00	
MKIN-PEPK200	PEP 드레인관	D150x150	개	27,830.00	
MKIN-PEPK300	PEP 드레인관	D200x200	개	36,740.00	
MKIN-PEPK400	PEP 드레인관	D300x200	개	94,270.00	
MKU195615038	ICP 말뚝	D500mm, L=38M/본	본	3,093,000.00	
MKU195615042	ICP 말뚝	D500mm, L=42M/본	본	3,378,000.00	
MKU195620501	ICP 말뚝이음	D500mm, 상부(2EA/개소)	개소	130,000.00	
MKU195620502	ICP 말뚝이음	D500mm, 중부(2EA/개소)	개소	120,000.00	
MKZ020100000	보도용난간	W6000×H1300	m	540,000.00	
MKZ020200000	차도용난간	W4000×H1400	m	615,380.00	
MKZZZ3000003	AL PIPE	50x50x3.6T	m	64,500.00	
MKZZZ3000005	ST'L ANGLE	50x50x4T	EA	3,000.00	
MKZZZZ3000004	AL ANGLE	50x50x6T	m	27,000.00	
MKZZZZ402000	MPS 면진받침	2500kN	ea	4,723,000.00	
MKZZZZ403000	FDB 면진받침	2500kN	ea	2,070,000.00	
ML0018	P.B.D	100X4.5mm	M	550.00	
ML0020	P.B.D	선단슈	EA	350.00	
MM014700600	소철선(어니일링)	#8 4.0MM 10.1M/KG	KG	1,360.00	
MM088250600	외송각재	3.6m x 4.5cm x 4.5cm	M3	400,107.00	
MM088802900	미송판재	3.6mx30cmx3.0cm(상품)	M3	568,860.00	
MM105900900	박리제(세라콘501)	목재용(수성1:3) 200ℓ/DM	L	1,250.00	
MM433204100	보통합판(내수합판 T/1)	1급 12MM*121CM*242CM	M2	8,920.00	
MP5000	볼라드(설치도)	φ108X845	EA	401,131.00	
MS0107900	제수변보호통	1호	EA	365,900.00	
MS0107920	제수변보호통	2호	EA	392,900.00	
MS0112300	적 벽 돌(표준형)	190x90x57	매	360.00	
MS7212106	옥외지상식소화전	쌍구 D100mm	EA	418,000.00	
MS7212107	옥외지상식소화전	150A	EA	1,870,000.00	
MS7212110	소화전보호대	3 방향	EA	175,000.00	

자 재 코 드	명 칭	규 격	단위	단 가 1	비 고
MSH-01158	시험관호스		개	6,000.00	
MSH-01162	공기주입기		개	30,000.00	
MSH-01177	공기호스	(W1200×2EA)	개	24,000.00	
MSH-01196	수직시험관		개	60,000.00	
MSH-64010	수도용경질염화비닐관 (직관)	호칭경 25MM 외경 32MM 두께	M	1,190.00	
MSH-A2000200	수밀시험기구(φ200)	(AIR RELEASE TYPE)	개	230,000.00	
MSH-A2000300	수밀시험기구(φ300)	(AIR RELEASE TYPE)	개	345,000.00	
MSH-A2000400	수밀시험기구(φ400)	(AIR RELEASE TYPE)	개	550,000.00	
MSH-A2000500	수밀시험기구(φ500)	(AIR RELEASE TYPE)	개	720,000.00	
MSH-B2000001	부직포	휠타메트	M2	1,950.00	
MSH-B2000002	부직포	유공관용	M2	1,100.00	
MSH-C2000200	수밀시험기구(φ200)	(CYLINDER TYPE)	개	149,000.00	
MSH-C2000300	수밀시험기구(φ300)	(CYLINDER TYPE)	개	254,000.00	
MSH-C2000400	수밀시험기구(φ400)	(CYLINDER TYPE)	개	429,000.00	
MSH-C2000500	수밀시험기구(φ500)	(CYLINDER TYPE)	개	575,000.00	
MSH-C2002010	수팽창성지수재	20*10[관슬립용]	M	1,300.00	
MSH-DF400100	접합부속	D100MM,플랜지	EA	7,090.00	
MSH-DF400150	접합부속	D150MM,플랜지	EA	11,420.00	
MSH-DF400200	접합부속	D200MM,플랜지	EA	12,350.00	
MSH-DF400250	접합부속	D250MM,플랜지	EA	19,300.00	
MSH-DF400300	접합부속	D300MM,플랜지	EA	19,970.00	
MSH-DF400400	접합부속	D400MM,플랜지	EA	37,810.00	
MSH-DF400500	접합부속	D500MM,플랜지	EA	51,960.00	
MSH-GN1050	유리섬유복합관	D500MM,지수단관	EA	211,200.00	
MSH-GN2020	유리섬유복합관	D200MM,연결구	EA	40,400.00	
MSH-GN2025	유리섬유복합관	D250MM,연결구	EA	51,400.00	
MSH-GN2030	유리섬유복합관	D300MM,연결구	EA	62,300.00	
MSH-GN2040	유리섬유복합관	D400MM,연결구	EA	85,800.00	
MSH-GN2050	유리섬유복합관	D500MM,연결구	EA	105,500.00	
MSH-H1000016	STS 환봉	STS304, Φ16	KG	3,500.00	
MSH-H1000500	스테인리스관	STS304, Φ50mm	m	6,420.00	
MSH-H1000503	스테인리스관	STS304, Φ50×0.3	EA	1,926.00	
MSH-MP100100	마개플랜지	D100㎜ ,15회사용	EA	1,022.00	
MSH-MP100150	마개플랜지	D150㎜ ,15회사용	EA	1,711.00	
MSH-MP100200	마개플랜지	D200㎜ ,15회사용	EA	2,613.00	

자 재 코 드	명 칭	규 격	단위	단 가 1	비 고
MSH-MP100400	마개플랜지	D400㎜ ,15회사용	EA	8,673.00	
MSH-MP100500	마개플랜지	D500㎜ ,15회사용	EA	13,305.00	
MSH-MP200100	고무링(10회사용)	100㎜ (닥타일플랜지접합)	EA	178.00	
MSH-MP200150	고무링(10회사용)	150㎜ (닥타일플랜지접합)	EA	241.00	
MSH-MP200200	고무링(10회사용)	200㎜ (닥타일플랜지접합)	EA	282.00	
MSH-MP200400	고무링(10회사용)	400㎜ (닥타일플랜지접합)	EA	701.00	
MSH-MP200500	고무링(10회사용)	500㎜ (닥타일플랜지접합)	EA	984.00	
MSH-S8000001	소방호스	40x15m (단일피7, 국가검정품	개	25,000.00	
MSH-STS10005	스테인리스판(STS304)	5.0M/M	TON	2,940,000.00	
MSH-STSP254	스테인리스원형관(구조용)	25.4x1.5 0.893KG/M	M	3,200.00	
MSY000000262	아세칠렌	98% (용접용) 1kg=853ℓ	KG	13,000.00	
MT-01001	대나무	D50	m	1,130.00	
MT-01002	마닐라로프	D6	m	185.00	
MT0000008-40	곰솔(해송)	H4.0×W2.0×R15	주	408,000.00	
MT0000008-41	곰솔(해송)	H15.0×W3.5×R35	주	4,500,000.00	
MT0000008-44	느티나무	H4.5×R15	주	480,000.00	
MT0000008-53	왕벚나무	H4.5×R15	주	688,000.00	
MT0000008-54	이팝나무	H4.0×R15	주	707,000.00	
MT0000008-55	중국단풍	H4.0×R15	주	250,000.00	
MT0000008-56	회양목	H0.3×W0.3	주	3,500.00	
MT0000008-58	꽃댕강	H0.6×W0.3	주	4,690.00	
MT0000008-59	나무수국	H1.0×W0.6	주	10,850.00	
MT0000008-62	산철쭉	H0.3×W0.3	주	2,100.00	
MT0000008-63	수수꽃다리	H1.2×W0.4	주	4,000.00	
MT0000008-65	조팝나무	H0.6×W0.3	주	1,230.00	
MT0000008-66	화살나무	H0.6×W0.3	주	6,910.00	
MT0000008-67	맥문동	8cm	주	500.00	
MT0000008-85	잔디	0.3×0.3×0.03	매	600.00	
MT0000008-86	토양개량제	임해매립지전용, 염분치환	포	15,000.00	
MT0000008-87	식재퇴비	부숙톱밥퇴비, 20kg/포	포	6,500.00	
MT0000008-89	사각지주목	L1800,방부활생목	조	23,600.00	
MT0000008-90	수목생명공	¢130×H600	EA	13,500.00	
MT0000010-02	삼발이지주목	L1800,방부활생목	조	14,300.00	
MTW0005	차수시트	T3	㎡	5,500.00	
MTW0006	석고		kg	75.00	

자 재 코 드	명 칭	규 격	단위	단 가 1	비 고
MTW0007	인산퇴비		포	8,000.00	
MX1794023	PP판형다발관	300x17x0.7 φ300	m	4,100.00	
MX1794024	PP판형다발관 연결소켓	φ300	EA	15,730.00	
MXCD20350	흄관연결소켓	D-250	EA	43,000.00	
MZP500	지수링		개	100.00	
MZSM20001122	용접봉	스텐AWSE308-16φ4.0	KG	8,176.00	
MZSM90200040	알곤		L	1.00	
MZZ3300622	새들붙이분수전	D100×50mm	조	165,300.00	
MZZ3300623	분수전연결유니온	D50mm	ea	29,950.00	
MZZ3300624	밸브소켓	D50mm	ea	13,700.00	
MZZ3300625	청동밸브	D50mm	ea	56,450.00	
MZZ3300626	마감캡	D50mm	ea	9,290.00	
MZZ3300627	지수전보호통	D50mm	ea	190,000.00	
MZZZZZ3000008	AL SHEET	3T	m2	132,000.00	
MZZZZZ3000009	ST'L PIPE	150x150x6T	m	24,720.00	
MZZZZZ3000032	실리콘	SL 999	ea	5,200.00	
MZZZZZZZZ990	치즐(ROD)	1.8-2.0M3급	개	883,000.00	

Ⅲ. 경 비 단 가

코 드	명 칭	규 격	단위	합 계	재 료 비	노 무 비	경 비	비 고
G_AJGR_03	안전관리계획서 검토비		건	1,050,000.00			1,050,000.00	
G_AJGR_04	취약공종 안전관리계획서 검토		건	1,200,000.00			1,200,000.00	
G_SBA4100_17	1) 자재비		EA	75,000.00	75,000.00			
G000001	전력	산업용(갑)저압	KWH	81.00			81.00	
G000009	구역화물 운반비 추가비용	(초과 0.5TON)10KM 까지	TON	2,290.00			2,290.00	
G000020	상차비	철도소운송요금	TON	2,147.76			2,147.76	
G000030	하차비	철도소운송운임요금	TON	2,261.69			2,261.69	
G000040	구역화물 운임	10.5ton:10㎞이내	TON	130,000.00			130,000.00	
G0012101	구역화물 운임	12.0ton:10km이내	TON	96,620.00			96,620.00	
G001711	수도요금		L	600.00			600.00	
G99901010	동재하시험	견적	회	900,000.00			900,000.00	
G99901020	정재하시험	견적	회	4,500,000.00			4,500,000.00	
G99901030	수평재하시험	견적	회	2,500,000.00			2,500,000.00	
G99902010	교면방수	견적	m2	28,000.00			28,000.00	
GCAA210900000	P.P 마대 쌓기 및 헐기	45 × 70cm	m2	41,593.00	4,159.00	37,434.00		
GCAA220500000	물푸기		hr	6,589.00	3,155.00	2,504.00	930.00	
GCAA270021000	낙하물방지공	강관(12개월)	m2	10,323.00	5,574.00	4,749.00		
GCAA310010100	강관비계	10m이하 3개월	m2	17,113.00	4,792.00	12,321.00		
GCAA320510000	강관동바리	수평연결재(3개월)	m2	4,741.00	806.00	3,935.00		
GCAA321011200	강관동바리	설치간격0.6m초과,2.5m이	공m3	11,532.00	1,038.00	10,494.00		
GCAA321013210	강관동바리	3.5m초과 ~ 4.2m이하 , 3.	공m3	16,398.00	1,312.00	15,086.00		
GCAE141301400	쉬트파일 항타 (진동식)	Type3, ℓ = 13m이하	본	149,398.00	38,774.00	58,265.00	52,359.00	
GCAE146301500	쉬트파일 항발 (진동식)	Type3, ℓ = 15m이하	본	70,914.00	17,167.00	31,202.00	22,545.00	
GCAE160000500	H-Beam설치및철거(H=300~500)	3-5m 이하	본	144,579.00	12,318.00	92,531.00	39,730.00	
GCAE160001100	H-Beam설치및철거(H=300~500)	9-11m 이하	본	173,273.00	13,703.00	110,895.00	48,675.00	
GCDC110100000	철근콘크리트깨기	T=30cm 미만(기계100%)	m3	34,036.00	3,933.00	24,166.00	5,937.00	
GCDC120100000	무근콘크리트깨기	T=30cm 미만(기계 100%)	m3	22,980.00	5,158.00	8,962.00	8,860.00	
GCDC120200000	무근콘크리트깨기	T=30cm 이상(기계 100%)	m3	28,805.00	6,360.00	11,522.00	10,923.00	
GCDC210200000	포장절단/콘크리트(기계100%)	-	m	2,065.00	780.00	1,218.00	67.00	
GCDC220200000	포장절단/아스팔트		m	1,893.00	729.00	1,136.00	28.00	
GCDC230000000	보도블록철거	인력	m2	2,306.00		2,306.00		
GCDD100100000	흙깎기공/토사	중규모이하	m3	1,143.00	387.00	423.00	333.00	
GCDD100200000	흙깍기공/토사	대규모	m3	987.00	410.00	296.00	281.00	
GCDE110100000	터파기/육상토사	0-2m 기계	m3	1,204.00	380.00	325.00	499.00	
GCDE120100000	터파기/육상토사	0-4m 기계	m3	1,204.00	381.00	325.00	498.00	

코 드	명 칭	규 격	단위	합 계	재 료 비	노 무 비	경 비	비 고
GCDE120200000	터파기/용수토사	0-4m 기계	m3	1,652.00	529.00	430.00	693.00	
GCDE130100000	터파기/육상토사	0-6m 기계	m3	1,204.00	381.00	325.00	498.00	
GCDE140100000	터파기/육상토사	6-10m 기계	m3	1,433.00	453.00	387.00	593.00	
GCDE140200000	터파기/용수토사(기계100%)	6-10m	m3	1,971.00	632.00	512.00	827.00	
GCDF310000000	잔토처리	토사	m3	628.00	182.00	207.00	239.00	
GCDF313070100	흙운반/토사	덤프24톤,L=1.0kmV=7/8	m3	1,984.00	852.00	456.00	676.00	
GCDF313100100	흙운반/토사	덤프24톤,L=1.0kmV=10/15	m3	1,191.00	512.00	274.00	405.00	
GCDF313150100	흙운반/토사	덤프24톤,L=1.0kmV=15/20	m3	849.00	364.00	195.00	290.00	
GCDF313300100	흙운반/토사	덤프24톤,L=1.0kmV=30/35	m3	457.00	196.00	105.00	156.00	
GCDF313350100	흙운반/토사	덤프24톤,L=1.0kmV=35/35	m3	426.00	183.00	98.00	145.00	
GCDG100100000	흙쌓기/토사	다짐도90%이상	m3	1,548.00	364.00	697.00	487.00	
GCDG100200000	흙쌓기/토사	다짐도95%이상	m3	2,023.00	480.00	890.00	653.00	
GCDG100300000	흙쌓기/토사	비다짐	m3	720.00	299.00	216.00	205.00	
GCDH110000000	되메우기/토사(기계100%)	다짐	m3	4,521.00	492.00	3,526.00	503.00	
GCDH110000100	되메우기(기계100%)	비다짐	m3	930.00	278.00	288.00	364.00	
GCDH110100000	되메우기/토사(인력10%)	다짐	m3	5,922.00	429.00	5,093.00	400.00	
GCDI011000300	흙운반/토사	도저19ton,(L=30m이하)	m3	584.00	226.00	164.00	194.00	
GCDI540000000	매트부설(육상)	연약지반용	m2	186.00		186.00		
GCDI610000000	뒷채움/부설및다짐		m3	6,698.00	227.00	6,229.00	242.00	
GCDJ240000000	거적덮기		m2	2,376.00	1,853.00	523.00		
GCDS100102400	흙운반(적재・적하)/토사/집토	로더+덤프24톤	m3	1,560.00	591.00	437.00	532.00	
GCDS100202400	흙운반(적재・적하)/토사/집토	백호+덤프24톤	m3	2,659.00	960.00	771.00	928.00	
GCEC101011600	무근콘크리트타설/펌프차	양호(S8~12, 30m3 이하)	m3	25,202.00	2,835.00	14,869.00	7,498.00	
GCEC110110020	무근콘크리트타설	빈배합(leanmix)	m3	26,419.00		26,419.00		
GCEC201021520	철근콘크리트타설/펌프차	보통(S15, 100~150m3이하,	m3	15,621.00	1,440.00	10,466.00	3,715.00	
GCEC201021530	철근콘크리트타설/펌프차	보통(S15, 30m3. 이하)	m3	28,274.00	3,179.00	16,682.00	8,413.00	
GCED001010000	합판거푸집	간단	m2	29,903.00	8,971.00	20,932.00		
GCED001020000	합판거푸집	보통, 0~7m	m2	34,161.00	10,248.00	23,913.00		
GCED001030000	합판거푸집	복잡, 0~7m	m2	46,623.00	12,122.00	34,501.00		
GCED402010000	유로폼	간단	m2	24,439.00	4,643.00	19,796.00		
GCED402020000	유로폼	보통	m2	27,937.00	5,308.00	22,629.00		
GCED402030000	유로폼	복잡, 0~ 7m	m2	36,245.00	6,887.00	29,358.00		
GCED405010000	문양거푸집	1회	m2	14,927.00	149.00	14,778.00		
GCED441090000	합성수지(P.E)원형맨홀거푸집	기초및슬라브 φ900	개소	52,202.00	10,962.00	41,240.00		
GCED441120000	합성수지(P.E)원형맨홀거푸집	기초및슬라브 φ1200	개소	57,918.00	12,742.00	45,176.00		

코 드	명 칭	규 격	단위	합 계	재 료 비	노 무 비	경 비	비 고
GCED442090000	합성수지(P.E)원형맨홀거푸집	벽체 φ900	개소	123,345.00	48,105.00	75,240.00		
GCED442120000	합성수지(P.E)원형맨홀거푸집	벽체 φ1200	개소	160,457.00	62,578.00	97,879.00		
GCEE000100000	철근 현장가공 및 조립	간단	TON	438,913.00	21,946.00	416,967.00		
GCEE000200000	철근 현장가공 및 조립	보통	TON	494,028.00	24,701.00	469,327.00		
GCEE000300000	철근 현장가공 및 조립	복잡	ton	548,599.00	27,430.00	521,169.00		
GCEE800000000	와이어메쉬 설치	-	m2	494.00	59.00	435.00		
GCER400000000	신구-콘크리트접합		m2	52,274.00	9,932.00	42,342.00		
GCER400500000	시공이음면정리/콘크리트치핑		m2	24,445.00	733.00	23,712.00		
GCGA211003000	원심력철근콘크리트관/소켓식	D300 불연속시공	m	22,284.00	2,731.00	15,376.00	4,177.00	
GCGA311004500	원심력철근콘크리트관/소켓식	D450 불연속시공	m	36,827.00	3,736.00	26,884.00	6,207.00	
GCGA311005000	원심력철근콘크리트관/소켓식	D500 불연속시공	m	41,942.00	4,209.00	30,618.00	7,115.00	
GCGA311006000	원심력철근콘크리트관/소켓식	D600 불연속시공	m	52,583.00	4,668.00	39,437.00	8,478.00	
GCGA411007000	원심력철근콘크리트관/소켓식	D700 불연속시공	m	64,208.00	5,356.00	48,798.00	10,054.00	
GCGA411008000	원심력철근콘크리트관/소켓식	D800 불연속시공	m	75,729.00	5,808.00	58,311.00	11,610.00	
GCGC501010000	파형강관	D1000(본당 6m)	m	13,340.00	1,485.00	10,005.00	1,850.00	
GCGC501012000	파형강관	D1200(본당 6m)	m	15,851.00	1,626.00	12,205.00	2,020.00	
GCHG120010000	상수관로(경고)테이프설치	흑갈색, 폭 10cm	m	232.00	220.00	12.00		
GCKD600000000	교면 물빼기공	유공관 Φ10mm	m	15,097.00	12,531.00	2,566.00		
GCKE310100000	교명판/황동주물	(황동주물,450x250x10)	개소	67,938.00	64,541.00	3,397.00		
GCKE320200000	설명판/황동주물	(황동주물,500x300x10)	개소	75,810.00	72,019.00	3,791.00		
GCKE600000000	측량 기준점 설치	황동주물	개소	2,385.00		2,385.00		
GCLC110100000	아스콘포장/프라임코팅	RSC-3	m2	54.00	1.00	53.00		
GCLC210000000	아스콘포장/택코팅	RSC-4	m2	54.00	1.00	53.00		
GCLC300100000	아스콘포장/기층 포설및다짐	T = 10cm	m2	925.00	169.00	490.00	266.00	
GCLC300150000	아스콘포장/기층/포설및다짐	T=14-15cm	m2	1,669.00	304.00	885.00	480.00	
GCLC400050000	아스콘포장/표층 포설및다짐	T = 5cm	m2	621.00	111.00	335.00	175.00	
GCLC400080000	아스콘포장/표층 포설및다짐	T = 8-10cm	m2	1,260.00	220.00	693.00	347.00	
GCLC500060000	아스콘포장/중간층 포설및다짐	T = 6cm	m2	621.00	116.00	335.00	170.00	
GCLD400000000	콘크리트포장/분리막 설치		m2	417.00	171.00	246.00		
GCLG820308000	보도블록포장/소형고압블록	T=6~8cm	m2	11,183.00	3,159.00	7,381.00	643.00	
GCLG830330300	시각장애인용 점자블록	-	m2	8,470.00	43.00	8,385.00	42.00	
GCLH210221100	차선도색/융착식 도료, 수동식	실선	m2	718.00	122.00	524.00	72.00	
GCLH210222100	차선도색/융착식 도료, 수동식	파선	m2	1,470.00	250.00	1,073.00	147.00	
GCLH210223100	차선도색/융착식 도료, 수동식	횡단보도,주차장	m2	2,314.00	394.00	1,689.00	231.00	
GCLH210224100	차선도색/융착식 도료, 수동식	문자,기호	m2	5,194.00	883.00	3,792.00	519.00	

코 드	명 칭	규 격	단위	합 계	재 료 비	노 무 비	경 비	비 고
GCLH220200000	도로표지병	양면	개소	15,142.00	13,022.00	2,120.00		
GC0D000320000	콘크리트 양생	철근구조물	m3	949.00	275.00	674.00		
GC0X006010000	잡철물 제작	간단	ton	4,591,064.00	221,939.00	4,361,511.00	7,614.00	
GC0X006020000	잡철물 설치	간단	ton	1,008,883.00	39,287.00	968,528.00	1,068.00	
GC0X006110000	잡철물 제작	보통	ton	4,825,351.00	233,266.00	4,584,083.00	8,002.00	
GC0X006120000	잡철물 설치	보통	ton	1,279,728.00	49,835.00	1,228,539.00	1,354.00	
GC0X009010000	녹막이페인트칠	철재면, 2회붓칠	㎡	5,996.00	1,079.00	4,917.00		
GCQQ130000000	아스팔트코팅	2회	m2	7,810.00	2,343.00	5,467.00		
GCRC300000000	잡석부설	150mm이하	m3	4,174.00	343.00	3,381.00	450.00	
GE00101010208	전력(일반용갑)	저압전력(4계평균)	kwh	92.60			92.60	물정2-0905-1
GF000000100	계측		식	)6,700,000.00			)6,700,000.00	
GG01000	전력료	일반용전력(갑)	KW	85.00			85.00	
GG02000	상하수도요금	영업용	m3	1,450.00			1,450.00	2013.7월
GG03000	도시가스	일반용1	m3	941.00			941.00	
GG100051	구역화물 (10.0 ton)	L = 50 KM 이내 (부가세저	대	152,218.00			152,218.00	
GGDB000070	교량배수시설	교량1	식	56,702,694.00	26,674,931.00	28,925,360.00	1,102,403.00	현빈개발
GHSHWS100010	프 럭	D=25M/M	개	256.00	256.00			
GHSHWS100020	프 럭	D=15M/M	개	140.00	140.00			
GHSHWS100030	분수전	D=25M/M	개	25,444.00	25,444.00			
GHSHWS100040	엘 보	D=25M/M	개	477.00	477.00			
GHSHWS100050	유니온	D=25M/M	개	1,356.00	1,356.00			
GHSHWS100060	니 플	D=25M/M	개	389.00	389.00			
GHSHWS100070	소 켓	D=25M/M	개	377.00	377.00			
GHSHWS100080	밸 브	D=25M/M	개	3,164.00	3,164.00			
GHSHWS100090	밸 브	D=15M/M	개	1,566.00	1,566.00			
GHSHWS100110	다이아몬드날		EA	12,000.00	12,000.00			
GPCBOX12120	PCBOX 운반비	1@1.2×1.2	M	28,533.00			28,533.00	
GPCBOX15150	PCBOX 운반비	1@1.5×1.5	M	34,519.00			34,519.00	
GPCBOX20080	PCBOX 운반비	1@2.0×0.8	M	40,904.00			40,904.00	
GPCBOX20150	PCBOX 운반비	1@2.0×1.5	M	48,761.00			48,761.00	
GPCBOX2015B	PCBOX 운반비	1@2.0×1.5,낙차부	M	99,768.00			99,768.00	
GPCBOX25150	PCBOX 운반비	1@2.5×1.5	M	107,310.00			107,310.00	
GPCBOX30150	PCBOX 운반비	1@3.0×1.5	M	135,185.00			135,185.00	
GS00824	포 터	1Ton	대	6,720,000.00			6,720,000.00	
GS27-00000	임펙트 렌 치		원	730,000.00			730,000.00	

코 드	명 칭	규 격	단위	합 계	재 료 비	노 무 비	경 비	비 고
GSCZGT001	현장유도사인1	정방형패널타입	개소	1,100,000.00	1,100,000.00			
GSCZGT002	현장유도사인1	지주대 위 패널부착형	개소	750,000.00	750,000.00			
GSCZGT003	현장유도사인1	조감도삽입,가설울타리부착	개소	420,000.00	420,000.00			
GSCZGT004	현장울타리사인	900x900	개소	500,000.00	500,000.00			
GSCZGT005	현장게이트사인	900x700(상단)	개소	686,000.00	686,000.00			
GSCZGT006	현장게이트사인	900x3900(좌우)	개소	273,000.00	273,000.00			
GSCZGT007	현장게이트사인	6400x2000(그래픽)	개소	250,000.00	250,000.00			
GSCZGT008	현장사무실ID표지판	14.4mx1.2m	개소	1,209,600.00	1,209,600.00			
GSCZGT009	현장사무실현관	정방형현관	개소	110,000.00	110,000.00			
GSCZGT010	현장사무실현관	지주대위 패널부착형	개소	450,000.00	450,000.00			
GSCZGT011	현장휀스홍보관	2000x4000	개소	582,400.00	582,400.00			
GSCZGT012	현장휀스홍보관	2000x2000	개소	280,000.00	280,000.00			
GSCZGT013	현장휀스홍보관	2000x1000	개소	140,000.00	140,000.00			
GSCZGT014	홍보용 IC마크	10mx12m(비닐코팅대형천막	개소	3,000,000.00	3,000,000.00			
GSCZGT015	현장울타리가림막	1200x1200	개소	14,339.00	14,339.00			
GSCZGT016	디자인실사		m2	20,000.00	20,000.00			
GSCZGT100	소음자동측정망		개소	3,480,000.00			3,480,000.00	
GSCZPJ050	현장출입문 제작및설치비	H=6,000, W=8,000	개소	4,505,616.00	2,035,584.00	2,470,032.00		
GSCZPJ062	가설방음벽(H-BEAM),24개월	H=6.0+1.0M, W=2.0M	경간	1,037,782.00	734,776.00	249,665.00	53,341.00	
GSCZPJ070	가설휀스(비계형),36개월	H=2.4+1.4M, W=2.0M	m	225,408.00	159,947.00	62,061.00	3,400.00	
GSRFID001	RFID 표지못	Ø648mm용	EA	80,000.00	80,000.00			
GSRFID002	RFID 표지못	Ø318mm용	EA	80,000.00	80,000.00			
GSRFID003	RFID 표지못 설치부	코어드릴 및 부동화	EA	35,000.00	35,000.00			
GSRFID004	DB구축, 탭, 서버연동	DB연동	EA	280,000.00	280,000.00			
GSRFID005	RFID 전용리더기		EA	3,500,000.00	3,500,000.00			
GSYD002001	e-beam 제작(외측거더)	L=55.55M	본	40,376,059.00	11,884,264.00	25,495,634.00	2,996,161.00	견적
GSYD002002	e-beam 제작(내측거더)	L=55.55M	본	40,464,812.00	11,884,264.00	25,572,718.00	3,007,830.00	견적
GSYD002003	e-Beam 가설(외측거더)	L=55.55M	본	8,401,537.00	11,105.00	382,170.00	8,008,262.00	견적
GSYD002004	e-Beam 가설(내측거더)	L=55.55M	본	8,535,756.00	10,412.00	390,968.00	8,134,376.00	견적
GSYD002005	e-beam 전도 방지공	L=55.55M	본	354,509.00	34,788.00	304,236.00	15,485.00	견적
GT000065	상, 하수도요금	200톤/월(수도900원+하수	m3	1,290.00			1,290.00	
GTR100000	일반하역요금	ton당,입고료	원	2,261.69			2,261.69	
GTR105010	구역화물(10.5ton)	10km이내	원	87,720.00			87,720.00	
GTR105020	구역화물(10.5ton)	20km이내	원	111,240.00			111,240.00	
GTWAS3205010	준공도면 스캐닝	A1	장	400.00			400.00	

코 드	명 칭	규 격	단위	합 계	재 료 비	노 무 비	경 비	비 고
GTWAS3205020	준공도면 인덱스	A1	장	30.00			30.00	
GTWAS3205030	준공문서 스캐닝	A4	장	50.00			50.00	
GTWAS3205040	준공문서 인덱스	A4	장	20.00			20.00	
GTWAS3205050	CD-ROM 제작(도면,문서)	A4	EA	5,000.00			5,000.00	
GTWAS3205060	한국시설안전공단 등록대행	전산	식	200,000.00			200,000.00	
GTWAS3206000	GIS DB구축	40.26KM	식	38,000,000.00			38,000,000.00	
GUFCA01	이동식축중계		대	9,700,000.00	9,700,000.00			대현
GZ00001	함 수 량 시 험		회	10,000.00			10,000.00	한국품질연구
GZ00002	비 중 시 험		회	75,000.00			75,000.00	한국건설기술
GZ00003	입 도 시 험		회	130,000.00			130,000.00	한국품질연구
GZ00004	액 성 한 계 시 험		회	40,000.00			40,000.00	한국품질연구
GZ00005	소 성 한 계 시 험		회	20,000.00			20,000.00	한국품질연구
GZ00006	체 분 석 시 험		회	20,000.00			20,000.00	한국품질연구
GZZZ00300	초기우수처리시설	500m3/hr	식	32,297,000.00	14,884,033.00	30,164,166.00	37,248,801.00	
GZZZZZ3027	골조 도장	우레탄도장	m2	18,000.00			18,000.00	
GZZZZZ3028	외주가공비	레이저가공	HR	300,000.00			300,000.00	
GZZZZZ3029	외주가공비	벤딩가공	HR	250,000.00			250,000.00	
GZZZZZ3031	아노다이징	AL 압출면	kg	1,800.00			1,800.00	
GZZZZZ9100	..37) 조 달 수 수 료	0.54 % 적용	식	78,401,743.00			78,401,743.00	
GZZZZZ9200	..38) 단수정리		식	-3,155.00			-3,155.00	
GZZZZZ9300	교량공 공사비		식	36,582,906.00			36,582,906.00	
GZZZZZ9400	..2) 조 달 수 수 료	0.54 % 적용	식	1,923,181.00			1,923,181.00	
GZZZZZ9500	..3) 단수정리		식	-7,821.00			-7,821.00	

Ⅳ. 중 기 사 용 료

중기산출근거 기초자료	경비

가) 환 율

1. 미 화

장비가격이 10만불 이하 : 1 $ = 1156 원

장비가격이 10만불 이상 : 1 $ = 1156 원

2. 일본화폐

1 YEN = 11.1686 원

3. 독일화폐

1 DM = 1279.96 원

4. 유료화폐

1 ECU = 1279.96 원

5. SDR(SPECIAL DRAW RIGHTS, IMF의 특별인출권)

1 SDR = 0 원

나) 주야간 적용

1. 수량 산정 (SANG : 상각비율, JUNG : 정비비율, KWAN : 관리비율)

주 간 : ((SANG + JUNG) + KWAN)*10^-4

야 간 : ((SANG + JUNG) + KWAN)*10^-4

주야간: (SANG + JUNG + int(KWAN/3))*10^-4

2. 금액 산정

야 간 할증계수 = 1.25

주야간 할증계수 = 1.071

다) 소숫점 처리

단 가 소숫점 : 소수 0 자리 이후 절사

금 액 소숫점 : 소수 1 자리 이후 절사

계금액 소숫점 : 소수 0 자리 이후 절사

중기산출근거 기초자료	노무비

가) 시간당 노임 산출 계수

일반구간 : 25/20*16/12*1/8

터널구간 : 25/25*16/12*1/8

장대터널 : 25/25*16/12*1/8

해상장비 : 펌프준설선 25/20*16/12*1/8

GRAB준설선 1.66 * 1/8

버켓준설선 1.66 * 1/8

나) 주야간 할증

1) 일반구간

주 간 할증계수 : 1

야 간 할증계수 : 1.875

주야간 할증계수 : 1.25

2) 터널구간

주 간 할증계수 : 1

야 간 할증계수 : 1.875

주야간 할증계수 : 1.25

3) 장대터널구간

주 간 할증계수 : 1

야 간 할증계수 : 1

주야간 할증계수 : 1

4) 해상장비

주 간 할증계수 : 1

야 간 할증계수 : 1

주야간 할증계수 : 1

다) 소숫점 처리

단 가 소숫점 : 소수 1 자리 이후 절사

금 액 소숫점 : 소수 1 자리 이후 절사

계금액 소숫점 : 소수 0 자리 이후 절사

중기산출근거 기초자료	재료비

가) 주야간 할증

야 간 할증계수 : 1.25

주야간 할증계수 : 1.071

나) 소숫점 처리

단 가 소숫점 : 소수 2 자리 이후 절사

금 액 소숫점 : 소수 1 자리 이후 절사

계금액 소숫점 : 소수 0 자리 이후 절사

명 칭	규 격	단 위	합 계	재 료 비	노 무 비	경 비	비 고
건설기계운전사	일반공사 직종	인	190,235		190,235		2019년하반기
화물차운전사	일반공사 직종	인	166,752		166,752		2019년하반기
일반기계운전사	일반공사 직종	인	131,528		131,528		2019년하반기
전 력 비(별도계상)		원	81	81			
경 유		L	1,146	1,146			2019.12.01
공업용휘발유	공업용휘발유, 무연	L	1,304	1,304			2019.12.01
불도저(무한궤도)	19 TON	천원	157,626			157,626	
불도저(무한궤도)	32 ton	천원	209,960			209,960	
습지 불도저	13 Ton	$	124,781			124,781	
굴삭기(유압식백호우)	0.2 ㎥	천원	59,780			59,780	
굴삭기(무한궤도)	0.4 m3	천원	67,561			67,561	
굴삭기(무한궤도)	0.6 M3	천원	95,343			95,343	
굴삭기(무한궤도)	0.7 M3	천원	101,750			101,750	
굴삭기(무한궤도)	1.0 M3	천원	122,713			122,713	
굴삭기(타이어)	0.6 ㎥	천원	101,167			101,167	
대형 브레이카	0.2 m3용	천원	3,833			3,833	
대형 브레이카	0.7 M3용	천원	14,537			14,537	
로더 (타이어)	0.57 ㎥	천원	29,018			29,018	
로더(타이어)	1.72 M3	천원	102,997			102,997	
로더(타이어)	2.29 ㎥	천원	106,594			106,594	
로더(타이어)	2.87 M3	천원	132,778			132,778	
모터그레이더	3.6 (일반용)	천원	257,000			257,000	
덤프트럭	2.5 Ton	천원	19,358			19,358	
덤프트럭	15 TON	천원	80,295			80,295	
덤프트럭	24 ton	천원	129,566			129,566	
덤프트럭 자동덮개시설	15 TON	천원	1,439			1,439	
매캐덤 롤러(자주식)	10-12 ton	$	55,286			55,286	
탠덤롤러(자주식)	5 - 8 TON	$	38,277			38,277	
진동 롤러 (핸드가이드식)	0.7 톤	천원	5,838			5,838	
진동롤러(자주식)	10 Ton	$	76,916			76,916	
진동롤러(자주식)	12 TON	$	83,035			83,035	
타이어롤러(자주식)	8 - 15 TON	$	76,418			76,418	
타이어롤러(자주식)	15 - 25 ton	$	108,584			108,584	
플레이트 콤팩터	1.5 ton	$	1,318			1,318	
무한궤도 크레인	25 TON (0.76 M3)	$	155,805			155,805	

명 칭	규 격	단 위	합 계	재 료 비	노 무 비	경 비	비 고
무한궤도 크레인	40 ton (1.53 ㎥)	$	257,598			257,598	
무한궤도 크레인	70 TON (2.29 M3)	$	355,716			355,716	
크레인(타이어)	10 TON	천원	114,000			114,000	
크레인(타이어)	15 Ton	천원	162,661			162,661	
크레인(타이어)	20 TON	천원	209,358			209,358	
크레인(타이어)	25 TON	천원	241,350			241,350	
크레인(타이어)	30 ton	천원	288,592			288,592	
크레인(타이어)	35 ton	천원	307,316			307,316	
크레인(타이어)	40 ton	천원	344,764			344,764	
크레인(타이어)	50 Ton	천원	476,148			476,148	
트럭탑제형 크레인	3 Ton	천원	29,032			29,032	
트럭탑제형 크레인	5 TON	천원	33,571			33,571	
트럭탑재형 크레인	10 TON	천원	68,667			68,667	
트럭탑재형 크레인	15 ton	천원	89,609			89,609	
트럭탑재형 크레인	18 ton	천원	90,514			90,514	
리더(고정형)	24m	천원	22,084			22,084	
리프트트럭(지게차)	5 Ton	천원	41,132			41,132	
트럭 트랙터 및 트레일러	20 TON	$	53,593			53,593	
트럭 트랙터 및 트레일러	30 TON	$	72,214			72,214	
트럭 트렉터 및 트레일러	40 ton	$	95,272			95,272	
아스팔트 페이퍼(피니셔)	3 m	천원	183,973			183,973	
아스팔트 디스트리뷰우터	3800 L	$	48,959			48,959	
콘크리트 펌프차	41 M (80~95 M3/hr)	천원	297,273			297,273	
공기압축기(이동식)	3.5 M3/Min	천원	12,148			12,148	
공기압축기(이동식)	7.1 M3/Min	천원	17,968			17,968	
코어드릴	40.64cm	천원	1,954			1,954	
그라우팅믹서	190L X 2 (2KW)	천원	2,520			2,520	
보링기계	66.7mm X 500m (14.92kw	$	14,076			14,076	
강연선인장기	60 TON	천원	5,703			5,703	
진동파일해머(전동식)	30 kw	$	62,578			62,578	
진동파일해머(전동식)	60 kw	$	111,756			111,756	
진동파일해머(전동식)	90 kw	$	177,312			177,312	
PBD천공기(유압식)	147KW, 38M	천원	405,153			405,153	
진공흡입준설차	25 Ton	천원	264,754			264,754	
자동세륜기(롤타입)	2200*5150*1000	천원	14,533			14,533	

명 칭	규 격	단 위	합 계	재 료 비	노 무 비	경 비	비 고
물탱크(살수차)	5500 L	천원	41,342			41,342	
물탱크(살수차)	16000 L	천원	79,291			79,291	
라인 마커	10Km/hr	천원	58,986			58,986	
발전기	50 KW	천원	17,368			17,368	
발전기	100 KW	천원	21,101			21,101	
발전기	250 kw	천원	45,812			45,812	
발전기	450 kw	천원	81,494			81,494	
용접기 (교류)	200 AMP	천원	337			337	
디젤엔진	14.92 kw	천원	2,823			2,823	
무한궤도 크레인	50 TON (1.91 M3)	천원	385,900			385,900	
콘크리트 조면 마무리기	7.95 M	$	60,000			60,000	
공기압축기(이동식)	21.0M3/MIN	천원	40,213			40,213	
오거	111.90kW	천원	158,136			158,136	
파일천공전용장비	100 TON	$	270,348			270,348	
발전기	25KW	천원	12,482			12,482	
용접기 (교류)	500 AMP	천원	583			583	
관로조사용 CCTV카메라★	D-1020,자주식 직시	천원	14,300			14,300	물자P1287
그랜드스타렉스★	11인승	천원	22,500			22,500	물정1-599
깊이자동기록기★	PBD	천원	35,000			35,000	

코 드	중 기 명	규 격	수 량	단위	합 계	재 료 비	노 무 비	경 비	비고
E000001010019000	불도저(무한궤도)	19 Ton	1	HR	101,412	33,234	39,632	28,546	
E000001010032000	불도저(무한궤도)	32 Ton	1	HR	132,956	55,301	39,632	38,023	
E000001210013000	습지 불도저	13 Ton	1	HR	86,333	20,579	39,632	26,122	
E000002010020000	굴삭기(무한궤도)	0.2 M3	1	HR	59,029	6,933	39,632	12,464	
E000002010040000	굴삭기(무한궤도)	0.4 M3	1	HR	67,559	13,841	39,632	14,086	
E000002010060000	굴삭기(무한궤도)	0.6 M3	1	HR	73,771	14,260	39,632	19,879	
E000002010070000	굴삭기(무한궤도)+브레이카	0.7M3(리핑암)	1	HR	86,913	15,420	39,632	31,861	
E000002010100000	굴삭기(무한궤도)	1.0 M3	1	HR	92,480	27,263	39,632	25,585	
E000002110060000	굴삭기(타이어)	0.6 M3	1	HR	79,171	16,484	39,632	23,055	
E000002300002000	대형 브레이카	0.2 M3용	1	HR	2,530			2,530	
E000002300007000	대형 브레이카	0.7 M3용	1	HR	9,497			9,497	
E000003020057000	로더(타이어)	0.57 M3	1	HR	51,457	5,775	39,632	6,050	
E000003020172000	로더(타이어)	1.72 M3	1	HR	76,794	16,172	39,632	20,990	
E000003020229000	로더(타이어)	2.29 M3	1	HR	83,804	21,948	39,632	22,224	
E000003020287000	로더(타이어)	2.87 M3	1	HR	93,755	27,063	39,632	27,060	
E000005020036000	모터그레이더	3.6 M (일반용)	1	HR	102,984	25,805	39,632	37,547	
E000006020025000	덤프트럭	2.5 Ton	1	HR	45,069	4,586	34,740	5,743	
E000006020150000	덤프트럭	15 Ton	1	HR	83,076	25,145	39,632	18,299	
E000006020240000	덤프트럭	24 Ton	1	HR	104,886	36,374	39,632	28,880	
E000006100150000	덤프트럭 자동덮개시설	15 Ton	1	HR	386			386	
E000011060012000	매캐덤 롤러(자주식)	10-12 Ton	1	HR	63,724	12,576	39,632	11,516	
E000012060008000	탠덤롤러(자주식)	5 - 8 Ton	1	HR	54,636	6,761	39,632	8,243	
E000013050007000	진동롤러(핸드가이드식)	0.7 Ton	1	HR	31,898	2,848	27,401	1,649	
E000013060100000	진동롤러(자주식)	10 Ton	1	HR	86,203	21,453	39,632	25,118	
E000013060120000	진동롤러(자주식)	12 TON	1	HR	89,633	23,538	39,632	26,463	
E000014060015000	타이어롤러(자주식)	8 - 15 TON	1	HR	67,595	11,276	39,632	16,687	
E000014060025000	타이어롤러(자주식)	15 - 25 TON	1	HR	77,438	14,095	39,632	23,711	
E000017300015000	플레이트 콤팩터	1.5 Ton	1	HR	29,529	1,564	27,401	564	
E000021010025000	무한궤도 크레인	25 Ton (0.76 M3)	1	HR	82,208	13,201	39,632	29,375	
E000021010040000	무한궤도 크레인	40 Ton (1.53 M3)	1	HR	104,609	15,814	39,632	49,163	
E000021010050000	무한궤도 크레인	50 TON (1.91 M3)	1	HR	119,846	16,502	39,632	63,712	
E000021010070000	무한궤도 크레인	70 Ton (2.29 M3)	1	HR	131,175	23,653	39,632	67,890	
E000021040010000	크레인(타이어)	10 Ton	1	HR	71,882	6,053	39,632	26,197	
E000021040015000	크레인(타이어)	15 Ton	1	HR	84,497	7,486	39,632	37,379	
E000021040020000	크레인(타이어)	20Ton	1	HR	96,343	8,601	39,632	48,110	

코 드	중 기 명	규 격	수 량	단위	합 계	재 료 비	노 무 비	경 비	비고
E000021040025000	크레인(타이어)	25 Ton	1	HR	98,993	9,716	39,632	49,645	
E000021040030000	크레인(타이어)	30 TON	1	HR	100,120	12,265	39,632	48,223	
E000021040035000	크레인(타이어)	35 TON	1	HR	103,249	12,265	39,632	51,352	
E000021040040000	크레인(타이어)	40 Ton	1	HR	114,810	15,293	39,632	59,885	
E000021040050000	크레인(타이어)	50 Ton	1	HR	140,330	17,992	39,632	82,706	
E000021050003000	트럭탑제형 크레인	3 Ton	1	HR	46,545	4,263	34,740	7,542	
E000021050005000	트럭탑제형 크레인	5 Ton	1	HR	50,474	7,013	34,740	8,721	
E000021050010000	트럭탑제형 크레인	10 Ton	1	HR	66,743	14,164	34,740	17,839	
E000021050015000	트럭탑제형 크레인	15 TON	1	HR	73,147	15,127	34,740	23,280	
E000021050018000	트럭탑제형 크레인	18 TON	1	HR	72,934	15,539	34,740	22,655	
E000021150024000	리더(고정형)	24M	1	HR	3,882			3,882	
E000025020050000	리프트트럭(지게차)	5 Ton	1	HR	54,750	8,949	39,632	6,169	
E000027020020000	트럭 트랙터 및 평판트레일러	20 TON	1	HR	81,582	26,283	39,632	15,667	
E000027020030000	트럭 트랙터 및 평판트레일러	30 TON	1	HR	88,141	27,398	39,632	21,111	
E000027020040000	트럭 트렉터 및 평판트레일러	40 TON	1	HR	100,139	32,655	39,632	27,852	
E000032010003000	아스팔트 페이퍼(피니셔)	3 M	1	HR	99,026	15,940	39,632	43,454	
E000033020038000	아스팔트 디스트리뷰우터	3800 L	1	HR	69,247	15,614	39,632	14,001	
E000038010795000	콘크리트 조면 마무리기	7.95 M	1	HR	56,825	5,273	34,740	16,812	
E000045040041000	콘크리트 펌프차	41 M (80~95 M3/hr)	1	HR	151,840	36,047	39,632	76,161	
E000052050035000	공기압축기(이동식)	3.5 M3/Min	1	HR	37,731	8,242	27,401	2,088	
E000052050071000	공기압축기(이동식)	7.1 M3/Min	1	HR	43,782	13,293	27,401	3,088	
E000052050210000	공기압축기(이동식)	21.0M3/MIN	1	HR	71,003	36,690	27,401	6,912	
E000059010016000	코어드릴	40.64cm	1	HR	1,029			1,029	
E000061050190000	그라우팅믹서	190L × 2 (2KW)	1	HR	1,097			1,097	
E000064080050000	보오링기계	66.7MM × 500M (14.9	1	HR	5,367			5,367	
E000064101500000	오거	111.90kW	1	HR	52,169			52,169	
E000065160060000	강연선인장기	60 Ton	1	HR	2,603			2,603	
E000065300030000	진동파일 해머(전동식)	30 KW	1	HR	19,401			19,401	
E000065300060000	진동파일 해머(전동식)	60 KW	1	HR	34,648			34,648	
E000065300090000	진동파일 해머(전동식)	90 KW	1	HR	54,973			54,973	
E000067010147000	PBD천공기(유압식)	147Kw, 38m	1	HR	163,379	39,273	39,632	84,474	
E000068020100000	파일천공전용장비	100 TON	1	HR	115,806	25,702	39,632	50,472	2015년
E000071100025000	진공흡입 준설차	25 Ton	1	HR	147,798	44,281	39,632	63,885	
E000072020008000	자동세륜기(롤 타입)	2200×5150×1000	1	HR	10,672	1,223		9,449	
E000072040055000	물탱크(살수차)	5500 L	1	HR	57,330	13,855	34,740	8,735	

코 드	중 기 명	규 격	수 량	단위	합 계	재 료 비	노 무 비	경 비	비고
E000072040160000	물탱크(살수차)	16000 L	1	HR	70,712	19,218	34,740	16,754	
E000073300010000	라인 마커	10Km/hr	1	HR	65,603	24,671	27,401	13,531	
E000075050025000	발전기	25 KW	1	HR	36,459	6,110	27,401	2,948	
E000075050050000	발전기	50 KW	1	HR	43,866	12,363	27,401	4,102	
E000075050100000	발전기	100 KW	1	HR	57,111	24,726	27,401	4,984	
E000075050250000	발전기	250 KW	1	HR	92,646	54,425	27,401	10,820	
E000075050450000	발전기	450 KW	1	HR	144,558	97,909	27,401	19,248	
E000076110200000	용접기 (교류)	200 AMP	1	HR	79			79	
E000076110500000	용접기 (교류)	500 AMP	1	HR	137			137	
E000078120020000	디이젤엔진	14.92 KW	1	HR	3,714	2,924		790	
E00B042260000000	관로조사용 CCTV적재차		1	HR	39,282	1,575	34,740	2,967	
E00J10-210000000	관로조사용 CCTV카메라	D-1020,자주식 직시	1	HR	7,150			7,150	
EX00000090000000	깊이 자동기록기	PBD	1	HR	5,988			5,988	

중 기 명 : 불도저(무한궤도) 19 Ton

중기가격 : 157,626 천원 분류코드 : E00000101001900000

명 칭	수 량	단 위	단 가	금 액	비 고
경 비 불도저(무한궤도)	0.1811	천원	157,626	28,546.0	
* 소 계				28,546	
재 료 비 경 유	25	L	1,146.00	28,650.0	
잡 품	16	%		4,584.0	
* 소 계				33,234	
노 무 비 건설기계운전사	1	인	39,632.2	39,632.2	
* 소 계				39,632	
** 총 계				101,412	

중 기 명 : 불도저(무한궤도) 32 Ton

중기가격 : 209,960 천원 분류코드 : E00000101003200000

명 칭	수 량	단 위	단 가	금 액	비 고
경 비 불도저(무한궤도)	0.1811	천원	209,960	38,023.7	
* 소 계				38,023	
재 료 비 경 유	41.6	L	1,146.00	47,673.6	
잡 품	16	%		7,627.7	
* 소 계				55,301	
노 무 비 건설기계운전사	1	인	39,632.2	39,632.2	
* 소 계				39,632	
** 총 계				132,956	

중 기 명 : 습지 불도저 13 Ton

중기가격 : 124,781 $ 분류코드 : E00000121001300000

명 칭	수 량	단 위	단 가	금 액	비 고
경 비 습지 불도저	0.1811	$	144,246	26,122.9	
* 소 계				26,122	
재 료 비 경 유	14.6	L	1,146.00	16,731.6	
잡 품	23	%		3,848.2	
* 소 계				20,579	
노 무 비 건설기계운전사	1	인	39,632.2	39,632.2	
* 소 계				39,632	
** 총 계				86,333	

중 기 명 : 굴삭기(무한궤도) 0.2 M3

중기가격 : 59,780 천원 분류코드 : E00000201002000000

명 칭	수 량	단 위	단 가	금 액	비 고
경 비 굴삭기(무한궤도)	0.2085	천원	59,780	12,464.1	
* 소 계				12,464	
재 료 비 경 유	5	L	1,146.00	5,730.0	
잡 품	21	%		1,203.3	
* 소 계				6,933	
노 무 비 건설기계운전사	1	인	39,632.2	39,632.2	
* 소 계				39,632	
** 총 계				59,029	

중 기 명 : 굴삭기(무한궤도) 0.4 M3

중기가격 : 67,561 천원 분류코드 : E00000201004000000

명 칭	수 량	단 위	단 가	금 액	비 고
경 비 굴삭기(무한궤도)	0.2085	천원	67,561	14,086.4	
* 소 계				14,086	
재 료 비 경 유	9.9	L	1,146.00	11,345.4	
잡 품	22	%		2,495.9	
* 소 계				13,841	
노 무 비 건설기계운전사	1	인	39,632.2	39,632.2	
* 소 계				39,632	
** 총 계				67,559	

중 기 명 : 굴삭기(무한궤도) 0.6 M3

중기가격 : 95,343 천원 분류코드 : E00000201006000000

명 칭	수 량	단 위	단 가	금 액	비 고
경 비 굴삭기(무한궤도)	0.2085	천원	95,343	19,879.0	
* 소 계				19,879	
재 료 비 경 유	10.2	L	1,146.00	11,689.2	
잡 품	22	%		2,571.6	
* 소 계				14,260	
노 무 비 건설기계운전사	1	인	39,632.2	39,632.2	
* 소 계				39,632	
** 총 계				73,771	

중 기 명 : 굴삭기(무한궤도)+브레이카 0.7M3(리핑암)

중기가격 : 101,750 천원 분류코드 : E00000201007000010

명 칭	수 량	단 위	단 가	금 액	비 고
경 비 굴삭기(무한궤도)	0.2198	천원	101,750	22,364.6	
대형 브레이카/0.7 M3용	1	HR	9,497	9,497.0	
* 소 계				31,861	
재 료 비 경유	11.6	ℓ	1,146.00	13,293.6	
잡품	16	%		2,126.9	
* 소 계				15,420	
노 무 비 건설기계운전사	1	인	39,632.2	39,632.2	
* 소 계				39,632	
** 총 계				86,913	

중 기 명 : 굴삭기(무한궤도) 1.0 M3

중기가격 : 122,713 천원 분류코드 : E00000201010000000

명 칭	수 량	단 위	단 가	금 액	비 고
경 비 굴삭기(무한궤도)	0.2085	천원	122,713	25,585.6	
* 소 계				25,585	
재 료 비 경 유	19.5	L	1,146.00	22,347.0	
잡 품	22	%		4,916.3	
* 소 계				27,263	
노 무 비 건설기계운전사	1	인	39,632.2	39,632.2	
* 소 계				39,632	
** 총 계				92,480	

중 기 명 : 굴삭기(타이어) 0.6 M3

중기가격 : 101,167 천원 분류코드 : E00000211006000000

명 칭	수 량	단 위	단 가	금 액	비 고
경 비 굴삭기(타이어)	0.2279	천원	101,167	23,055.9	
* 소 계				23,055	
재 료 비 경 유	11.6	L	1,146.00	13,293.6	
잡 품	24	%		3,190.4	
* 소 계				16,484	
노 무 비 건설기계운전사	1	인	39,632.2	39,632.2	
* 소 계				39,632	
** 총 계				79,171	

중 기 명 : 대형 브레이카 0.2 M3용

중기가격 : 3,833 천원 분류코드 : E00000230000200000

명 칭	수 량	단 위	단 가	금 액	비 고
경 비 대형 브레이카	0.6601	천원	3,833	2,530.1	
* 소 계				2,530	
재 료 비					
* 소 계					
노 무 비					
* 소 계					
** 총 계				2,530	

중 기 명 : 대형 브레이카 0.7 M3용

중기가격 : 14,537 천원 분류코드 : E00000230000700000

명 칭	수 량	단 위	단 가	금 액	비 고
경 비 대형 브레이카	0.6533	천원	14,537	9,497.0	
* 소 계				9,497	
재 료 비					
* 소 계					
노 무 비					
* 소 계					
** 총 계				9,497	

중 기 명 : 로더(타이어) 0.57 M3

중기가격 : 29,018 천원 분류코드 : E00000302005700000

명 칭	수 량	단 위	단 가	금 액	비 고
경 비 로더 (타이어)	0.2085	천원	29,018	6,050.2	
* 소 계				6,050	
재 료 비 경 유	3.5	L	1,146.00	4,011.0	
잡 품	44	%		1,764.8	
* 소 계				5,775	
노 무 비 건설기계운전사	1	인	39,632.2	39,632.2	
* 소 계				39,632	
** 총 계				51,457	

중 기 명 : 로더(타이어) 1.72 M3

중기가격 : 102,997 천원 분류코드 : E00000302017200000

명 칭	수 량	단 위	단 가	금 액	비 고
경 비 로더(타이어)	0.2038	천원	102,997	20,990.7	
* 소 계				20,990	
재 료 비 경 유	9.8	L	1,146.00	11,230.8	
잡 품	44	%		4,941.5	
* 소 계				16,172	
노 무 비 건설기계운전사	1	인	39,632.2	39,632.2	
* 소 계				39,632	
** 총 계				76,794	

중 기 명 : 로더(타이어) 2.29 M3

중기가격 : 106,594 천원 분류코드 : E00000302022900000

명 칭	수 량	단 위	단 가	금 액	비 고
경 비 로더(타이어)	0.2085	천원	106,594	22,224.8	
* 소 계				22,224	
재 료 비 경 유	13.3	L	1,146.00	15,241.8	
잡 품	44	%		6,706.3	
* 소 계				21,948	
노 무 비 건설기계운전사	1	인	39,632.2	39,632.2	
* 소 계				39,632	
** 총 계				83,804	

중 기 명 : 로더(타이어) 2.87 M3

중기가격 : 132,778 천원 분류코드 : E00000302028700000

명 칭	수 량	단 위	단 가	금 액	비 고
경 비 로더(타이어)	0.2038	천원	132,778	27,060.1	
* 소 계				27,060	
재 료 비 경 유	16.4	L	1,146.00	18,794.4	
잡 품	44	%		8,269.5	
* 소 계				27,063	
노 무 비 건설기계운전사	1	인	39,632.2	39,632.2	
* 소 계				39,632	
** 총 계				93,755	

중 기 명 : 모터그레이더 3.6 M (일반용)

중기가격 : 257,000 천원 분류코드 : E00000502003600000

명 칭	수 량	단 위	단 가	금 액	비 고
경 비 모터그레이더	0.1461	천원	257,000	37,547.7	
* 소 계				37,547	
재 료 비 경 유	16.2	L	1,146.00	18,565.2	
잡 품	39	%		7,240.4	
* 소 계				25,805	
노 무 비 건설기계운전사	1	인	39,632.2	39,632.2	
* 소 계				39,632	
** 총 계				102,984	

중 기 명 : 덤프트럭 2.5 Ton

중기가격 : 19,358 천원 분류코드 : E00000602002500000

명 칭	수 량	단 위	단 가	금 액	비 고
경 비 덤프트럭	0.2967	천원	19,358	5,743.5	
* 소 계				5,743	
재 료 비 경 유	2.9	L	1,146.00	3,323.4	
잡 품	38	%		1,262.8	
* 소 계				4,586	
노 무 비 화물차운전사	1	인	34,740.0	34,740.0	
* 소 계				34,740	
** 총 계				45,069	

중 기 명 : 덤프트럭 15 Ton

중기가격 : 80,295 천원 분류코드 : E00000602015000000

명 칭	수 량	단 위	단 가	금 액	비 고
경 비 덤프트럭	0.2279	천원	80,295	18,299.2	
* 소 계				18,299	
재 료 비 경 유	15.9	L	1,146.00	18,221.4	
잡 품	38	%		6,924.1	
* 소 계				25,145	
노 무 비 건설기계운전사	1	인	39,632.2	39,632.2	
* 소 계				39,632	
** 총 계				83,076	

중 기 명 : 덤프트럭 24 Ton

중기가격 : 129,566 천원 분류코드 : E00000602024000000

명 칭	수 량	단 위	단 가	금 액	비 고
경 비 덤프트럭	0.2229	천원	129,566	28,880.2	
* 소 계				28,880	
재 료 비 경 유	23	L	1,146.00	26,358.0	
잡 품	38	%		10,016.0	
* 소 계				36,374	
노 무 비 건설기계운전사	1	인	39,632.2	39,632.2	
* 소 계				39,632	
** 총 계				104,886	

중 기 명 : 덤프트럭 자동덮개시설 15 Ton

중기가격 : 1,439 천원 분류코드 : E00000610015000000

명 칭	수 량	단 위	단 가	금 액	비 고
경 비 덤프트럭 자동덮개시설	0.2684	천원	1,439	386.2	
* 소 계				386	
재 료 비					
* 소 계					
노 무 비					
* 소 계					
** 총 계				386	

중 기 명 : 매캐덤 롤러(자주식) 10-12 Ton

중기가격 : 55,286 $ 분류코드 : E00001106001200000

명 칭	수 량	단 위	단 가	금 액	비 고
경 비 매캐덤 롤러(자주식)	0.1802	$	63,910	11,516.5	
* 소 계				11,516	
재 료 비 경 유	9.3	L	1,146.00	10,657.8	
잡 품	18	%		1,918.4	
* 소 계				12,576	
노 무 비 건설기계운전사	1	인	39,632.2	39,632.2	
* 소 계				39,632	
** 총 계				63,724	

중 기 명 : 탠덤롤러(자주식) 5 - 8 Ton

중기가격 : 38,277 $ 분류코드 : E00001206000800000

명 칭	수 량	단 위	단 가	금 액	비 고
경 비 탠덤롤러(자주식)	0.1863	$	44,248	8,243.4	
* 소 계				8,243	
재 료 비 경 유	5	L	1,146.00	5,730.0	
잡 품	18	%		1,031.4	
* 소 계				6,761	
노 무 비 건설기계운전사	1	인	39,632.2	39,632.2	
* 소 계				39,632	
** 총 계				54,636	

중 기 명 : 진동롤러(핸드가이드식) 0.7 Ton

중기가격 : 5,838 천원 분류코드 : E00001305000700000

명 칭	수 량	단 위	단 가	금 액	비 고
경 비 진동롤러(핸드가이드식)	0.2825	천원	5,838	1,649.2	
* 소 계				1,649	
재 료 비 경 유	2.2	L	1,146.00	2,521.2	
잡 품	13	%		327.7	
* 소 계				2,848	
노 무 비 일반기계운전사	1	인	27,401.6	27,401.6	
* 소 계				27,401	
** 총 계				31,898	

중 기 명 : 진동롤러(자주식) 10 Ton

중기가격 : 76,916 $ 분류코드 : E00001306010000000

명 칭	수 량	단 위	단 가	금 액	비 고
경 비 진동롤러(자주식)	0.2825	$	88,914	25,118.2	
* 소 계				25,118	
재 료 비 경 유	14.4	L	1,146.00	16,502.4	
잡 품	30	%		4,950.7	
* 소 계				21,453	
노 무 비 건설기계운전사	1	인	39,632.2	39,632.2	
* 소 계				39,632	
** 총 계				86,203	

중 기 명 : 진동롤러(자주식) 12 TON

중기가격 : 83,035 $ 분류코드 : E00001306012000000

명 칭	수 량	단 위	단 가	금 액	비 고
경 비 진동롤러(자주식)	0.2757	$	95,988	26,463.8	
* 소 계				26,463	
재 료 비 경 유	15.8	L	1,146.00	18,106.8	
잡 품	30	%		5,432.0	
* 소 계				23,538	
노 무 비 건설기계운전사	1	인	39,632.2	39,632.2	
* 소 계				39,632	
** 총 계				89,633	

중 기 명 : 타이어롤러(자주식) 8 - 15 TON

중기가격 : 76,418 $ 분류코드 : E00001406001500000

명 칭	수 량	단 위	단 가	금 액	비 고
경 비 타이어롤러(자주식)	0.1889	$	88,339	16,687.2	
* 소 계				16,687	
재 료 비 경 유	8	L	1,146.00	9,168.0	
잡 품	23	%		2,108.6	
* 소 계				11,276	
노 무 비 건설기계운전사	1	인	39,632.2	39,632.2	
* 소 계				39,632	
** 총 계				67,595	

중 기 명 : 타이어롤러(자주식) 15 - 25 TON

중기가격 : 108,584 $ 분류코드 : E00001406002500000

명 칭	수 량	단 위	단 가	금 액	비 고
경 비 타이어롤러(자주식)	0.1889	$	125,523	23,711.2	
* 소 계				23,711	
재 료 비 경 유	10	L	1,146.00	11,460.0	
잡 품	23	%		2,635.8	
* 소 계				14,095	
노 무 비 건설기계운전사	1	인	39,632.2	39,632.2	
* 소 계				39,632	
** 총 계				77,438	

중 기 명 : 플레이트 콤팩터 1.5 Ton

중기가격 : 1,318 $ 분류코드 : E00001730001500000

명 칭	수 량	단 위	단 가	금 액	비 고
경 비 플레이트 콤팩터	0.3708	$	1,523	564.7	
* 소 계				564	
재 료 비 공업용휘발유	1	L	1,304.00	1,304.0	
잡 품	20	%		260.8	
* 소 계				1,564	
노 무 비 일반기계운전사	1	인	27,401.6	27,401.6	
* 소 계				27,401	
** 총 계				29,529	

중 기 명 : 무한궤도 크레인 25 Ton (0.76 M3)

중기가격 : 155,805 $ 분류코드 : E00002101002500000

명 칭	수 량	단 위	단 가	금 액	비 고
경 비 무한궤도 크레인	0.1631	$	180,110	29,375.9	
* 소 계				29,375	
재 료 비 경 유	9.6	L	1,146.00	11,001.6	
잡 품	20	%		2,200.3	
* 소 계				13,201	
노 무 비 건설기계운전사	1	인	39,632.2	39,632.2	
* 소 계				39,632	
** 총 계				82,208	

중 기 명 : 무한궤도 크레인 40 Ton (1.53 M3)

중기가격 : 257,598 $ 분류코드 : E00002101004000000

명 칭	수 량	단 위	단 가	금 액	비 고
경 비 무한궤도 크레인	0.1651	$	297,783	49,163.9	
* 소 계				49,163	
재 료 비 경 유	11.5	L	1,146.00	13,179.0	
잡 품	20	%		2,635.8	
* 소 계				15,814	
노 무 비 건설기계운전사	1	인	39,632.2	39,632.2	
* 소 계				39,632	
** 총 계				104,609	

중 기 명 : 무한궤도 크레인 50 TON (1.91 M3)

중기가격 : 385,900 천원 분류코드 : E00002101005000000

명 칭	수 량	단 위	단 가	금 액	비 고
경 비 무한궤도 크레인	0.1651	천원	385,900	63,712.0	
* 소 계				63,712	
재 료 비 경 유	12	L	1,146.00	13,752.0	
잡 품	20	%		2,750.4	
* 소 계				16,502	
노 무 비 건설기계운전사	1	인	39,632.2	39,632.2	
* 소 계				39,632	
** 총 계				119,846	

중 기 명 : 무한궤도 크레인 70 Ton (2.29 M3)

중기가격 : 355,716 $ 분류코드 : E00002101007000000

명 칭	수 량	단 위	단 가	금 액	비 고
경 비 무한궤도 크레인	0.1651	$	411,207	67,890.2	
* 소 계				67,890	
재 료 비 경 유	17.2	L	1,146.00	19,711.2	
잡 품	20	%		3,942.2	
* 소 계				23,653	
노 무 비 건설기계운전사	1	인	39,632.2	39,632.2	
* 소 계				39,632	
** 총 계				131,175	

중 기 명 : 크레인(타이어) 10 Ton

중기가격 : 114,000 천원 분류코드 : E00002104001000000

명 칭	수 량	단 위	단 가	금 액	비 고
경 비 크레인(타이어)	0.2298	천원	114,000	26,197.2	
* 소 계				26,197	
재 료 비 경 유	3.8	L	1,146.00	4,354.8	
잡 품	39	%		1,698.3	
* 소 계				6,053	
노 무 비 건설기계운전사	1	인	39,632.2	39,632.2	
* 소 계				39,632	
** 총 계				71,882	

중 기 명 : 크레인(타이어) 15 Ton

중기가격 : 162,661 천원 분류코드 : E00002104001500000

명 칭	수 량	단 위	단 가	금 액	비 고
경 비 크레인(타이어)	0.2298	천원	162,661	37,379.4	
* 소 계				37,379	
재 료 비 경 유	4.7	L	1,146.00	5,386.2	
잡 품	39	%		2,100.6	
* 소 계				7,486	
노 무 비 건설기계운전사	1	인	39,632.2	39,632.2	
* 소 계				39,632	
** 총 계				84,497	

중 기 명 : 크레인(타이어) 20Ton

중기가격 : 209,358 천원 분류코드 : E00002104002000000

명 칭	수 량	단 위	단 가	금 액	비 고
경 비 크레인(타이어)	0.2298	천원	209,358	48,110.4	
* 소 계				48,110	
재 료 비 경 유	5.4	L	1,146.00	6,188.4	
잡 품	39	%		2,413.4	
* 소 계				8,601	
노 무 비 건설기계운전사	1	인	39,632.2	39,632.2	
* 소 계				39,632	
** 총 계				96,343	

중 기 명 : 크레인(타이어) 25 Ton

중기가격 : 241,350 천원 분류코드 : E00002104002500000

명 칭	수 량	단 위	단 가	금 액	비 고
경 비 크레인(타이어)	0.2057	천원	241,350	49,645.6	
* 소 계				49,645	
재 료 비 경 유	6.1	L	1,146.00	6,990.6	
잡 품	39	%		2,726.3	
* 소 계				9,716	
노 무 비 건설기계운전사	1	인	39,632.2	39,632.2	
* 소 계				39,632	
** 총 계				98,993	

중 기 명 : 크레인(타이어) 30 TON

중기가격 : 288,592 천원 분류코드 : E00002104003000000

명 칭	수 량	단 위	단 가	금 액	비 고
경 비 크레인(타이어)	0.1671	천원	288,592	48,223.7	
* 소 계				48,223	
재 료 비 경 유	7.7	L	1,146.00	8,824.2	
잡 품	39	%		3,441.4	
* 소 계				12,265	
노 무 비 건설기계운전사	1	인	39,632.2	39,632.2	
* 소 계				39,632	
** 총 계				100,120	

중 기 명 : 크레인(타이어) 35 TON

중기가격 : 307,316 천원 분류코드 : E00002104003500000

명 칭	수 량	단 위	단 가	금 액	비 고
경 비 크레인(타이어)	0.1671	천원	307,316	51,352.5	
* 소 계				51,352	
재 료 비 경 유	7.7	L	1,146.00	8,824.2	
잡 품	39	%		3,441.4	
* 소 계				12,265	
노 무 비 건설기계운전사	1	인	39,632.2	39,632.2	
* 소 계				39,632	
** 총 계				103,249	

중 기 명 : 크레인(타이어) 40 Ton

중기가격 : 344,764 천원 분류코드 : E00002104004000000

명 칭	수 량	단 위	단 가	금 액	비 고
경 비 크레인(타이어)	0.1737	천원	344,764	59,885.5	
* 소 계				59,885	
재 료 비 경 유	8.5	L	1,146.00	9,741.0	
잡 품	57	%		5,552.3	
* 소 계				15,293	
노 무 비 건설기계운전사	1	인	39,632.2	39,632.2	
* 소 계				39,632	
** 총 계				114,810	

중 기 명 : 크레인(타이어) 50 Ton

중기가격 : 476,148 천원 분류코드 : E00002104005000000

명 칭	수 량	단 위	단 가	금 액	비 고
경 비 크레인(타이어)	0.1737	천원	476,148	82,706.9	
* 소 계				82,706	
재 료 비 경 유	10	L	1,146.00	11,460.0	
잡 품	57	%		6,532.2	
* 소 계				17,992	
노 무 비 건설기계운전사	1	인	39,632.2	39,632.2	
* 소 계				39,632	
** 총 계				140,330	

중 기 명 : 트럭탑제형 크레인 3 Ton

중기가격 : 29,032 천원 분류코드 : E00002105000300000

명 칭	수 량	단 위	단 가	금 액	비 고
경 비 트럭탑제형 크레인	0.2598	천원	29,032	7,542.5	
* 소 계				7,542	
재 료 비 경 유	3.1	L	1,146.00	3,552.6	
잡 품	20	%		710.5	
* 소 계				4,263	
노 무 비 화물차운전사	1	인	34,740.0	34,740.0	
* 소 계				34,740	
** 총 계				46,545	

중 기 명 : 트럭탑제형 크레인 5 Ton

중기가격 : 33,571 천원 분류코드 : E00002105000500000

명 칭	수 량	단 위	단 가	금 액	비 고
경 비 트럭탑제형 크레인	0.2598	천원	33,571	8,721.7	
* 소 계				8,721	
재 료 비 경 유	5.1	L	1,146.00	5,844.6	
잡 품	20	%		1,168.9	
* 소 계				7,013	
노 무 비 화물차운전사	1	인	34,740.0	34,740.0	
* 소 계				34,740	
** 총 계				50,474	

중 기 명 : 트럭탑제형 크레인 10 Ton

중기가격 : 68,667 천원 분류코드 : E00002105001000000

명 칭	수 량	단 위	단 가	금 액	비 고
경 비 트럭탑재형 크레인	0.2598	천원	68,667	17,839.6	
* 소 계				17,839	
재 료 비 경 유	10.3	L	1,146.00	11,803.8	
잡 품	20	%		2,360.7	
* 소 계				14,164	
노 무 비 화물차운전사	1	인	34,740.0	34,740.0	
* 소 계				34,740	
** 총 계				66,743	

중 기 명 : 트럭탑제형 크레인 15 TON

중기가격 : 89,609 천원 분류코드 : E00002105001500000

명 칭	수 량	단 위	단 가	금 액	비 고
경 비 트럭탑재형 크레인	0.2598	천원	89,609	23,280.4	
* 소 계				23,280	
재 료 비 경 유	11	L	1,146.00	12,606.0	
잡 품	20	%		2,521.2	
* 소 계				15,127	
노 무 비 화물차운전사	1	인	34,740.0	34,740.0	
* 소 계				34,740	
** 총 계				73,147	

중 기 명 : 트럭탑제형 크레인 18 TON

중기가격 : 90,514 천원 분류코드 : E00002105001800000

명 칭	수 량	단 위	단 가	금 액	비 고
경 비 트럭탑재형 크레인	0.2503	천원	90,514	22,655.6	
* 소 계				22,655	
재 료 비 경 유	11.3	L	1,146.00	12,949.8	
잡 품	20	%		2,589.9	
* 소 계				15,539	
노 무 비 화물차운전사	1	인	34,740.0	34,740.0	
* 소 계				34,740	
** 총 계				72,934	

중 기 명 : 리더(고정형) 24M

중기가격 : 22,084 천원 분류코드 : E00002115002400000

명 칭	수 량	단 위	단 가	금 액	비 고
경 비 리더(고정형)	0.1758	천원	22,084	3,882.3	
* 소 계				3,882	
재 료 비					
* 소 계					
노 무 비					
* 소 계					
** 총 계				3,882	

중 기 명 : 리프트트럭(지게차) 5 Ton

중기가격 : 41,132 천원 분류코드 : E00002502005000000

명 칭	수 량	단 위	단 가	금 액	비 고
경 비 리프트트럭(지게차)	0.15	천원	41,132	6,169.8	
* 소 계				6,169	
재 료 비 경 유	5.7	L	1,146.00	6,532.2	
잡 품	37	%		2,416.9	
* 소 계				8,949	
노 무 비 건설기계운전사	1	인	39,632.2	39,632.2	
* 소 계				39,632	
** 총 계				54,750	

중 기 명 : 트럭 트랙터 및 평판트레일러 20 TON

중기가격 : 53,593 $ 분류코드 : E00002702002000000

명 칭	수 량	단 위	단 가	금 액	비 고
경 비 트럭 트랙터 및 평판트레일러	0.2529	$	61,953	15,667.9	
* 소 계				15,667	
재 료 비 경 유	16.5	L	1,146.00	18,909.0	
잡 품	39	%		7,374.5	
* 소 계				26,283	
노 무 비 건설기계운전사	1	인	39,632.2	39,632.2	
* 소 계				39,632	
** 총 계				81,582	

중 기 명 : 트럭 트랙터 및 평판트레일러 30 TON

중기가격 : 72,214 $ 분류코드 : E00002702003000000

명 칭	수 량	단 위	단 가	금 액	비 고
경 비 트럭 트랙터 및 평판트레일러	0.2529	$	83,479	21,111.8	
* 소 계				21,111	
재 료 비 경 유	17.2	L	1,146.00	19,711.2	
잡 품	39	%		7,687.3	
* 소 계				27,398	
노 무 비 건설기계운전사	1	인	39,632.2	39,632.2	
* 소 계				39,632	
** 총 계				88,141	

중 기 명 : 트럭 트렉터 및 평판트레일러 40 TON

중기가격 : 95,272 $ 분류코드 : E00002702004000000

명 칭	수 량	단 위	단 가	금 액	비 고
경 비 트럭 트렉터 및 평판트레일러	0.2529	$	110,134	27,852.8	
* 소 계				27,852	
재 료 비 경 유	20.5	L	1,146.00	23,493.0	
잡 품	39	%		9,162.2	
* 소 계				32,655	
노 무 비 건설기계운전사	1	인	39,632.2	39,632.2	
* 소 계				39,632	
** 총 계				100,139	

중 기 명 : 아스팔트 페이퍼(피니셔) 3 M

중기가격 : 183,973 천원 분류코드 : E00003201000300000

명 칭	수 량	단 위	단 가	금 액	비 고
경 비 아스팔트 페이퍼(피니셔)	0.2362	천원	183,973	43,454.4	
* 소 계				43,454	
재 료 비 경 유	13	L	1,146.00	14,898.0	
잡 품	7	%		1,042.8	
* 소 계				15,940	
노 무 비 건설기계운전사	1	인	39,632.2	39,632.2	
* 소 계				39,632	
** 총 계				99,026	

중 기 명 : 아스팔트 디스트리뷰우터 3800 L

중기가격 : 48,959 $ 분류코드 : E00003302003800000

명 칭	수 량	단 위	단 가	금 액	비 고
경 비 아스팔트 디스트리뷰우터	0.2474	$	56,596	14,001.8	
* 소 계				14,001	
재 료 비 경 유	10.9	L	1,146.00	12,491.4	
잡 품	25	%		3,122.8	
* 소 계				15,614	
노 무 비 건설기계운전사	1	인	39,632.2	39,632.2	
* 소 계				39,632	
** 총 계				69,247	

중 기 명 : 콘크리트 조면 마무리기 7.95 M

중기가격 : 60,000 $ 분류코드 : E00003801079500000

명 칭	수 량	단 위	단 가	금 액	비 고
경 비 콘크리트 조면 마무리기	0.2424	$	69,360	16,812.8	
* 소 계				16,812	
재 료 비 경 유	3.9	L	1,146.00	4,469.4	
잡 품	18	%		804.4	
* 소 계				5,273	
노 무 비 화물차운전사	1	인	34,740.0	34,740.0	
* 소 계				34,740	
** 총 계				56,825	

중 기 명 : 콘크리트 펌프차 41 M (80~95 M3/hr)

중기가격 : 297,273 천원 분류코드 : E00004504004100000

명 칭	수 량	단 위	단 가	금 액	비 고
경 비 콘크리트 펌프차	0.2562	천원	297,273	76,161.3	
* 소 계				76,161	
재 료 비 경 유	23.3	L	1,146.00	26,701.8	
잡 품	35	%		9,345.6	
* 소 계				36,047	
노 무 비 건설기계운전사	1	인	39,632.2	39,632.2	
* 소 계				39,632	
** 총 계				151,840	

중 기 명 : 공기압축기(이동식) 3.5 M3/Min

중기가격 : 12,148 천원 분류코드 : E00005205003500000

명 칭	수 량	단 위	단 가	금 액	비 고
경 비 공기압축기(이동식)	0.1719	천원	12,148	2,088.2	
* 소 계				2,088	
재 료 비 경 유	6.2	L	1,146.00	7,105.2	
잡 품	16	%		1,136.8	
* 소 계				8,242	
노 무 비 일반기계운전사	1	인	27,401.6	27,401.6	
* 소 계				27,401	
** 총 계				37,731	

중 기 명 : 공기압축기(이동식) 7.1 M3/Min

중기가격 : 17,968 천원 분류코드 : E00005205007100000

명 칭	수 량	단 위	단 가	금 액	비 고
경 비 공기압축기(이동식)	0.1719	천원	17,968	3,088.6	
* 소 계				3,088	
재 료 비 경 유	10	L	1,146.00	11,460.0	
잡 품	16	%		1,833.6	
* 소 계				13,293	
노 무 비 일반기계운전사	1	인	27,401.6	27,401.6	
* 소 계				27,401	
** 총 계				43,782	

중 기 명 : 공기압축기(이동식) 21.0M3/MIN

중기가격 : 40,213 천원 분류코드 : E00005205021000000

명 칭	수 량	단 위	단 가	금 액	비 고
경 비 공기압축기(이동식)	0.1719	천원	40,213	6,912.6	
* 소 계				6,912	
재 료 비 경 유	27.6	L	1,146.00	31,629.6	
잡 품	16	%		5,060.7	
* 소 계				36,690	
노 무 비 일반기계운전사	1	인	27,401.6	27,401.6	
* 소 계				27,401	
** 총 계				71,003	

중 기 명 : 코어드릴 40.64㎝

중기가격 : 1,954 천원 분류코드 : E00005901001600000

명 칭	수 량	단 위	단 가	금 액	비 고
경 비 코어드릴	0.5268	천원	1,954	1,029.3	
* 소 계				1,029	
재 료 비					
* 소 계					
노 무 비					
* 소 계					
** 총 계				1,029	

중 기 명 : 그라우팅믹서 190L × 2 (2KW)

중기가격 : 2,520 천원 분류코드 : E00006105019000000

명 칭	수 량	단 위	단 가	금 액	비 고
경 비 그라우팅믹서	0.4355	천원	2,520	1,097.4	
* 소 계				1,097	
재 료 비					
* 소 계					
노 무 비					
* 소 계					
** 총 계				1,097	

중 기 명 : 보오링기계 66.7MM × 500M (14.92KW)

중기가격 : 14,076 $ 분류코드 : E00006408005000000

명 칭	수 량	단 위	단 가	금 액	비 고
경 비 보오링기계	0.3299	$	16,271	5,367.8	
* 소 계				5,367	
재 료 비					
* 소 계					
노 무 비					
* 소 계					
** 총 계				5,367	

중 기 명 : 오거 111.90kW

중기가격 : 158,136 천원 분류코드 : E00006410150000000

명 칭	수 량	단 위	단 가	금 액	비 고
경 비 오거	0.3299	천원	158,136	52,169.0	
* 소 계				52,169	
재 료 비					
* 소 계					
노 무 비					
* 소 계					
** 총 계				52,169	

중 기 명 : 강연선인장기 60 Ton

중기가격 : 5,703 천원 분류코드 : E00006516006000000

명 칭	수 량	단 위	단 가	금 액	비 고
경 비 강연성인장기	0.4566	천원	5,703	2,603.9	
* 소 계				2,603	
재 료 비					
* 소 계					
노 무 비					
* 소 계					
** 총 계				2,603	

중 기 명 : 진동파일 해머(전동식) 30 KW

중기가격 : 62,578 $ 분류코드 : E00006530003000000

명 칭	수 량	단 위	단 가	금 액	비 고
경 비 진동파일 해머(전동식)	0.2682	$	72,340	19,401.5	
* 소 계				19,401	
재 료 비					
* 소 계					
노 무 비					
* 소 계					
** 총 계				19,401	

중 기 명 : 진동파일 해머(전동식) 60 KW

중기가격 : 111,756 $ 분류코드 : E00006530006000000

명 칭	수 량	단 위	단 가	금 액	비 고
경 비 진동파일 해머(전동식)	0.2682	$	129,189	34,648.4	
* 소 계				34,648	
재 료 비					
* 소 계					
노 무 비					
* 소 계					
** 총 계				34,648	

중 기 명 : 진동파일 해머(전동식) 90 KW

중기가격 : 177,312 $ 분류코드 : E00006530009000000

명 칭	수 량	단 위	단 가	금 액	비 고
경 비 진동파일 해머(전동식)	0.2682	$	204,972	54,973.4	
* 소 계				54,973	
재 료 비					
* 소 계					
노 무 비					
* 소 계					
** 총 계				54,973	

중 기 명 : PBD천공기(유압식) 147Kw, 38m

중기가격 : 405,153 천원 분류코드 : E00006701014700000

명 칭	수 량	단 위	단 가	금 액	비 고
경 비 PBD천공기(유압식)	0.2085	천원	405,153	84,474.4	
* 소 계				84,474	
재 료 비 경 유	29.8	L	1,146.00	34,150.8	
잡 품	15	%		5,122.6	
* 소 계				39,273	
노 무 비 건설기계운전사	1	인	39,632.2	39,632.2	
* 소 계				39,632	
** 총 계				163,379	

중 기 명 : 파일천공전용장비 100 TON

중기가격 : 270,348 $ 분류코드 : E00006802010000000

명 칭	수 량	단 위	단 가	금 액	비 고
경 비 파일천공전용장비	0.1615		312,522	50,472.3	
* 소 계				50,472	
재 료 비 경 유	18.69	L	1,146.00	21,418.7	
잡 품	20	%		4,283.7	
* 소 계				25,702	
노 무 비 건설기계운전사	1	인	39,632.2	39,632.2	★★★
* 소 계				39,632	
** 총 계				115,806	

중 기 명 : 진공흡입 준설차 25 Ton

중기가격 : 264,754 천원 분류코드 : E00007110002500000

명 칭	수 량	단 위	단 가	금 액	비 고
경 비 진공흡입 준설차	0.2413	천원	264,754	63,885.1	
* 소 계				63,885	
재 료 비 경 유	27.6	L	1,146.00	31,629.6	
잡 품	40	%		12,651.8	
* 소 계				44,281	
노 무 비 건설기계운전사	1	인	39,632.2	39,632.2	
* 소 계				39,632	
** 총 계				147,798	

중 기 명 : 자동세륜기(롤 타입) 2200×5150×1000

중기가격 : 14,533 천원 분류코드 : E00007202000800000

명 칭	수 량	단 위	단 가	금 액	비 고
경 비 자동세륜기(롤 타입)	0.6502	천원	14,533	9,449.3	
* 소 계				9,449	
재 료 비 전 력 비	15.1	원	81.00	1,223.1	
* 소 계				1,223	
노 무 비					
* 소 계					
** 총 계				10,672	

중 기 명 : 물탱크(살수차) 5500 L

중기가격 : 41,342 천원 분류코드 : E00007204005500000

명 칭	수 량	단 위	단 가	금 액	비 고
경 비 물탱크(살수차)	0.2113	천원	41,342	8,735.5	
* 소 계				8,735	
재 료 비 경 유	9.3	L	1,146.00	10,657.8	
잡 품	30	%		3,197.3	
* 소 계				13,855	
노 무 비 화물차운전사	1	인	34,740.0	34,740.0	
* 소 계				34,740	
** 총 계				57,330	

중 기 명 : 물탱크(살수차) 16000 L

중기가격 : 79,291 천원 분류코드 : E00007204016000000

명 칭	수 량	단 위	단 가	금 액	비 고
경 비 물탱크(살수차)	0.2113	천원	79,291	16,754.1	
* 소 계				16,754	
재 료 비 경 유	12.9	L	1,146.00	14,783.4	
잡 품	30	%		4,435.0	
* 소 계				19,218	
노 무 비 화물차운전사	1	인	34,740.0	34,740.0	
* 소 계				34,740	
** 총 계				70,712	

중 기 명 : 라인 마커 10Km/hr

중기가격 : 58,986 천원 분류코드 : E00007330001000000

명 칭	수 량	단 위	단 가	금 액	비 고
경 비 라인 마커	0.2294	천원	58,986	13,531.3	
* 소 계				13,531	
재 료 비 경 유	20.7	L	1,146.00	23,722.2	
잡 품	4	%		948.8	
* 소 계				24,671	
노 무 비 일반기계운전사	1	인	27,401.6	27,401.6	
* 소 계				27,401	
** 총 계				65,603	

중 기 명 : 발전기 25 KW

중기가격 : 12,482 천원 분류코드 : E00007505002500000

명 칭	수 량	단 위	단 가	금 액	비 고
경 비 발전기	0.2362	천원	12,482	2,948.2	
* 소 계				2,948	
재 료 비 경 유	4.3	L	1,146.00	4,927.8	
잡 품	24	%		1,182.6	
* 소 계				6,110	
노 무 비 일반기계운전사	1	인	27,401.6	27,401.6	
* 소 계				27,401	
** 총 계				36,459	

중 기 명 : 발전기 50 KW

중기가격 : 17,368 천원 분류코드 : E00007505005000000

명 칭	수 량	단 위	단 가	금 액	비 고
경 비 발전기	0.2362	천원	17,368	4,102.3	
* 소 계				4,102	
재 료 비 경 유	8.7	L	1,146.00	9,970.2	
잡 품	24	%		2,392.8	
* 소 계				12,363	
노 무 비 일반기계운전사	1	인	27,401.6	27,401.6	
* 소 계				27,401	
** 총 계				43,866	

중 기 명 : 발전기 100 KW

중기가격 : 21,101 천원 분류코드 : E00007505010000000

명 칭	수 량	단 위	단 가	금 액	비 고
경 비 발전기	0.2362	천원	21,101	4,984.0	
* 소 계				4,984	
재 료 비 경 유	17.4	L	1,146.00	19,940.4	
잡 품	24	%		4,785.6	
* 소 계				24,726	
노 무 비 일반기계운전사	1	인	27,401.6	27,401.6	
* 소 계				27,401	
** 총 계				57,111	

중 기 명 : 발전기 250 KW

중기가격 : 45,812 천원 분류코드 : E00007505025000000

명 칭	수 량	단 위	단 가	금 액	비 고
경 비 발전기	0.2362	천원	45,812	10,820.7	
* 소 계				10,820	
재 료 비 경 유	38.3	L	1,146.00	43,891.8	
잡 품	24	%		10,534.0	
* 소 계				54,425	
노 무 비 일반기계운전사	1	인	27,401.6	27,401.6	
* 소 계				27,401	
** 총 계				92,646	

중 기 명 : 발전기 450 KW

중기가격 : 81,494 천원 분류코드 : E00007505045000000

명 칭	수 량	단 위	단 가	금 액	비 고
경 비 발전기	0.2362	천원	81,494	19,248.8	
* 소 계				19,248	
재 료 비 경 유	68.9	L	1,146.00	78,959.4	
잡 품	24	%		18,950.2	
* 소 계				97,909	
노 무 비 일반기계운전사	1	인	27,401.6	27,401.6	
* 소 계				27,401	
** 총 계				144,558	

중 기 명 : 용접기 (교류) 200 AMP

중기가격 : 337 천원 분류코드 : E00007611020000000

명 칭	수 량	단 위	단 가	금 액	비 고
경 비 용접기 (교류)	0.2362	천원	337	79.5	
* 소 계				79	
재 료 비					
* 소 계					
노 무 비					
* 소 계					
** 총 계				79	

중 기 명 : 용접기 (교류) 500 AMP

중기가격 : 583 천원 분류코드 : E00007611050000000

명 칭	수 량	단 위	단 가	금 액	비 고
경 비 용접기 (교류)	0.2362	천원	583	137.7	
* 소 계				137	
재 료 비					
* 소 계					
노 무 비					
* 소 계					
** 총 계				137	

중 기 명 : 디이젤엔진 14.92 KW

중기가격 : 2,823 천원 분류코드 : E00007812002000000

명 칭	수 량	단 위	단 가	금 액	비 고
경 비 디이젤엔진	0.2799	천원	2,823	790.1	
* 소 계				790	
재 료 비 경 유	2.2	L	1,146.00	2,521.2	
잡 품	16	%		403.3	
* 소 계				2,924	
노 무 비					
* 소 계					
** 총 계				3,714	

중 기 명 : 관로조사용 CCTV적재차

중기가격 : 22,500 천원 분류코드 : E00B04226000000000

명 칭	수 량	단 위	단 가	금 액	비 고
경 비 그랜드스타렉스	0.1319	천원	22,500	2,967.7	
* 소 계				2,967	
재 료 비 경 유	1.25	L	1,146.00	1,432.5	
잡 품	10	%		143.2	
* 소 계				1,575	
노 무 비 화물차운전사	1	인	34,740.0	34,740.0	
* 소 계				34,740	
** 총 계				39,282	

중 기 명 : 관로조사용 CCTV카메라 D-1020,자주식 직시

중기가격 : 14,300 천원 분류코드 : E00J10-21000000000

명 칭	수 량	단 위	단 가	금 액	비 고
경 비 관로조사용 CCTV카메라	0.5	천원	14,300	7,150.0	
* 소 계				7,150	
재 료 비					
* 소 계					
노 무 비					
* 소 계					
** 총 계				7,150	

중 기 명 : 깊이 자동기록기 PBD

중기가격 : 35,000 천원 분류코드 : EX0000009000000000

명 칭	수 량	단 위	단 가	금 액	비 고
경 비 깊이자동기록기	0.1711	천원	35,000	5,988.5	
* 소 계				5,988	
재 료 비					
* 소 계					
노 무 비					
* 소 계					
** 총 계				5,988	

Ⅴ. 단 가 산 출 목 록 표

공 종 명	규 격	수 량	단위	합 계	재 료 비	노 무 비	경 비	비 고
연약지반 계측		1	식	706,700,000			706,700,000	#.1
SAND MAT부설	T=50㎝	1	M3	384	126	150	108	#.2
SAND MAT 제거	L=1.0㎞	1	M3	3,134	1,041	1,229	864	#.3
P.P MAT 제거	50KN/m	1	M2	92		92		#.4
P/L재 정지 및 복구	도우저32TON	1	M3	264	110	79	75	#.5
P/L재 굴착 및 운반	공구내여성토량유용,L=31m	1	M3	2,054	673	803	578	#.6
P/L재 제거 및 운반	지구내 복구,L=31m,덤프24	1	M3	4,707	1,482	1,947	1,278	#.7
굴착치환토 운반	공구내 토량유용,L=1.0㎞,덤프24	1	M3	5,766	1,849	2,347	1,570	#.8
반출모래 적치	L=1.0㎞,덤프24	1	M3	3,355	1,084	1,357	914	#.9
PBD 공		1	M	761	624	70	67	#.10
장비 조립 및 해체	PBD장비	1	회	1,978,888	138,040	1,432,555	408,293	#.11
P B D 사전천공	D200㎜	1	M	5,304	1,826	1,678	1,800	#.12
표준관입 시험		1	회	50,653	11,178	36,397	3,078	#.13
흙운반	L=38.1m,, 도쟈	1	M3	795	331	237	227	#.14
덤프운반	L=1.060㎞,로더+덤프24톤	1	M3	2,458	976	643	839	#.15
덤프운반	L=0.2㎞,로더	1	M3	1,505	433	714	358	#.16
모래운반	L=1.0㎞	1	M3	3,508	1,324	966	1,218	#.17
순성토운반 (토사)	L=1㎞,로더+덤프24톤	1	M3	2,409	955	632	822	#.18
치환토 반입토	L = 10.0㎞	1	M3	6,243	2,602	1,514	2,127	#.19
보 차 도 경 계 석(직선)	화강석(200*250*1000)	1	M	27,096	2,533	23,670	893	#.20
보 차 도 경 계 석(곡선)	화강석(200*250*1000)	1	M	30,274	2,711	26,448	1,115	#.21
도막식 포장	T= 5㎝,차도부	1	M2					#.22
도막식 포장	T= 5㎝,자전거도로	1	M2					#.23
단차경계석(직선,경사석)	화강석(200*250-100*1000,A형)	1	M	26,738	2,434	23,411	893	#.24
단차경계석(직선,낮춤석)	화강석(200*100*1000,B형)	1	M	23,143	2,259	20,217	667	#.25
도로경계석(직선)	인조화강석(150*120*1000)	1	M	11,186	1,279	9,452	455	#.26
일반아스팔트표층포장	인력포설,소규모	1	M2	6,025	641	4,931	453	#.27
2중교통표지판	삼각1변120+103.9㎝	1	EA	348,019	115,325	231,404	1,290	#.28
교통표지판(부착식)	원형90㎝	1	EA	88,292		88,292		#.29
교통표지판	오각(60*20*60㎝)	1	EA	348,019	115,325	231,404	1,290	#.30
2중교통표지판	오각,60*20*60㎝	1	EA	348,019	115,325	231,404	1,290	#.31
교통표지판	삼각표지판 120㎝	1	EA	348,019	115,325	231,404	1,290	#.32
어린이 보호표지	편지식,300*200㎝	1	EA	3,151,564	1,969,600	1,125,019	56,945	#.33
교통표지판	원형표지판 90㎝	1	EA	348,019	115,325	231,404	1,290	#.34
교통표지판	원형,장애물표적40×40㎝	1	EA	348,019	115,325	231,404	1,290	#.35

공 종 명	규 격	수 량	단위	합 계	재 료 비	노 무 비	경 비	비 고
자전거용 도로표지판	원형표지판 90㎝	1	EA	348,019	115,325	231,404	1,290	#.36
가드휀스 설치		1	경간	123,488	8,581	114,907		#.37
가설 사무실	36개월	1	M2	34,329			34,329	#.38
세륜세차시설	36개월	1	개소	41,212,289	8,172,766	16,380,763	16,658,760	#.39
살 수		1	a	758	347	277	134	#.40
임시침사지 설치및철거	TYPE-A	1	개소	80,386,299	20,310,140	47,708,061	12,368,098	#.41
임시침사지 설치및철거	TYPE-B	1	개소	29,957,794	8,322,369	17,146,499	4,488,926	#.42
임시침사지 설치및철거	TYPE-C	1	개소	40,926,354	11,189,990	23,574,960	6,161,404	#.43
임시침사지 설치및철거	TYPE-D	1	개소	45,800,833	12,251,391	26,610,974	6,938,468	#.44
임시침사지 설치및철거	TYPE-E	1	개소	57,841,593	15,293,072	33,757,215	8,791,306	#.45
톤마대 쌓기		1	M2	36,377	12,582	18,697	5,098	#.46
가배수관 철거	Φ1200MM	1	본	47,553	4,878	36,615	6,060	#.47
우수받이덮개설치	주철400x500x50	1	조	4,125			4,125	#.48
우수받이덮개설치	주철400x1000x50	1	조	10,701			10,701	#.49
우수받이덮개설치	주철700x700x50	1	조	8,107			8,107	#.50
GRP관 하차	D200	1	본	130			130	#.51
GRP관 하차	D250	1	본	161			161	#.52
GRP관 하차	D300	1	본	207			207	#.53
GRP관 하차	D400	1	본	309			309	#.54
GRP관 하차	D500	1	본	431			431	#.55
PC맨홀 하차		1	TON	2,056			2,056	#.56
시멘트 운반	운반거리: L=10㎞이내	1	대	626			626	#.57
철근 운반	운반거리: L=10㎞이내	1	TON	13,517			13,517	#.58
강재소운반	운반거리: L=0.1㎞이내	1	TON	12,227	1,096	9,398	1,733	#.59
강재운반비	20TON트레일러,10KM	1	TON	8,318			8,318	#.60
원형거푸집	3회	1	M2	94,006	20,324	73,682		#.61
교량배수시설		1	식	56,702,694	26,674,931	28,925,360	1,102,403	#.62
시험용수비	물탱크:5500ℓ	1	M3	6,385	1,012	4,294	1,079	#.63
시험용수비	(물탱크:5500ℓ) ₩4-	1	M3	6,985	1,612	4,294	1,079	#.64
기초잡석	부설 및 다짐	1	m3	9,322	730	7,475	1,117	#.65
자재투입구설치	1700*2200*30	1	개소	6,421,675	757,668	5,479,915	184,092	#.66
보조기층포설	소규모,인력	1	㎥	11,093	1,400	8,143	1,550	#.67
사고석 포장	T= 10㎝	1	M2	59,385	339	58,736	310	#.68
스톤블럭 포장	T=60㎜	1	㎡	5,611	505	4,561	545	#.69
토공규준틀	수평규준틀	1	개소	73,333	5,842	67,491		#.70

공 종 명	규 격	수 량	단위	합 계	재 료 비	노 무 비	경 비	비 고
토공규준틀	비탈규준틀	1	개소	54,370	3,568	50,802		#.71
치환토(토사)		1	m3	13,143	4,710	4,102	4,331	#.72
층다짐		1	m3	1,293	318	648	327	#.73
차선규제봉 설치	450x250x80	1	EA	37,634	33,000	4,414	220	#.74
보도용 난간 설치	W=6.0m, H=1.30m	1	m	630,379	540,000	90,379		#.75
차도용 난간 설치	W=4.0m, H=1.40m	1	m	729,982	615,380	114,602		#.76
SOLE PLATE 제작 및 설치		1	ton	6,455,463	1,116,742	5,330,039	8,682	#.77
균열유도용줄눈	T=10mm	1	m	5,506	2,080	3,248	178	#.78
H-BEAM 설치 및 철거	L:9m-11m	1	M	17,326	1,370	11,089	4,867	#.79
Jack 설치및철거		1	개소	7,448	1,136	6,312		#.80
보걸이 설치및철거	L-90×90×10	1	개소	27,723	8,206	18,356	1,161	#.81
강재손료(12개월미만)	H-250x250x9x14	1	TON	457,100	457,100			#.82
강재손료(12개월미만)	H-300x300x10x15	1	TON	457,100	457,100			#.83
강재사용료(초기우수)	III-400x150x13	1	TON	400,100	400,100			#.84
강재사용료(12개월미만)-PCBOX	III-400x150x13	1	TON	628,100	628,100			#.85
강재사용료(12개월미만)	III-400x150x13	1	TON	628,100	628,100			#.86
JACK사용료(12개월미만)	100TON	1	EA	67,500	67,500			#.87
철근조립(현장)	간단	1	ton	457,542	7,800	449,742		#.88
철근조립(현장)	보통	1	ton	499,638	10,140	489,498		#.89
철근조립(현장)	복잡	1	ton	525,526	12,480	513,046		#.90
철근가공(공장)	간단	1	ton	68,421	844	42,236	25,341	#.91
철근가공(공장)	보통	1	ton	85,668	1,057	52,882	31,729	#.92
철근가공(공장)	복잡	1	ton	111,926	1,381	69,091	41,454	#.93
동바리	목재4회	1	공/m3	67,390	1,616	65,774		#.94
동바리	DECK FINISHER용	1	공/m3	67,390	1,616	65,774		#.95
스페이셔설치	수직	1	㎡	504	480	24		#.96
스페이셔설치	수평	1	㎡	210	200	10		#.97
준설및세정		1	㎥	117,296	17,737	61,015	38,544	#.98
교량받침(면진받침)	1.0 ton 이하	1	개	455,571	28,690	344,716	82,165	#.99
슬래브면고르기	데크휘니샤	1	m2	1,494	138	914	442	#.100
전선관설치	Φ100mm	1	m	4,614	4,395	219		#.101
전선관설치	Φ125mm	1	m	7,699	7,333	366		#.102
NOTCH설치	알루미늄	1	m	2,990	2,848	142		#.103
사토운반(토사)	L=13.0km	1	m3	8,835	3,688	2,138	3,009	#.104
무수축 모르타르 타설		1	m3	144,864	9,180	135,684		#.105

공 종 명	규 격	수 량	단위	합 계	재 료 비	노 무 비	경 비	비 고
무수축 콘크리트 타설		1	m3	466,938	20,825	446,113		#.106
신축이음장치(NEWMONOCELL)	(신축량 50 m/m)	1	M	661,219	480,637	171,065	9,517	#.107
신축이음장치(NEWMONOCELL)	(신축량 80 m/m)	1	M	753,219	572,637	171,065	9,517	#.108
보조기층 포설및다짐	본선포장(기계)	1	m3	3,834	857	1,925	1,052	#.109
도로경계석(화강석)직선구간	150×120×120×1000	1	m	6,254	350	5,468	436	#.110
철근운반비		1	ton	11,706			11,706	#.111
철근운반비	(가공장->현장)	1	ton	13,639			13,639	#.112
철근운반비	(공장->가공장)	1	ton	9,650			9,650	#.113
강널말뚝 항타 및 항발	L=5.50m, U-400×150×13mm	1	본	107,233	21,111	51,543	34,579	#.114
쐐기 시트 파일 제작	H=15.0M	1	본	422,838	47,103	375,225	510	#.115
가이드빔설치철거	300x300,10M	1	회	523,930	42,303	372,689	108,938	#.116
가이드빔설치철거	250x250,10M	1	회	521,990	42,043	371,458	108,489	#.117
코너 시트 파일 제작	H=5.50M	1	본	145,141	33,940	111,169	32	#.118
GUIDE BEAM용 쐐기제작	(H-250×250)	1	개	38,758	34,923	3,761	74	#.119
앵커볼트설치	Φ20이하	1	EA	20,985		20,574	411	#.120
앵커볼트설치	Φ24이하	1	EA	32,271		31,639	632	#.121
앵커볼트설치	Φ32이하	1	EA	51,670		50,657	1,013	#.122
볼트조이기		1	공	1,035	126	877	32	#.123
볼트풀기		1	공	826	100	701	25	#.124
PC BOX 설치	1@1.2x1.2	1	M	219,685	31,991	153,963	33,731	#.125
PC BOX 설치	1@1.5x1.5	1	M	255,283	34,202	181,029	40,052	#.126
PC BOX 설치	1@2.0x1.5	1	M	322,693	38,194	231,537	52,962	#.127
PC BOX 설치	1@2.5x1.5	1	M	332,265	37,579	249,043	45,643	#.128
PC BOX 설치	1@3.0x1.5	1	M	352,669	38,973	266,498	47,198	#.129
PC BOX 설치	1@2.0x1.5,낙차부	1	M	357,025	67,325	244,108	45,592	#.130
PC BOX 설치	1@2.0x0.8	1	M	311,232	62,503	202,119	46,610	#.131
아스콘 표층 포설다짐	T=5.0cm(저소음배수성)	1	m2	849	114	569	166	#.132
아스콘 표층 포설다짐	T=5~7cm	1	m2	820	114	540	166	#.133
아스팔트표층포설및다짐	인력식소규모장비	1	M2	6,025	641	4,931	453	#.134
곡선유도표지 (갈매기표지판)	450×600mm	1	개	75,210	70,000	5,210		#.135
안전관리계획서검토비		1	식	1,050,000			1,050,000	#.136
품질시험비(인장강도)	철근콘크리트봉강(KS D 3504)	1	회	15,293	151	14,568	574	#.137
품질시험비(겉모양,치수,무게)	상하수도,전기,통신용뚜껑(KS D 4302)	1	회	1,715	16	1,596	103	#.138
품질시험비(정하중)	상하수도,전기,통신용뚜껑(KS D 6021)	1	회	50,365	498	48,334	1,533	#.139
품질시험비(유기물함량)	성토용흙(KS F 2302)	1	회	7,136	70	1,596	5,470	#.140

공 종 명	규 격	수 량	단위	합 계	재 료 비	노 무 비	경 비	비 고
품질시험비(입도)	성토용흙(KS F 2302)	1	회	178,474	1,767	156,196	20,511	#.141
품질시험비(액성한계)	성토용흙(KS F 2303)	1	회	41,179	407	35,939	4,833	#.142
품질시험비(소성한계)	성토용흙(KS F 2303)	1	회	20,887	206	16,125	4,556	#.143
품질시험비(함수비)	성토용흙(KS F 2306)	1	회	6,218	61	3,193	2,964	#.144
품질시험비(밀도)	성토용흙(KS F 2308)	1	회	43,709	432	29,874	13,403	#.145
품질시험비(세립토 비율)	성토용흙(KS F 2309)	1	회	27,717	274	21,611	5,832	#.146
품질시험비(평판재하)	성토용흙(KS F 2310)	1	회	160,935	1,593	157,765	1,577	#.147
품질시험비(프루프롤링)	성토용흙(KS F 2310)	1	회	120,702	1,195	118,324	1,183	#.148
품질시험비(현장밀도)	되메우기및구조물뒤채움(KS F 2311)	1	회	72,438	717	60,297	11,424	#.149
품질시험비(다짐)	성토용흙(KS F 2312)	1	회	153,221	1,516	137,235	14,470	#.150
품질시험비(실내CBR)	성토용흙(KS F 2320)	1	회	306,337	3,033	265,824	37,480	#.151
품질시험비(투수계수)	샌드매트및샌드드레인용모래(KS F 232	1	회	136,356	1,350	118,324	16,682	#.152
품질시험비(모래담량)	쇄석기층(KS F 2340)	1	회	54,543	540	49,979	4,024	#.153
품질시험비(밀도)	혼합물의포설(KS F 2353)	1	회	55,284	547	48,812	5,925	#.154
품질시험비(두께)	혼합물의포설(KS F 2367)	1	회	20,920	207	20,508	205	#.155
품질시험비(평탄성/종방향)	혼합물의포설(KS F 2373)	1	회	9,644	95	9,455	94	#.156
품질시험비(슬럼프)	굳지않은콘크리트(KS F 2402)	1	회	1,778	17	1,596	165	#.157
품질시험비(압축강도)	굳지아니한 콘크리트(KS F 2405)	1	회	5,265	52	5,084	129	#.158
품질시험비(공기량)	굳지않은콘크리트(KS F 2421)	1	회	9,345	92	8,866	387	#.159
품질시험비(압축강도)	굳지않은콘크리트(KS F 2422)	1	회	5,265	52	5,084	129	#.160
품질시험비(지지력-확대기초)	터파기(KS F 2444)	1	회	354,017	3,505	347,042	3,470	#.161
품질시험비(체가름)	동상방지층 및 보조기층(KS F 2502)	1	회	160,352	1,587	156,196	2,569	#.162
품질시험비(밀도및흡수율-굵은골재)	동상방지층 및 보조기층(KS F 2503)	1	회	25,859	255	23,036	2,568	#.163
품질시험비(안정성)	동상방지층 및 보조기층(KS F 2507)	1	회	48,586	481	39,441	8,664	#.164
품질시험비(마모율)	시멘트안정처리기층(KS F 2508)	1	회	27,836	275	22,123	5,438	#.165
품질시험비(0.08㎜체통과량)	콘크리트용골재(KS F 2511)	1	회	14,574	144	9,941	4,489	#.166
품질시험비(지지력-동재하)	터파기(KS F 2591)	1	회	316,997	3,138	309,972	3,887	#.167
품질시험비(기건비중)	콘크리트벽돌(KS F 4004)	1	회	7,443	73	7,298	72	#.168
품질시험비(압축강도)	콘크리트벽돌(KS F 4004)	1	회	16,594	164	15,129	1,301	#.169
품질시험비(휨강도)	콘크리트경계블럭(KS F 4006)	1	회	36,760	363	34,876	1,521	#.170
품질시험비(흡수율)	콘크리트경계블럭(KS F 4006)	1	회	18,228	180	13,238	4,810	#.171
품질시험비(겉모양,모양,치수)	콘크리트경계블럭(KS F 4006)	1	회	3,857	38	3,782	37	#.172
품질시험비(수밀성)	하수도용관(KS F 4402)	1	회	4,317	42	3,193	1,082	#.173
품질시험비(내압강도)	하수도용관(KS F 4402)	1	회	4,317	42	3,193	1,082	#.174
품질시험비(외압강도)	하수도용관(KS F 4402)	1	회	4,317	42	3,193	1,082	#.175

공 종 명	규 격	수 량	단위	합 계	재 료 비	노 무 비	경 비	비 고
품질시험비(휨강도)	보차도용콘크리트인터록킹블럭(KS F 4	1	회	21,126	209	18,911	2,006	#.176
품질시험비(유색층두께)	보차도용콘크리트인터록킹블럭(KS F 4	1	회	1,627	16	1,596	15	#.177
품질시험비(봉합강도)	토목용부직포섬유(KS K 0530)	1	회	6,457	63	6,158	236	#.178
품질시험비(투수계수)	토목용부직포섬유(KS K 0630)	1	회	27,744	274	18,153	9,317	#.179
품질시험비(인장강도및신도)	토목용부직포섬유(KS K 0743)	1	회	8,552	84	8,211	257	#.180
품질시험비(유효구멍크기)	드레인보드(KS K 0754)	1	회	70,165	694	67,050	2,421	#.181
품질시험비(인장강도,인장변형률)	토목섬유매트(KS K 2502)	1	회	14,746	145	14,370	231	#.182
품질시험비(봉합강도)	토목섬유매트(KS K 10321)	1	회	5,875	58	5,673	144	#.183
품질시험비(수직 투수계수)	토목섬유매트(KS K 11058)	1	회	18,969	187	18,153	629	#.184
품질시험비(겉모양)	토목용부직포섬유(KS K 2630)	1	회	12,795	126	12,544	125	#.185
품질시험비(배수성능)	드레인보드(KS K 9840)	1	회	18,517	183	18,153	181	#.186
품질시험비(두께)	토목용부직포섬유(KS K 9863)	1	회	1,627	16	1,596	15	#.187
품질시험비(무게)	토목용부직포섬유(KS K 9864)	1	회	1,804	17	1,596	191	#.188
품질관리 시험비		1	식	369,174,341			369,174,341	#.189
시험비	품질관리 활동비	1	월	3,432,679			3,432,679	#.190
품질관리차량비		1	개월	433,509			433,509	#.191
시공상세도작성	단순	1	매	121,466		121,466		#.192
시공상세도작성	보통	1	매	189,041		189,041		#.193
시공상세도작성	복잡	1	매	290,151		290,151		#.194
셋앵커설치	셋앵커볼트,Φ5/8 × 125㎜	1	EA	13,947	894	13,053		#.195
수평다발관 설치	판형다발관 Φ300형	1	m	14,936	4,305	10,631		#.196
말뚝이음밴드(D500㎜)	상부(2EA/개소)	1	개소	130,000	130,000			#.197
말뚝이음밴드(D500㎜)	중부(2EA/개소)	1	개소	120,000	120,000			#.198
콘크리트말뚝 두부정리	D500㎜	1	본	22,614	815	20,088	1,711	#.199
ICP말뚝 두부보강	D500㎜(형식 1)	1	본	118,149	5,878	112,006	265	#.200
이물질방지시설	방지캡(D500㎜)	1	EA	1,100	1,050	50		#.201
모래채움		1	m3	13,026		13,026		#.202
ICP 말뚝박기(기성말뚝-오거비트)	D500㎜, L=37.600m/본-연결수로교량1-	1	M	39,735	5,415	19,688	14,632	#.203
ICP 말뚝박기(기성말뚝-오거비트)	D500㎜, L=41.800m/본-연결수로교량1-	1	M	38,490	5,415	18,924	14,151	#.204
동재하시험		1	회	900,000			900,000	#.205
정재하시험		1	회	4,500,000			4,500,000	#.206
수평재하시험		1	회	2,500,000			2,500,000	#.207
유공관	D = 100㎜	1	M	3,761	2,502	1,259		#.208
부직포설치	필터매트	1	M2	2,270	2,088	182		#.209
부직포설치	유공관용	1	M2	1,360	1,178	182		#.210

공 종 명	규 격	수 량	단위	합 계	재 료 비	노 무 비	경 비	비 고
다웰바 설치	(D25,L=600㎜)	1	EA	24,404	8,374	16,030		#.211
ICP 말뚝 자재비	D500mm, L=37.8M/본	1	m	81,825	81,825			#.212
ICP 말뚝 자재비	D500mm, L=42.0M/본	1	m	80,428	80,428			#.213
슬래브양생		1	M2	570	39	521	10	#.214
점검용계단	P.C블럭,400×300×235	1	m	119,735	37,101	78,775	3,859	#.215
COVER PLATE	난간용	1	ea	169,742	68,136	101,441	165	#.216
COVER PLATE	보도용	1	ea	349,754	135,085	214,320	349	#.217
교량정기안전점검비		1	식	16,411,446			16,411,446	#.218
정기안전점검비	초기점검	1	식	5,470,482			5,470,482	#.219
정기안전점검비	정기점검	1	식	10,940,964			10,940,964	#.220
교면방수		1	m2	28,000			28,000	#.221
초기우수처리시설	408m3/hr	1	식	262,297,000	144,884,033	80,164,166	37,248,801	#.222
중기운반비		1	식	10,758,857	1,197,167	5,997,652	3,564,038	#.223
폐기물 상차비	(폐아스콘)	1	ton	488	141	206	141	#.224
축중기 설치 및 해체	36개월	1	nr	9,194,954	2,910,000	6,284,954		#.225
시공 측량비		1	km	5,871,898	40,510	5,831,388		#.226
준공도서작성비		1	식	1,105,000			1,105,000	#.227
도로대장 작성		1	식	20,162,744		20,162,744		#.228
아스팔트포장깨기	T=30cm 미만	1	m3	6,587	963	3,494	2,130	#.229

Ⅵ. 단 가 산 출

산 출 근 거	합 계	재 료 비	노 무 비	경 비	비 고
HC1031000 연약지반 계측 /1식	706,700,000.0			706,700,000.0	#.1
◆연약지반 계측(견적서참조)					
경 비 : 706,700,000 * 1 식 =706,700,000.0	706,700,000.0			706,700,000.0	
계	706,700,000.0			706,700,000.0	
전체 합계	706,700,000			706,700,000	

산 출 근 거	합 계	재 료 비	노 무 비	경 비	비 고
HCA011000 SAND MAT부설 T=50cm /1M3	384.0	126.0	150.0	108.0	#.2
1. 모래구입 및 운반					
별산					
2. 부 설(도자 19TON)					
L=50 M , f=1.0 , qo=3.2 , e=0.84 , q = 3.2 * e =2.69					
v1=75 , v2=98 , E=0.7					
Cm= L/v1 + L/v2 + 0.25 = 1.43 min					
Q= 60 * q * f * E / Cm = 79.01 ㎥/hr					
재 료 비 : 33,234 / 79.01 * 0.3 =126.1	126.1	126.1			
노 무 비 : 39,632 / 79.01 * 0.3 =150.4	150.4		150.4		
경 비 : 28,546 / 79.01 * 0.3 =108.3	108.3			108.3	
소 계	384.8	126.1	150.4	108.3	
전체 합계	384	126	150	108	

산 출 근 거	합 계	재 료 비	노 무 비	경 비	비 고
HCA012000 SAND MAT 제거 L=1.0km /1M3	3,134.0	1,041.0	1,229.0	864.0	#.3
1. 장비조합					
① 적 재 : 백호1.0㎥					
② 운 반 : 덤프트럭 24 TON					
2. 운반거리 및 속도					
- 운반거리(L1) = 1.0 km , V1 = 15 km/hr , V2 = 20 km/hr					
3. 기계경비					
가. 유압식백호(1.0M3)					
Qh = 3600 * q * Ks * f * Es / Cm					
q = 1.0, Ks = 0.9, f = 1 / 1.15 = 0.87					
Es = 0.70					
Cm = 19 sec (보통 90)					
Q = 3600 * 1 * 0.9 * 0.87 * 0.7 / 19 = 103.85 M3/HR					
- 재 료 비 : 27,263 / 103.85 =262.5	262.5	262.5			
- 노 무 비 : 39,632 / 103.85 =381.6	381.6		381.6		
- 경 비 : 25,585 / 103.85 =246.3	246.3			246.3	
소 계 :	890.4	262.5	381.6	246.3	
나. 덤프트럭(24TON)					
T = 24 TON , rt = 1.75 ton/㎥					
L = 1.15					
q = 24 / 1.75 * 1.15 = 15.77 M3 , E = 0.9					
f = 1/L , qs = 1.0, Ks = 0.90					
N = q / (1 * 0.9) = 17.52 회 , Cms = 19 SEC , Es = 0.7					
T1 = (19 * 17.52) / (60 * 0.7) = 7.93 MIN					
T2 = (1/15+1/20)*60 = 7.00 MIN					
T3 = 0.5 MIN , T4 = 0.42 MIN					
Cm = 7.93 + 7 + 0.5 + 0.42 = 15.85 MIN					
Q = 60 * 15.77 * 0.8695652 * 0.9 / 15.85 = 46.72 M3/HR					
재 료 비 : 36,374 / 46.72 * 1 =778.5	778.5	778.5			
노 무 비 : 39,632 / 46.72 * 1 =848.2	848.2		848.2		
경 비 : 28,880 / 46.72 * 1 =618.1	618.1			618.1	
소 계 :	2,244.8	778.5	848.2	618.1	
전체 합계	3,134	1,041	1,229	864	

산 출 근 거	합 계	재 료 비	노 무 비	경 비	비 고
HCA013010 P.P MAT 제거 50KN/m /1M2	92.0		92.0		#.4
1. P.P MAT (50 KN/m)					
별산(현장도착도)					
소 계					
2. 제거인부(설치의 30%)					
특별인부 : 0.14 인/㎡ * 155,599/100 ㎡ * 0.3 =65.3	65.3		65.3		
보통인부 : 0.07 인/㎡ * 130,264/100 ㎡ * 0.3 =27.3	27.3		27.3		
소 계	92.6		92.6		
전체 합계	92		92		

산 출 근 거	합 계	재 료 비	노 무 비	경 비	비 고
HCA013501 P/L재 정지 및 복구 도우저32TON /1M3	264.0	110.0	79.0	75.0	#.5
1. 작업능률					
E = 0.75, L = 20 M					
f = 1, V1 = 70, V2 = 78, t = 0.25					
q = 5.5 * 0.96 = 5.28					
cm = (L/V1 + L/V2) + 0.25 = 0.79 min					
Q = (60 * q * f * 0.75) / cm = 300.76 ㎥/hr					
2. 장비경비					
재 료 비 : 55,301 / Q * 0.3 * 2 =110.3	110.3	110.3			
노 무 비 : 39,632 / Q * 0.3 * 2 =79.0	79.0		79.0		
경 비 : 38,023 / Q * 0.3 * 2 =75.8	75.8			75.8	
소 계 :	265.1	110.3	79.0	75.8	
전체 합계	264	110	79	75	

산 출 근 거	합 계	재 료 비	노 무 비	경 비	비 고
HCA014000 P/L재 굴착 및 운반 공구내여성토량유용,L=31m /1M3	2,054.0	673.0	803.0	578.0	#.6
1. 장비조합					
① 굴착 및 운반 : 도쟈 19 TON					
2. 기계경비(도쟈 19TON)					
L = 30 m , E = 0.6, f = 1.0/1.3					
q1 = 3.2 * 0.920 = 2.94					
V1 = 40 m/min , V2 = 46 m/min					
Cm = 30/40 + 30/46 + 0.25 = 1.65 min					
Q = 60 * 2.94 * 0.7692308 * 0.6 / 1.65 = 49.34 ㎥/hr					
재 료 비 : 33,234 / 49.34 =673.5	673.5	673.5			
노 무 비 : 39,632 / 49.34 =803.2	803.2		803.2		
경 비 : 28,546 / 49.34 =578.5	578.5			578.5	
소 계	2,055.2	673.5	803.2	578.5	
전체 합계	2,054	673	803	578	

산 출 근 거	합 계	재 료 비	노 무 비	경 비	비 고
HCA015100 P/L재 제거 및 운반 지구내 복구,L=31m,덤프24 /1M3	4,707.0	1,482.0	1,947.0	1,278.0	#.7
1. 장비조합					
① 적 재 : 타이어로우더 2.29M3 ② 운 반 : 덤프트럭 24 TON					
2. 운반거리 및 속도					
- 운반거리(L1) = 0.031 km , V1 = 15 km/hr , V2 = 20 km/hr					
- 지구내 복구(쿠션재 제거량)					
3. 기계경비					
가. 로우더(타이어,2.29M3)					
Qh = 3600 * q * Ks * f * Es / Cm					
q = 2.29, Ks = 0.9, f = 1.0/1.3					
Es = 0.50					
Cm = 1.8 * 8 + 32 + 14 = 60.40 sec					
Q = 3600 * 2.29 * 0.9 * 0.7692308 * 0.5 / 60.4 = 47.25 M3/HR					
- 재 료 비 : 21,948 / 47.25 =464.5	464.5	464.5			
- 노 무 비 : 39,632 / 47.25 =838.7	838.7		838.7		
- 경 비 : 22,224 / 47.25 =470.3	470.3			470.3	
소 계 :	1,773.5	464.5	838.7	470.3	
나. 덤프트럭(24TON)					
T = 24 TON , rt = 1.93 ton/㎥:(토질시험결과 평균 단위중량)					
L = 1.3 (토질시험결과 평균 환산계수)					
q = 24 / 1.93 * 1.3 = 16.17 M3 , E = 0.9					
f = 1.0/L, qs = 2.29, Ks = 0.90					
N = q / (2.29 * 0.9) = 7.85 회 , Cms = 60.4 SEC , Es = 0.45					
T1 = (60.4 * 7.85) / (60 * 0.45) = 17.56 MIN					
T2 = (0.031/15+0.031/20)*60 = 0.22 MIN					
T3 = 0.6 MIN , T4 = 0.42 MIN					
Cm = 17.56 + 0.22 + 0.6 + 0.42 = 18.80 MIN					
Q = 60 * 16.17 * 0.7692308 * 0.9 / 18.8 = 35.73 M3/HR					
재 료 비 : 36,374 / 35.73 =1,018.0	1,018.0	1,018.0			
노 무 비 : 39,632 / 35.73 =1,109.2	1,109.2		1,109.2		
경 비 : 28,880 / 35.73 =808.2	808.2			808.2	
소 계 :	2,935.4	1,018.0	1,109.2	808.2	
전체 합계	4,707	1,482	1,947	1,278	

산 출 근 거	합 계	재 료 비	노 무 비	경 비	비 고
HCA016100 굴착치환토 운반 공구내 토량유용,L=1.0km,덤프24 /1M3	5,766.0	1,849.0	2,347.0	1,570.0	#.8
1. 장비조합					
① 적 재 : 타이어로우더 2.29M3 ② 운 반 : 덤프트럭 24 TON					
2. 운반거리 및 속도					
- 운반거리(L1) = 1.0 km , V1 = 15 km/hr , V2 = 20 km/hr					
3. 기계경비					
가. 로우더(타이어,2.29M3)					
Qh = 3600 * q * Ks * f * Es / Cm					
q = 2.29, Ks = 0.9, f = 1.0/1.3					
Es = 0.50					
Cm = 1.8 * 8 + 32 + 14 = 60.40 sec					
Q = 3600 * 2.29 * 0.9 * 0.7692308 * 0.5 / 60.4 = 47.25 M3/HR					
- 재 료 비 : 21,948 / 47.25 =464.5	464.5	464.5			
- 노 무 비 : 39,632 / 47.25 =838.7	838.7		838.7		
- 경 비 : 22,224 / 47.25 =470.3	470.3			470.3	
소 계 :	1,773.5	464.5	838.7	470.3	
나. 덤프트럭(24TON)					
T = 24 TON , rt = 1.93 ton/㎥:(토질시험결과 평균 단위중량)					
L = 1.3 (토질시험결과 평균 환산계수)					
q = 24 / 1.93 * 1.3 = 16.17 M3 , E = 0.9					
f = 1.0/L, qs = 2.29, Ks = 0.90					
N = q / (2.29 * 0.9) = 7.85 회 , Cms = 60.4 SEC , Es = 0.45					
T1 = (60.4 * 7.85) / (60 * 0.45) = 17.56 MIN					
T2 = (1/15+1/20)*60 = 7.00 MIN					
T3 = 0.6 MIN , T4 = 0.42 MIN					
Cm = 17.56 + 7 + 0.6 + 0.42 = 25.58 MIN					
Q = 60 * 16.17 * 0.7692308 * 0.9 / 25.58 = 26.26 M3/HR					
재 료 비 : 36,374 / 26.26 =1,385.1	1,385.1	1,385.1			
노 무 비 : 39,632 / 26.26 =1,509.2	1,509.2		1,509.2		
경 비 : 28,880 / 26.26 =1,099.7	1,099.7			1,099.7	
소 계 :	3,994.0	1,385.1	1,509.2	1,099.7	
전체 합계	5,766	1,849	2,347	1,570	

산 출 근 거	합 계	재 료 비	노 무 비	경 비	비 고
HCA016200 반출모래 적치 L=1.0km,덤프24 /1M3	3,355.0	1,084.0	1,357.0	914.0	#.9
1. 장비조합					
① 적 재 : 타이어로우더 2.29M3 ② 운 반 : 덤프트럭 24 TON					
2. 운반거리 및 속도					
- 운반거리(L1) = 1.0 km , V1 = 15 km/hr , V2 = 20 km/hr					
3. 기계경비					
가. 로우더(타이어,2.29M3)					
Qh = 3600 * q * Ks * f * Es / Cm					
q = 2.29, Ks = 0.9, f = 1.0/1.15					
Es = 0.70					
Cm = 1.8 * 8 + 22 + 14 = 50.40 sec					
Q = 3600 * 2.29 * 0.9 * 0.8695652 * 0.7 / 50.4 = 89.61 M3/HR					
- 재 료 비 : 21,948 / 89.61 =244.9	244.9	244.9			
- 노 무 비 : 39,632 / 89.61 =442.2	442.2		442.2		
- 경 비 : 22,224 / 89.61 =248.0	248.0			248.0	
소 계 :	935.1	244.9	442.2	248.0	
나. 덤프트럭(24TON)					
T = 24 TON , rt = 1.75 ton/㎥:(토질시험결과 평균 단위중량)					
L = 1.15 (토질시험결과 평균 환산계수)					
q = 24 / 1.75 * 1.15 = 15.77 M3 , E = 0.9					
f = 1.0/L, qs = 2.29, Ks = 0.90					
N = q / (2.29 * 0.9) = 7.65 회 , Cms = 50.4 SEC , Es = 0.7					
T1 = (50.4 * 7.65) / (60 * 0.7) = 9.18 MIN					
T2 = (1/15+1/20)*60 = 7.00 MIN					
T3 = 0.5 MIN , T4 = 0.42 MIN					
Cm = 9.18 + 7 + 0.5 + 0.42 = 17.10 MIN					
Q = 60 * 15.77 * 0.8695652 * 0.9 / 17.1 = 43.30 M3/HR					
재 료 비 : 36,374 / 43.3 =840.0	840.0	840.0			
노 무 비 : 39,632 / 43.3 =915.2	915.2		915.2		
경 비 : 28,880 / 43.3 =666.9	666.9			666.9	
소 계 :	2,422.1	840.0	915.2	666.9	
전체 합계	3,355	1,084	1,357	914	

산 출 근 거	합 계	재 료 비	노 무 비	경 비	비 고
HCA021500 PBD 공 /1M	761.0	624.0	70.0	67.0	#.10
◆ P.B.D타입(Plastic Board Drain) : M당					
1. 장비조합 및 작업조 구성					
1) 장비조합					
PBD천공기(147KW)					
2) 작업조구성					
특별인부 1인 + 보통인부 2인					
3) 장비 시공능력					
Q(m/hr) = 3600 x L x E/Cm					
L= 평균심도(m) = 20.5 M					
4) 표준 싸이클 산정					
Cm = t1 + t2 + t3					
t1 : 준비 및 이동시간(sec)					
t2 : 타입시간 = L/V1(sec)					
t3 : 타입시간 = L/V2(sec)					
V1 : 표준타입속도(m/sec)					
V2 : 표준인발속도(m/sec)					
5) 작업효율 (E)					
E = 0.85					
2. 장비타입 능력					
L = 20.5 M , E = 0.85 , T1 = 27 SEC					
V1 = 2.54 m/sec(표준타입속도)					
V2 = 2.33 m/sec(표준인발속도)					
T2 = 20.5 / 2.54 = 8.07 SEC(타입시간)					
T3 = 20.5 / 2.33 = 8.80 SEC(인발시간)					
Cm = 27 + 8.07 + 8.8 = 43.87 SEC					
Q = (3600 * 20.5 * 0.8) / 43.87 = 1,345.79 m/hr					
2.1 기계경비					
1) PBD천공기(147KW)					
재 료 비 : 39,273 / 1,345.79 =29.1	29.1	29.1			
노 무 비 : 39,632 / 1,345.79 =29.4	29.4		29.4		
경 비 : 84,474 / 1,345.79 =62.7	62.7			62.7	
2) 깊이 자동 기록기					
경 비 : 5,988 / 1,345.79 =4.4	4.4			4.4	
소 계 :	125.6	29.1	29.4	67.1	
2.2 인 건 비					
보통인부 : 130,264 * 1 <인> / 1,345.79 / 8 =12.0	12.0		12.0		
특별인부 : 155,599 * 2 <인> / 1,345.79 / 8 =28.9	28.9		28.9		
소 계 :	40.9		40.9		
2.3 자 재 비					
(1) P.B.D(100x4.5mm)(현장도착도)					
L=20.5 M(타입심도) , K1=0.3 M(여유심도)					
K2=0.04 (할증)					
L1 = (0.3+20.5) / 20.5 = 1.01 (PBD 1M당 소요량)					
L2 = L1 * (1 + 0.04) = 1.05					
재 료 비 : 550 * 1.05 =577.5	577.5	577.5			
(2) 선단 슈					
N = 1 / 20.5 * (1 + 0.03) = 0.05 <개>					
재 료 비 : 350 * 0.05 =17.5	17.5	17.5			
소 계 :	595.0	595.0			

산 출 근 거	합 계	재 료 비	노 무 비	경 비	비 고
전체 합계	761	624	70	67	

산 출 근 거	합 계	재 료 비	노 무 비	경 비	비 고
HCA021600 장비 조립 및 해체 PBD장비 /1회	1,978,888.0	138,040.0	1,432,555.0	408,293.0	#.11
1. 노 무 비					
특별안부 (4인/회) : 155,599 * 4 =622,396.0	622,396.0		622,396.0		
용 접 공 (1인/회) : 209,394 * 1 =209,394.0	209,394.0		209,394.0		
보통인부 (1인/회) : 130,264 * 1 =130,264.0	130,264.0		130,264.0		
소 계 :	962,054.0		962,054.0		
2. 장 비					
1) 크레인(20톤)					
96,343 * 8 HR =770,744.0	770,744.0	68,808.0	317,056.0	384,880.0	
2) 발전기(50KW)					
43,866* 5.6 HR =245,649.6	245,649.6	69,232.8	153,445.6	22,971.2	
3) 용접기(200A)					
79 * 5.6 HR =442.4	442.4			442.4	
소 계 :	1,016,836.0	138,040.8	470,501.6	408,293.6	
전체 합계	1,978,888	138,040	1,432,555	408,293	

산 출 근 거	합 계	재 료 비	노 무 비	경 비	비 고
HCA021700 P B D 사전천공 D200mm /1M	5,304.0	1,826.0	1,678.0	1,800.0	#.12
◆ P.B.D 사전천공 D200mm : M당					
▣ 표준품셈 5-13 페이퍼 드레인(Mandrel식) 참조					
※ 공법설명 : 크레인과 진동파일해머로 조합된 장비에 부착된 강봉을 이용 매립층 천공					
▷ 장비조합 : 크레인 (무한궤도 70TON)					
리더(회전용) : 31M - 1SET					
진동파일해머 (90.0kW)					
발전기 (450KW)					
▷ 작업조편성 : 특별인부 1인					
보통인부 3인					
▷ 총 천 공 장 : L = 108837 M 총 천 공 수 : N = 23926 공					
평균천공장 : Ln = 108,837 / 23,926 = 4.55 M/공					
▷ 천공 시공능력 산출					
표준타입속도 V1 = 0.107 m/sec 표준인발속도 V2 = 0.117 m/sec 작업효율 E = 0.85 (0.8-0.9의 평균적용) 준비 및 이동시간 t1 = 90 sec/공 타입시간 t2 = Ln / V1 = 42.52 sec 인발시간 t3 = Ln / V2 = 38.89 sec 사이클타임 Cm = t1 + t2 + t3 = 171.41					
시간당작업량 Q = 3600 * 4.55 * 0.85 / 171.41 = 81.23 m/hr					
1. 장비사용료					
가) 크레인(무한궤도 70ton)					
재 료 비 : 23,653/ 81.23 m/hr =291.1	291.1	291.1			
노 무 비 : 39,632/ 81.23 m/hr =487.8	487.8		487.8		
경 비 : 67,890/ 81.23 m/hr =835.7	835.7			835.7	
나) 리더(회전형, 31M)					
경 비 : 3,882/ 81.23 m/hr =47.7	47.7			47.7	
다) 진동파일해머(90.0kW)					
경 비 : 54,973/ 81.23 m/hr =676.7	676.7			676.7	
라) 발전기(450KW)					
재 료 비 : 97,909/ 81.23 m/hr =1,205.3	1,205.3	1,205.3			
노 무 비 : 27,401/ 81.23 m/hr =337.3	337.3		337.3		
경 비 : 19,248/ 81.23 m/hr =236.9	236.9			236.9	
소 계 :	4,118.5	1,496.4	825.1	1,797.0	
2. 천공 ROD 손료					
경 비 : 883,000 원/m * 12 m/개 * 0.000031 =328.4	328.4	328.4			
소 계 :	328.4	328.4			

산 출 근 거	합 계	재 료 비	노 무 비	경 비	비 고
3. 작업조					
특별인부 : 1 인 * 155,599 / 8 HR / 81.23 m/hr =239.4	239.4		239.4		
보통인부 : 3 인 * 130,264 / 8 HR / 81.23 m/hr =601.3	601.3		601.3		
소 계 :	840.7		840.7		
4. 장비조립 및 해체 (표준품셈 5-14 플라스틱 보드 드레인(PBD) 참조)					
조립 : 1회 해체 : 0회					
가) 작업조					
특별 인부 : 4 인 * 1 회 * 155,599 / 108,837 =5.7	5.7		5.7		
보통 인부 : 1 인 * 1 회 * 130,264 / 108,837 =1.1	1.1		1.1		
용 접 공 : 1 인 * 1 회 * 209,394 / 108,837 =1.9	1.9		1.9		
나) 장비비					
A) 크레인(타이어 20TON) :○○○○○○○○○○○○○○:					
재 료 비 : 8,601 * 8 HR *1 회 / 108,837 =0.6	0.6	0.6			
노 무 비 : 39,632 * 8 HR *1 회 / 108,837 =2.9	2.9		2.9		
경 비 : 48,110 * 8 HR *1 회 / 108,837 =3.5	3.5			3.5	
B) 발전기(50KW)					
재 료 비 : 12,363 * 5.6 HR *1 회 / 108,837 =0.6	0.6	0.6			
노 무 비 : 27,401 * 5.6 HR *1 회 / 108,837 =1.4	1.4		1.4		
경 비 : 4,102 * 5.6 HR *1 회 / 108,837 =0.2	0.2			0.2	
C) 용접기(200A)					
경 비 : 79 * 5.6 HR *1 일 / 108,837 =0.0					
소 계 :	17.9	1.2	13.0	3.7	
계 :	5,305.5	1,826.0	1,678.8	1,800.7	
전체 합계	5,304	1,826	1,678	1,800	

산 출 근 거	합 계	재 료 비	노 무 비	경 비	비 고
HCA030100 표준관입 시험 /1회	50,653.0	11,178.0	36,397.0	3,078.0	#.13
1. 투입인원					
중급기술자: 207,080 * 0.02=4,141.6	4,141.6		4,141.6		
보 링 공: 169,406 * 0.07=11,858.4	11,858.4		11,858.4		
특별 인부 : 155,599 * 0.06=9,335.9	9,335.9		9,335.9		
보통 인부 : 130,264 * 0.07=9,118.4	9,118.4		9,118.4		
소 계 :	34,454.3		34,454.3		
2. 투입자재					
슈 : 30,000 * 0.1 =3,000.0	3,000.0	3,000.0			
샘플러 : 270,000 * 0.015 =4,050.0	4,050.0	4,050.0			
롯 드 : 85,000 * 0.015 =1,275.0	1,275.0	1,275.0			
경 유 : 1,070 * 1 =1,070.0	1,070.0	1,070.0			
잡 유(경유의 30%) : 1,070 * 0.3 =321.0	321.0	321.0			
잡 품(20%): 9,716*20/100=1,943.2	1,943.2		1,943.2		
소 계 :	11,659.2	9,716.0	1,943.2		
3. 장비사용료					
가. 보오링기계(66.7*500)					
경 비 : 5,367*0.5=2,683.5	2,683.5			2,683.5	
나. 디젤엔진(20HP)					
재료비 : 2,924*0.5=1,462.0	1,462.0	1,462.0			
경 비 : 790*0.5=395.0	395.0			395.0	
소 계 :	4,540.5	1,462.0		3,078.5	
전체 합계	50,653	11,178	36,397	3,078	

산 출 근 거	합 계	재 료 비	노 무 비	경 비	비 고
HCB011100 흙운반 L=38.1m,, 도쟈 /1M3	795.0	331.0	237.0	227.0	#.14
*.도쟈 32 TON					
D = 39.1 - 20 = 19.10 <m>					
E = 0.65, V1 = 52 <m/min> , V2 = 58 <m/min>					
f = 1.0 / 1.30 = 0.77, t=0.25 <min>					
e1= 1-(0.04/10*(D-10))=0.96 , qo = 5.5 <㎥>					
q1 = 5.5 * 0.96 = 5.28 <㎥>					
Cm=(19.1/52)+(19.1/58)+0.25=0.95 <min>					
Q =(60*5.28*0.77*0.65)/0.95= 166.90 <㎥/Hr>					
재 료 비 : 55,301 / 166.9 =331.3	331.3	331.3			
노 무 비 : 39,632 / 166.9 =237.4	237.4		237.4		
경 비 : 38,023 / 166.9 =227.8	227.8			227.8	
계 :	796.5	331.3	237.4	227.8	
전체 합계	795	331	237	227	

산 출 근 거	합 계	재 료 비	노 무 비	경 비	비 고
HCB0111021 덤프운반 L=1.060km,로더+덤프24톤 /1M3	2,458.0	976.0	643.0	839.0	#.15
1. 흙운반(적재·적하) (집토후상차)					
1)토사, 로더+덤프24ton					
재 료 비 : 1.0 ㎥ * 591 * 1 회 = 591.0	591.0	591.0			No 42
노 무 비 : 1.0 ㎥ * 437 * 1 회 = 437.0	437.0		437.0		No 42
경 비 : 1.0 ㎥ * 532 * 1 회 = 532.0	532.0			532.0	No 42
소 계 :	1,560.0	591.0	437.0	532.0	
2. 덤프운반					
1)덤프트럭(24ton) (운반15KM/HR/공차20KM/HR)					
재 료 비 : 1.0 ㎥ * 364 * 1.06 = 385.8	385.8	385.8			No 29
노 무 비 : 1.0 ㎥ * 195 * 1.06 = 206.7	206.7		206.7		No 29
경 비 : 1.0 ㎥ * 290 * 1.06 = 307.4	307.4			307.4	No 29
소 계 :	899.9	385.8	206.7	307.4	
2)덤프트럭(24ton) (운반35KM/HR/공차35KM/HR)					
재 료 비 : 1.0 ㎥ * 183 * 0 = 0.0					No 31
노 무 비 : 1.0 ㎥ * 98 * 0 = 0.0					No 31
경 비 : 1.0 ㎥ * 145 * 0 = 0.0					No 31
소 계 :					
계 :	2,459.9	976.8	643.7	839.4	
전체 합계	2,458	976	643	839	

산 출 근 거	합 계	재 료 비	노 무 비	경 비	비 고
HCB0111022 덤프운반 L=0.2km,로더 /1M3	1,505.0	433.0	714.0	358.0	#.16
1. 장 비 조 합					
① 상 차 : 로더(타이어: 2.29㎥)					
② 운 반 : 덤프트럭(15 ton)					
2. 운반거리 및 속도					
- 운반거리(L1) = 0.2 km					
- V1 = 20 km/hr (적재시 평균 주행 속도)					
- V2 = 25 km/hr (공차시 평균 주행 속도)					
3. 기 계 경 비					
가. 상 차: 로더(타이어 2.29㎥)					
- qs = 2.29 ㎥ (버킷용량)					
- ks = 1.2 (버킷계수)					
- Es = 0.75 (작업효율)					
- L = 1.3 (흐트러진 상태의 체적)					
- f = 1 / 1.3 = 0.77 (토량의 체적 환산 계수)					
- Cms = 1.8 * 8 + 6 + 14 = 34.40 sec (1회 사이클 시간)					
Q = 3600 * 2.29 * 1.2 * 0.77 * 0.75 / 34.4 = 166.08 ㎥/hr					
- 재 료 비 : 21,948 / 166.08 =132.1	132.1	132.1			
- 노 무 비 : 39,632 / 166.08 =238.6	238.6		238.6		
- 경 비 : 22,224 / 166.08 =133.8	133.8			133.8	
소 계 :	504.5	132.1	238.6	133.8	
나. 덤프트럭(15TON)					
- T = 15 ton (덤프트럭의 적재 중량)					
- rt = 1.93 ton/㎥(자연상태에서의 토석의 단위 중량[습윤밀도])					
- q = 15 / 1.93 * 1.3 = 10.10 ㎥(흐트러진 상태의 덤프트럭 1회 적재량)					
- E = 0.9 (작업효율)					
- f = 1 / 1.3 = 0.77 (토량의 체적 환산 계수)					
- n = 10.1 / (2.29 * 1.2) = 3.68 회 (적재기계의 사이클 횟수)					
- Cmt = 34.4 sec (덤프 트럭의 1회 사이클 시간)					
- t1 = (34.4 * 3.68) / (60 * 0.75) = 2.81 min (적재시간)					
- t2 = (0.2/20+0.2/25)*60 = 1.08 min (왕복운행시간)					
- t3 = 0.5 min (적하시간)					
- t4 = 0.15 min (대기시간)					
- t5 = 0.5 min (적재함 덮개 설치 및 해체시간)					
Cm = 2.81 + 1.08 + 0.5 + 0.15 + 0.5 = 5.04 MIN					
Q = 60 * 10.1 * 0.77 * 0.9 / 5.04 = 83.33 ㎥/hr					

산 출 근 거	합 계	재 료 비	노 무 비	경 비	비 고
- 재 료 비 : 25,145 / 83.33 =301.7	301.7	301.7			
- 노 무 비 : 39,632 / 83.33 =475.6	475.6		475.6		
- 경 비 : (18,299 + 386) / 83.33 =224.2	224.2			224.2	
소 계 :	1,001.5	301.7	475.6	224.2	
전체 합계	1,505	433	714	358	

산 출 근 거	합 계	재 료 비	노 무 비	경 비	비 고
HCB011105 모래운반 L=1.0km /1M3	3,508.0	1,324.0	966.0	1,218.0	#.17
덤프 24톤					
[작업조건]					
<장 비 조 합>					
① 상 차 : 백호우					
② 운 반 : 덤프트럭(24 ton)					
<운반거리 및 속도>					
- 운반거리(L1) = 1.0 km					
- V1 = 15 km/hr (적재시 평균 주행 속도)					
- V2 = 20 km/hr (공차시 평균 주행 속도)					
1. 흙운반 - 2019년 상반기 조달청 실적공사비 적용					
가. 흙운반/토사 (덤프24톤,L=L1km,V=V1/V2)					
재료비 : 364 * 1 M3 * 1.0 km =364.0	364.0	364.0			No 29
노무비 : 195 * 1 M3 * 1.0 km =195.0	195.0		195.0		No 29
경 비 : 290 * 1 M3 * 1.0 km =290.0	290.0			290.0	No 29
소 계 :	849.0	364.0	195.0	290.0	
나. 흙운반(적재・적하)/토사/집토후상차 (백호+덤프24톤)					
재료비 : 960 * 1 M3 =960.0	960.0	960.0			No 43
노무비 : 771 * 1 M3 =771.0	771.0		771.0		No 43
경 비 : 928 * 1 M3 =928.0	928.0			928.0	No 43
소 계 :	2,659.0	960.0	771.0	928.0	
계	3,508.0	1,324.0	966.0	1,218.0	
전체 합계	3,508	1,324	966	1,218	

산 출 근 거	합 계	재 료 비	노 무 비	경 비	비 고
HCB011185 순성토운반 (토사) L=1km,로더+덤프24톤 /1M3	2,409.0	955.0	632.0	822.0	#.18
1. 흙운반(적재·적하) (집토후상차)					
1)토사, 로더+덤프24ton					
재 료 비 : 1.0 ㎥ * 591 * 1 회 = 591.0	591.0	591.0			No 42
노 무 비 : 1.0 ㎥ * 437 * 1 회 = 437.0	437.0		437.0		No 42
경 비 : 1.0 ㎥ * 532 * 1 회 = 532.0	532.0			532.0	No 42
소 계 :	1,560.0	591.0	437.0	532.0	
2. 덤프운반					
1)덤프트럭(24ton) (운반15KM/HR/공차20KM/HR)					
재 료 비 : 1.0 ㎥ * 364 * 1 = 364.0	364.0	364.0			No 29
노 무 비 : 1.0 ㎥ * 195 * 1 = 195.0	195.0		195.0		No 29
경 비 : 1.0 ㎥ * 290 * 1 = 290.0	290.0			290.0	No 29
소 계 :	849.0	364.0	195.0	290.0	
2)덤프트럭(24ton) (운반35KM/HR/공차35KM/HR)					
재 료 비 : 1.0 ㎥ * 183 * 0 = 0.0					No 31
노 무 비 : 1.0 ㎥ * 98 * 0 = 0.0					No 31
경 비 : 1.0 ㎥ * 145 * 0 = 0.0					No 31
소 계 :					
계 :	2,409.0	955.0	632.0	822.0	
전체 합계	2,409	955	632	822	

산 출 근 거	합 계	재 료 비	노 무 비	경 비	비 고
HCB011191 치환토 반입토 L = 10.0km /1M3	6,243.0	2,602.0	1,514.0	2,127.0	#.19
1. 흙운반(적재·적하) (집토후상차)					
1)토사, 로더+덤프24ton					
재 료 비 : 1.0 ㎥ * 591 * 1 회 = 591.0	591.0	591.0			No 42
노 무 비 : 1.0 ㎥ * 437 * 1 회 = 437.0	437.0		437.0		No 42
경 비 : 1.0 ㎥ * 532 * 1 회 = 532.0	532.0			532.0	No 42
소 계 :	1,560.0	591.0	437.0	532.0	
2. 덤프운반					
1)덤프트럭(24ton) (운반15KM/HR/공차20KM/HR)					
재 료 비 : 1.0 ㎥ * 364 * 1 = 364.0	364.0	364.0			No 29
노 무 비 : 1.0 ㎥ * 195 * 1 = 195.0	195.0		195.0		No 29
경 비 : 1.0 ㎥ * 290 * 1 = 290.0	290.0			290.0	No 29
소 계 :	849.0	364.0	195.0	290.0	
2)덤프트럭(24ton) (운반35KM/HR/공차35KM/HR)					
재 료 비 : 1.0 ㎥ * 183 * 9 = 1,647.0	1,647.0	1,647.0			No 31
노 무 비 : 1.0 ㎥ * 98 * 9 = 882.0	882.0		882.0		No 31
경 비 : 1.0 ㎥ * 145 * 9 = 1,305.0	1,305.0			1,305.0	No 31
소 계 :	3,834.0	1,647.0	882.0	1,305.0	
계 :	6,243.0	2,602.0	1,514.0	2,127.0	
전체 합계	6,243	2,602	1,514	2,127	

산 출 근 거	합 계	재 료 비	노 무 비	경 비	비 고
HCB012110 보 차 도 경 계 석(직선) 화강석(200*250*1000) /1M	27,096.0	2,533.0	23,670.0	893.0	#.20
⊙ 설계조건					
1) Ie [일당시공량] = 90.000 = 90.000 m/일					
1.설치비					
가.재료비					
보차도경계석(화강석)[직선,200*250*1000] : 1 ea * 1.03 = 1.030 ea ------- 별산					
나.사용기계					
- 사용장비 : 트럭탑제형크레인(5ton)					
재 료 비 : 1 대 * (8 / 90) * 7,013 =623.3	623.3	623.3			
노 무 비 : 1 대 * (8 / 90) * 34,740 =3,088.0	3,088.0		3,088.0		
경 비 : 1 대 * (8 / 90) * 8,721 =775.2	775.2			775.2	
다.배치인원					
보통인부 : 1 인 * (1 / 90) * 130,264 =1,447.3	1,447.3		1,447.3		
특별인부 : 3 인 * (1 / 90) * 155,599 =5,186.6	5,186.6		5,186.6		
소 계 :	11,120.4	623.3	9,721.9	775.2	
2.몰탈					
- c2 [수량] = 0.0005 = 0.00050 m3					
가.재료비					
시멘트[포장,40kg,하치장도] : 0.0005 m3 * (510 / 40) 대 = 0.00638 대 --- 별산[운반비별					
모래[구조물용,구입] : 0.0005 m3 * 1.10 = 0.000550 m3 --- 별산[운반비별산]					
나.몰탈					
- 산근 # 118 몰탈(1:3,자재제외) 적용					
재 료 비 : 0.0005 m3 * 0 =0.0					No 118
노 무 비 : 0.0005 m3 * 85,974 =42.9	42.9		42.9		No 118
경 비 : 0.0005 m3 * 0 =0.0					No 118
소 계 :	42.9		42.9		
3.유로폼					
- s3 [수량] = 0.39= 0.390 m2					
- 산근 # 50 유로폼(간단) 적용					
재 료 비 : 0.39 m2 * 4,643 =1,810.7	1,810.7	1,810.7			No 50
노 무 비 : 0.39 m2 * 19,796 =7,720.4	7,720.4		7,720.4		No 50
경 비 : 0.39 m2 * 0 =0.0					No 50
소 계 :	9,531.1	1,810.7	7,720.4		
4.콘크리트					

산 출 근 거	합 계	재 료 비	노 무 비	경 비	비 고
- c4 [수량] = 0.133 = 0.133 m3					
가.재료비					
레미콘[25-180-8] : 0.133 m3 * 1.02 = 0.136 m3 ------- 별산					
나.콘크리트타설					
- 산근 # 295 콘크리트타설(무근) 적용					
재 료 비 : 0.133 m3 * 0 =0.0					No 295
노 무 비 : 0.133 m3 * 44,558 =5,926.2	5,926.2		5,926.2		No 295
경 비 : 0.133 m3 * 891 =118.5	118.5			118.5	No 295
소 계 :	6,044.7		5,926.2	118.5	
5.신축이음(합판T=4.8)					
- c5 [수량] = 0.013 = 0.013 m2					
- 산근 # 261					
재 료 비 : 0.013 m2 * 7,677 =99.8	99.8	99.8			No 261
노 무 비 : 0.013 m2 * 19,954 =259.4	259.4		259.4		No 261
경 비 : 0.013 m2 * 0 =0.0					No 261
소 계 :	359.2	99.8	259.4		
전체 합계	27,096	2,533	23,670	893	

산 출 근 거	합 계	재 료 비	노 무 비	경 비	비 고
HCB012120 보 차 도 경 계 석(곡선) 화강석(200*250*1000) /1M	30,274.0	2,711.0	26,448.0	1,115.0	#.21
⊙ 설계조건					
1) Ie [일당시공량] = 70.000 = 70.000 m/일					
1.설치비					
가.재료비					
보차도경계석(화강석)[직선,200*250*1000] : 1 ea * 1.03 = 1.030 ea ------- 별산					
나.사용기계					
- 사용장비 : 트럭탑제형크레인(5ton)					
재 료 비 : 1 대 * (8 / 70) * 7,013 =801.4	801.4	801.4			
노 무 비 : 1 대 * (8 / 70) * 34,740 =3,970.2	3,970.2		3,970.2		
경 비 : 1 대 * (8 / 70) * 8,721 =996.6	996.6			996.6	
다.배치인원					
보통인부 : 1 인 * (1 / 70) * 130,264 =1,860.9	1,860.9		1,860.9		
특별인부 : 3 인 * (1 / 70) * 155,599 =6,668.5	6,668.5		6,668.5		
소 계 :	14,297.6	801.4	12,499.6	996.6	
2.몰탈					
- c2 [수량] = 0.0005 = 0.00050 m3					
가.재료비					
시멘트[포장,40kg,하치장도] : 0.0005 m3 * (510 / 40) 대 = 0.00638 대 --- 별산[운반비별					
모래[구조물용,구입] : 0.0005 m3 * 1.10 = 0.000550 m3 --- 별산[운반비별산]					
나.몰탈					
- 산근 # 118 몰탈(1:3,자재제외) 적용					
재 료 비 : 0.0005 m3 * 0 =0.0					No 118
노 무 비 : 0.0005 m3 * 85,974 =42.9	42.9		42.9		No 118
경 비 : 0.0005 m3 * 0 =0.0					No 118
소 계 :	42.9		42.9		
3.유로폼					
- s3 [수량] = 0.39= 0.390 m2					
- 산근 # 50 유로폼(간단) 적용					
재 료 비 : 0.39 m2 * 4,643 =1,810.7	1,810.7	1,810.7			No 50
노 무 비 : 0.39 m2 * 19,796 =7,720.4	7,720.4		7,720.4		No 50
경 비 : 0.39 m2 * 0 =0.0					No 50
소 계 :	9,531.1	1,810.7	7,720.4		
4.콘크리트					

산 출 근 거	합 계	재 료 비	노 무 비	경 비	비 고
- c4 [수량] = 0.133 = 0.133 m3					
가.재료비					
레미콘[25-180-8] : 0.133 m3 * 1.02 = 0.136 m3 ------- 별산					
나.콘크리트타설					
- 산근 # 295 콘크리트타설(무근) 적용					
재 료 비 : 0.133 m3 * 0 =0.0					No 295
노 무 비 : 0.133 m3 * 44,558 =5,926.2	5,926.2		5,926.2		No 295
경 비 : 0.133 m3 * 891 =118.5	118.5			118.5	No 295
소 계 :	6,044.7		5,926.2	118.5	
5.신축이음(합판T=4.8)					
- c5 [수량] = 0.013 = 0.013 m2					
- 산근 # 261					
재 료 비 : 0.013 m2 * 7,677 =99.8	99.8	99.8			No 261
노 무 비 : 0.013 m2 * 19,954 =259.4	259.4		259.4		No 261
경 비 : 0.013 m2 * 0 =0.0					No 261
소 계 :	359.2	99.8	259.4		
전체 합계	30,274	2,711	26,448	1,115	

산 출 근 거	합 계	재 료 비	노 무 비	경 비	비 고
HCB012310 도막식 포장 T= 5㎝,차도부 /1M2					#.22
1. 도막식 포장(자전거횡단보도)					
현장설치도(지급자재)					
소 계					
전체 합계					

산 출 근 거	합 계	재 료 비	노 무 비	경 비	비 고
HCB012320 도막식 포장 T= 5㎝,자전거도로 /1M2					#.23
1. 도막식 포장(자전거횡단보도)					
현장설치도(지급자재)					
소 계					
전체 합계					

산 출 근 거	합 계	재 료 비	노 무 비	경 비	비 고
HCB012400 단차경계석(직선,경사석) 화강석(200*250-100*1000,A형) /1M	26,738.0	2,434.0	23,411.0	893.0	#.24
⊙ 설계조건					
1) Ie [일당시공량] = 90.000 = 90.000 m/일					
1.설치비					
가.재료비					
보차도경계석(화강석A형)[직선,200*250-70*1000] : 1 ea * 1.03 = 1.030 ea ------- 별산					
나.사용기계					
- 사용장비 : 트럭탑제형크레인(5ton)					
재 료 비 : 1 대 * (8 / 90) * 7,013 =623.3	623.3	623.3			
노 무 비 : 1 대 * (8 / 90) * 34,740 =3,088.0	3,088.0		3,088.0		
경 비 : 1 대 * (8 / 90) * 8,721 =775.2	775.2			775.2	
다.배치인원					
보통인부 : 1 인 * (1 / 90) * 130,264 =1,447.3	1,447.3		1,447.3		
특별인부 : 3 인 * (1 / 90) * 155,599 =5,186.6	5,186.6		5,186.6		
소 계 :	11,120.4	623.3	9,721.9	775.2	
2.몰탈					
- c2 [수량] = 0.0005 = 0.00050 m3					
가.재료비					
시멘트[포장,40kg,하치장도] : 0.0005 m3 * (510 / 40) 대 = 0.00638 대 --- 별산[운반비별					
모래[구조물용,구입] : 0.0005 m3 * 1.10 = 0.000550 m3 --- 별산[운반비별산]					
나.몰탈					
- 산근 # 118 몰탈(1:3,자재제외) 적용					
재 료 비 : 0.0005 m3 * 0 =0.0					No 118
노 무 비 : 0.0005 m3 * 85,974 =42.9	42.9		42.9		No 118
경 비 : 0.0005 m3 * 0 =0.0					No 118
소 계 :	42.9		42.9		
3.유로폼					
- s3 [수량] = 0.39 = 0.390 m2					
단 - 산근 # 50 유로폼(간단) 적용					
재 료 비 : 0.39 m2 * 4,643 =1,810.7	1,810.7	1,810.7			No 50
노 무 비 : 0.39 m2 * 19,796 =7,720.4	7,720.4		7,720.4		No 50
경 비 : 0.39 m2 * 0 =0.0					No 50
소 계 :	9,531.1	1,810.7	7,720.4		

산 출 근 거	합 계	재 료 비	노 무 비	경 비	비 고
4.콘크리트					
- c4 [수량] = 0.133 = 0.133 m3					
가.재료비					
레미콘[25-210-8] : 0.133 m3 * 1.02 = 0.136 m3 ------- 별산					
나.콘크리트타설					
- 산근 # 295 콘크리트타설(무근) 적용					
재 료 비 : 0.133 m3 * 0 =0.0					No 295
노 무 비 : 0.133 m3 * 44,558 =5,926.2	5,926.2		5,926.2		No 295
경 비 : 0.133 m3 * 891 =118.5	118.5			118.5	No 295
소 계 :	6,044.7		5,926.2	118.5	
전체 합계	26,738	2,434	23,411	893	

산 출 근 거	합 계	재 료 비	노 무 비	경 비	비 고
HCB012500 단차경계석(직선,낮춤석) 화강석(200*100*1000,B형) /1M	23,143.0	2,259.0	20,217.0	667.0	#.25
⊙ 설계조건					
1) Ie [일당시공량] = 125.000 = 125.000 m/일					
1.설치비					
가.재료비					
보차도경계석[200*100*1000] : 1 ea * 1.03 = 1.030 ea ------- 별산					
나.사용기계					
- 사용장비 : 트럭탑제형크레인(5ton)					
재 료 비 : 1 대 * (8 / 125) * 7,013 =448.8	448.8	448.8			
노 무 비 : 1 대 * (8 / 125) * 34,740 =2,223.3	2,223.3		2,223.3		
경 비 : 1 대 * (8 / 125) * 8,721 =558.1	558.1			558.1	
다.배치인원					
보통인부 : 1 인 * (1 / 125) * 130,264 =1,042.1	1,042.1		1,042.1		
특별인부 : 3 인 * (1 / 125) * 155,599 =3,734.3	3,734.3		3,734.3		
소 계 :	8,006.6	448.8	6,999.7	558.1	
2.몰탈					
- c2 [수량] = 0.0002 = 0.00020 m3					
가.재료비					
시멘트[포장,40kg,하치장도] : 0.0002 m3 * (510 / 40) 대 = 0.00255 대 --- 별산[운반비별					
모래[구조물용,구입] : 0.0002 m3 * 1.10 = 0.000220 m3 --- 별산[운반비별산]					
나.몰탈					
- 산근 # 118 몰탈(1:3,자재제외) 적용					
재 료 비 : 0.0002 m3 * 0 =0.0					No 118
노 무 비 : 0.0002 m3 * 85,974 =17.1	17.1		17.1		No 118
경 비 : 0.0002 m3 * 0 =0.0					No 118
소 계 :	17.1		17.1		
3.유로폼					
- s3 [수량] = 0.39 = 0.390 m2					
- 산근 # 50 유로폼(간단) 적용					
재 료 비 : 0.39 m2 * 4,643 =1,810.7	1,810.7	1,810.7			No 50
노 무 비 : 0.39 m2 * 19,796 =7,720.4	7,720.4		7,720.4		No 50
경 비 : 0.39 m2 * 0 =0.0					No 50
소 계 :	9,531.1	1,810.7	7,720.4		
4.콘크리트					

산 출 근 거	합 계	재 료 비	노 무 비	경 비	비 고
- c4 [수량] = 0.123 = 0.123 m3					
가.재료비					
레미콘[25-180-8] : 0.123 m3 * 1.02 = 0.125 m3 ------- 별산					
나.콘크리트타설					
- 산근 # 295 콘크리트타설(무근,VIB제외) 적용					
재 료 비 : 0.123 m3 * 0 =0.0					No 295
노 무 비 : 0.123 m3 * 44,558 =5,480.6	5,480.6		5,480.6		No 295
경 비 : 0.123 m3 * 891 =109.5	109.5			109.5	No 295
소 계 :	5,590.1		5,480.6	109.5	
전체 합계	23,143	2,259	20,217	667	

산 출 근 거	합 계	재 료 비	노 무 비	경 비	비 고
HCB012600 도로경계석(직선) 인조화강석(150*120*1000) /1M	11,186.0	1,279.0	9,452.0	455.0	#.26
⊙ 설계조건 : 인조화강석 적용					
1) Ie [일당시공량] = 160.000 = 160.000 m/일					
1.설치비					
가.재료비					
도로경계석:인조화강석[직선,150*120*1000] : 1.03 = 1.030 m ------- 별산					
나.사용기계					
- 사용장비 : 트럭탑제형크레인(5ton)					
재 료 비 : 1 대 * (8 / 160) * 7,013 =350.6	350.6	350.6			
노 무 비 : 1 대 * (8 / 160) * 34,740 =1,737.0	1,737.0		1,737.0		
경 비 : 1 대 * (8 / 160) * 8,721 =436.0	436.0			436.0	
다.배치인원					
보통인부 : 1 인 * (1 / 160) * 130,264 =814.1	814.1		814.1		
특별인부 : 2 인 * (1 / 160) * 155,599 =1,944.9	1,944.9		1,944.9		
소 계 :	5,282.6	350.6	4,496.0	436.0	
2.몰탈					
- c2 [수량] = 0.0002 = 0.00020 m3					
가.재료비					
시멘트[포장,40kg,하치장도] : 0.0002 m3 * (510 / 40) 대 = 0.00255 대 --- 별산[운반비별					
모래[구조물용,구입] : 0.0002 m3 * 1.10 = 0.000220 m3 --- 별산[운반비별산]					
나.몰탈					
- 산근 # 118 몰탈(1:3) 적용					
재 료 비 : 0.0002 m3 * 0 =0.0					No 118
노 무 비 : 0.0002 m3 * 85,974 =17.1	17.1		17.1		No 118
경 비 : 0.0002 m3 * 0 =0.0					No 118
소 계 :	17.1		17.1		
3.유로폼					
- s3 [수량] = 0.2 = 0.200 m2					
- 산근 # 50 유로폼(간단) 적용					
재 료 비 : 0.2 m2 * 4,643 =928.6	928.6	928.6			No 50
단 노 무 비 : 0.2 m2 * 19,796 =3,959.2	3,959.2		3,959.2		No 50
경 비 : 0.2 m2 * 0 =0.0					No 50
소 계 :	4,887.8	928.6	3,959.2		

산 출 근 거	합 계	재 료 비	노 무 비	경 비	비 고
4.콘크리트					
- c4 [수량] = 0.022 = 0.022 m3					
가.재료비					
레미콘[25-180-8] : 0.0002 m3 * 1.02 = 0.000 m3 ------- 별산					
나.콘크리트타설					
- 산근 # 295 콘크리트타설(무근) 적용					
재 료 비 : 0.022 m3 * 0 =0.0					No 295
노 무 비 : 0.022 m3 * 44,558 =980.2	980.2		980.2		No 295
경 비 : 0.022 m3 * 891 =19.6	19.6			19.6	No 295
소 계 :	999.8		980.2	19.6	
전체 합계	11,186	1,279	9,452	455	

산 출 근 거	합 계	재 료 비	노 무 비	경 비	비 고
HCB012610 일반아스팔트표층포장 인력포설,소규모 /1M2	6,025.0	641.0	4,931.0	453.0	#.27
⊙ 설계조건					
- s [일당시공량] = 300.000 = 300.000 m2/일					
1.재료비					
아스콘[표층용] : 1 * 1 * T[두께] * 2.34 * 1.02 ----- 별산					
소 계 :					
2.배치인원					
포장공 : 1 인 * (1 / 300) * 185,736 =619.1	619.1		619.1		
보통인부[포설] : 1 인 * (1 / 300) * 130,264 =434.2	434.2		434.2		
보통인부[다짐] : 1 인 * (1 / 300) * 130,264 =434.2	434.2		434.2		
소 계 :	1,487.5		1,487.5		
3.사용기계					
가.플레이트콤팩터					
- 사용장비 : 플레이트콤팩터(1.5ton)					
재 료 비 : 1 대 * (8 / 300) * 1,564 =41.7	41.7	41.7			
노 무 비 : 1 대 * (8 / 300) * 27,401 =730.6	730.6		730.6		
경 비 : 1 대 * (8 / 300) * 564 =15.0	15.0			15.0	
나.진동로울러					
- 사용장비 : 진동로울러(핸드가이드식,0.7ton)					
재 료 비 : 1 대 * (8 / 300) * 2,848 =75.9	75.9	75.9			
노 무 비 : 1 대 * (8 / 300) * 27,401 =730.6	730.6		730.6		
경 비 : 1 대 * (8 / 300) * 1,649 =43.9	43.9			43.9	
다.로우더					
- 사용장비 : 로우더(타이어,0.57m3)					
재 료 비 : 1 대 * (8 / 300) * 5,775 =154.0	154.0	154.0			
노 무 비 : 1 대 * (8 / 300) * 39,632 =1,056.8	1,056.8		1,056.8		
경 비 : 1 대 * (8 / 300) * 6,050 =161.3	161.3			161.3	
라.물탱크					
- 사용장비 : 물탱크(살수차,5500ℓ)					
재 료 비 : 1 대 * (8 / 300) * 13,855 =369.4	369.4	369.4			
노 무 비 : 1 대 * (8 / 300) * 34,740 =926.4	926.4		926.4		
경 비 : 1 대 * (8 / 300) * 8,735 =232.9	232.9			232.9	
소 계 :	4,538.5	641.0	3,444.4	453.1	
전체 합계	6,025	641	4,931	453	

산 출 근 거	합 계	재 료 비	노 무 비	경 비	비 고
HCB012652 2중교통표지판 삼각1변120+103.9㎝ /1EA	348,019.0	115,325.0	231,404.0	1,290.0	#.28
1.재료비(표지판별산)					
삼각표지판[1200*1200] : 1 ea * 67,000 = 67,000.00					
삼각표지판[1200*1200] : 1 ea * 67,000 = 67,000.00					
표지판지주[Φ89.1*4m] : 1 ea * 88,000 =88,000.0	88,000.0	88,000.0			
소 계 :	88,000.0	88,000.0			
2.노무비					
- a2 [지주노임할증율] = 89.1 / 76.3 [기준] = 1.168					
특별인부 : 1.168 * 2 인 * 155,599 / 5 개/일 =72,695.8	72,695.8		72,695.8		
보통인부 : 1.168 * 1 인 * 130,264 / 5 개/일 =30,429.6	30,429.6		30,429.6		
소 계 :	103,125.4		103,125.4		
3. 기초					
가.콘크리트					
- c34 [수량] = 0.724 m3					
1) 재료비					
레미콘[25-180-8] : 0.724 m3 * 1.02 = 0.738 m3 ------- 별산					
2) 콘크리트타설					
- 산근 # 297 콘크리트타설(소형) 적용					
재 료 비 : 0.724 m3 * 0 =0.0					No 297
노 무 비 : 0.724 m3 * 89,117 =64,520.7	64,520.7		64,520.7		No 297
경 비 : 0.724 m3 * 1,782 =1,290.1	1,290.1			1,290.1	No 297
나.합판거푸집					
- s35 [수량] = 3.046 m2					
- 산근 # 47 합판거푸집(간단) 적용					
재 료 비 : 3.046 m2 * 8,971 =27,325.6	27,325.6	27,325.6			No 47
노 무 비 : 3.046 m2 * 20,932 =63,758.8	63,758.8		63,758.8		No 47
경 비 : 3.046 m2 * 0 =0.0					No 47
소 계 :	156,895.2	27,325.6	128,279.5	1,290.1	
전체 합계	348,019	115,325	231,404	1,290	

산 출 근 거	합 계	재 료 비	노 무 비	경 비	비 고
HCB012654 교통표지판(부착식) 원형90cm /1EA	88,292.0		88,292.0		#.29
1.재료비(표지판별산)					
원형표지판[Φ90] : 1 ea * 77,000 = 77,000.00					
소 계 :					
2.노무비					
특별인부 : 2 인 * 155,599 / 5 개/일 =62,239.6	62,239.6		62,239.6		
보통인부 : 1 인 * 130,264 / 5 개/일 =26,052.8	26,052.8		26,052.8		
소 계 :	88,292.4		88,292.4		
전체 합계	88,292		88,292		

산 출 근 거	합 계	재 료 비	노 무 비	경 비	비 고
HCB012660 교통표지판 오각(60*20*60cm) /1EA	348,019.0	115,325.0	231,404.0	1,290.0	#.30
1.재료비(표지판별산)					
오각표지판[600*200*600] : 1 ea * 62,000 = 62,000.00					
표지판지주[Φ89.1*4m] : 1 ea * 88,000 =88,000.0	88,000.0	88,000.0			
소 계 :	88,000.0	88,000.0			
2.노무비					
- a2 [지주노임할증율] = 89.1 / 76.3 [기준] = 1.168					
특별인부 : 1.168 * 2 인 * 155,599 / 5 개/일 =72,695.8	72,695.8		72,695.8		
보통인부 : 1.168 * 1 인 * 130,264 / 5 개/일 =30,429.6	30,429.6		30,429.6		
소 계 :	103,125.4		103,125.4		
3. 기초					
가.콘크리트					
- c34 [수량] = 0.724 m3					
1) 재료비					
레미콘[25-180-8] : 0.724 m3 * 1.02 = 0.738 m3 ------- 별산					
2) 콘크리트타설					
- 산근 # 297 콘크리트타설(소형) 적용					
재 료 비 : 0.724 m3 * 0 =0.0					No 297
노 무 비 : 0.724 m3 * 89,117 =64,520.7	64,520.7		64,520.7		No 297
경 비 : 0.724 m3 * 1,782 =1,290.1	1,290.1			1,290.1	No 297
나.합판거푸집					
- s35 [수량] = 3.046 m2					
- 산근 # 47 합판거푸집(간단) 적용					
재 료 비 : 3.046 m2 * 8,971 =27,325.6	27,325.6	27,325.6			No 47
노 무 비 : 3.046 m2 * 20,932 =63,758.8	63,758.8		63,758.8		No 47
경 비 : 3.046 m2 * 0 =0.0					No 47
소 계 :	156,895.2	27,325.6	128,279.5	1,290.1	
전체 합계	348,019	115,325	231,404	1,290	

산 출 근 거	합 계	재 료 비	노 무 비	경 비	비 고
HCB012670 2중교통표지판 오각,60*20*60cm /1EA	348,019.0	115,325.0	231,404.0	1,290.0	#.31
1.재료비(표지판별산)					
오각표지판[600*200*600] : 2 ea * 62,000 = 124,000.00					
표지판지주[Φ89.1*4m] : 1 ea * 88,000 =88,000.0	88,000.0	88,000.0			
소 계 :	88,000.0	88,000.0			
2.노무비					
- a2 [지주노임할증율] = 89.1 / 76.3 [기준] = 1.168					
특별인부 : 1.168 * 2 인 * 155,599 / 5 개/일 =72,695.8	72,695.8		72,695.8		
보통인부 : 1.168 * 1 인 * 130,264 / 5 개/일 =30,429.6	30,429.6		30,429.6		
소 계 :	103,125.4		103,125.4		
3. 기초					
가.콘크리트					
- c34 [수량] = 0.724 m3					
1) 재료비					
레미콘[25-180-8] : 0.724 m3 * 1.02 = 0.738 m3 ------- 별산					
2) 콘크리트타설					
- 산근 # 297 콘크리트타설(소형) 적용					
재 료 비 : 0.724 m3 * 0 =0.0					No 297
노 무 비 : 0.724 m3 * 89,117 =64,520.7	64,520.7		64,520.7		No 297
경 비 : 0.724 m3 * 1,782 =1,290.1	1,290.1			1,290.1	No 297
나.합판거푸집					
- s35 [수량] = 3.046 m2					
- 산근 # 47 합판거푸집(간단) 적용					
재 료 비 : 3.046 m2 * 8,971 =27,325.6	27,325.6	27,325.6			No 47
노 무 비 : 3.046 m2 * 20,932 =63,758.8	63,758.8		63,758.8		No 47
경 비 : 3.046 m2 * 0 =0.0					No 47
소 계 :	156,895.2	27,325.6	128,279.5	1,290.1	
전체 합계	348,019	115,325	231,404	1,290	

산 출 근 거	합 계	재 료 비	노 무 비	경 비	비 고
HCB012680 교통표지판 삼각표지판 120cm /1EA	348,019.0	115,325.0	231,404.0	1,290.0	#.32
1.재료비(표지판별산)					
삼각표지판[한변120cm] : 1 ea * 67,000 = 67,000.00					
표지판지주[Φ89.1*4m] : 1 ea * 88,000 =88,000.0	88,000.0	88,000.0			
소 계 :	88,000.0	88,000.0			
2.노무비					
- a2 [지주노임할증율] = 89.1 / 76.3 [기준] = 1.168					
특별인부 : 1.168 * 2 인 * 155,599 / 5 개/일 =72,695.8	72,695.8		72,695.8		
보통인부 : 1.168 * 1 인 * 130,264 / 5 개/일 =30,429.6	30,429.6		30,429.6		
소 계 :	103,125.4		103,125.4		
3. 기초					
가.콘크리트					
- c34 [수량] = 0.724 m3					
1) 재료비					
레미콘[25-180-8] : 0.724 m3 * 1.02 = 0.738 m3 ------- 별산					
2) 콘크리트타설					
- 산근 # 297 콘크리트타설(소형) 적용					
재 료 비 : 0.724 m3 * 0 =0.0					No 297
노 무 비 : 0.724 m3 * 89,117 =64,520.7	64,520.7		64,520.7		No 297
경 비 : 0.724 m3 * 1,782 =1,290.1	1,290.1			1,290.1	No 297
나.합판거푸집					
- s35 [수량] = 3.046 m2					
- 산근 # 47 합판거푸집(간단) 적용					
재 료 비 : 3.046 m2 * 8,971 =27,325.6	27,325.6	27,325.6			No 47
노 무 비 : 3.046 m2 * 20,932 =63,758.8	63,758.8		63,758.8		No 47
경 비 : 3.046 m2 * 0 =0.0					No 47
소 계 :	156,895.2	27,325.6	128,279.5	1,290.1	
전체 합계	348,019	115,325	231,404	1,290	

산 출 근 거	합 계	재 료 비	노 무 비	경 비	비 고
HCB012685 어린이 보호표지 편지식,300*200cm /1EA	3,151,564.0	1,969,600.0	1,125,019.0	56,945.0	#.33
1.표지판(표지판별산)					
- a1 [표지판노임할증율] = (300 * 200) / (100 * 100) [기준] = 6.000					
- b1 [지주노임할증율] = 355.6 / 60.5 [기준] = 5.878					
가.재료비					
안내표지판[3000*2000] : 1 ea * 1,265,000 = 1,265,000.00					
표지판지주[Φ355.6] : 1 ea * 1,800,000 =1,800,000.0	1,800,000.0	1,800,000.0			
나.노무비					
특별인부[표지판설치] : 3 인 / 8 개 * 155,599 =58,349.6	58,349.6		58,349.6		
보통인부[표지판설치] : 1 인 / 8 개 * 130,264 =16,283.0	16,283.0		16,283.0		
다.기계경비					
Q13 = 8 개 / 8 HR = 1.000 hr					
- 사용장비 : 크레인(25ton)					
재 료 비 : 9,716 / 1 hr =9,716.0	9,716.0	9,716.0			
노 무 비 : 39,632 / 1 hr =39,632.0	39,632.0		39,632.0		
경 비 : 49,645 / 1 hr =49,645.0	49,645.0			49,645.0	
소 계 :	1,973,625.6	1,809,716.0	114,264.6	49,645.0	
2.거푸집					
- s5 [수량] = 16.000 m2					
- 산근 # 47 합판거푸집(간단) 적용					
재 료 비 : 16 m2 * 8,971 =143,536.0	143,536.0	143,536.0			No 47
노 무 비 : 16 m2 * 20,932 =334,912.0	334,912.0		334,912.0		No 47
경 비 : 16 m2 * 0 =0.0					No 47
소 계 :	478,448.0	143,536.0	334,912.0		
3.콘크리트					
- c6 [수량] = 7.3 m3					
가.재료비					
레미콘[25-210-12] : 7.3 m3 * 1.01 = 7.373 m3 ------- 별산					
나.콘크리트타설					
- 산근 # 296 콘크리트타설(철근,VIB포함) 적용					
재 료 비 : 7.3 m3 * 0 =0.0					No 296
노 무 비 : 7.3 m3 * 50,031 =365,226.3	365,226.3		365,226.3		No 296
경 비 : 7.3 m3 * 1,000 =7,300.0	7,300.0			7,300.0	No 296
소 계 :	372,526.3		365,226.3	7,300.0	

산 출 근 거	합 계	재 료 비	노 무 비	경 비	비 고
4.철근가공조립					
- w7 [수량] = 0.596 ton					
가.재료비					
이형철근[생산공장상차도] : w7ton * 할증 ------- 별산[운반비별산]					
나.철근가공조립					
- 산근 # 56 철근가공조립(복잡) 적용					
재 료 비 : 0.596 ton * 27,430 =16,348.2	16,348.2	16,348.2			No 56
노 무 비 : 0.596 ton * 521,169 =310,616.7	310,616.7		310,616.7		No 56
경 비 : 0.596 ton * 0 =0.0					No 56
소 계 :	326,964.9	16,348.2	310,616.7		
전체 합계	3,151,564	1,969,600	1,125,019	56,945	

산 출 근 거	합 계	재 료 비	노 무 비	경 비	비 고
HCB012690 교통표지판 원형표지판 90cm /1EA	348,019.0	115,325.0	231,404.0	1,290.0	#.34
1.재료비(표지판별산)					
원형표지판[Φ90cm] : 1 ea * 77,000 = 77,000.00					
표지판지주[Φ89.1*4m] : 1 ea * 88,000 =88,000.0	88,000.0	88,000.0			
소 계 :	88,000.0	88,000.0			
2.노무비					
- a2 [지주노임할증율] = 89.1 / 76.3 [기준] = 1.168					
특별인부 : 1.168 * 2 인 * 155,599 / 5 개/일 =72,695.8	72,695.8		72,695.8		
보통인부 : 1.168 * 1 인 * 130,264 / 5 개/일 =30,429.6	30,429.6		30,429.6		
소 계 :	103,125.4		103,125.4		
3. 기초					
가.콘크리트					
- c34 [수량] = 0.724 m3					
1) 재료비					
레미콘[25-180-8] : 0.724 m3 * 1.02 = 0.738 m3 ------- 별산					
2) 콘크리트타설					
- 산근 # 297 콘크리트타설(소형) 적용					
재 료 비 : 0.724 m3 * 0 =0.0					No 297
노 무 비 : 0.724 m3 * 89,117 =64,520.7	64,520.7		64,520.7		No 297
경 비 : 0.724 m3 * 1,782 =1,290.1	1,290.1			1,290.1	No 297
나.합판거푸집					
- s35 [수량] = 3.046 m2					
- 산근 # 47 합판거푸집(간단) 적용					
재 료 비 : 3.046 m2 * 8,971 =27,325.6	27,325.6	27,325.6			No 47
노 무 비 : 3.046 m2 * 20,932 =63,758.8	63,758.8		63,758.8		No 47
경 비 : 3.046 m2 * 0 =0.0					No 47
소 계 :	156,895.2	27,325.6	128,279.5	1,290.1	
전체 합계	348,019	115,325	231,404	1,290	

산 출 근 거	합 계	재 료 비	노 무 비	경 비	비 고
HCB012691 교통표지판 원형,장애물표적40×40cm /1EA	348,019.0	115,325.0	231,404.0	1,290.0	#.35
1.재료비(표지판별산)					
원형표지판[Φ90cm] : 1 ea * 77,000 = 77,000.00					
장애물표적표지판[40×40cm] : 1 ea * 34,000 = 34,000.00					
표지판지주[Φ89.1*4m] : 1 ea * 88,000 =88,000.0	88,000.0	88,000.0			
소 계 :	88,000.0	88,000.0			
2.노무비					
- a2 [지주노임할증율] = 89.1 / 76.3 [기준] = 1.168					
특별인부 : 1.168 * 2 인 * 155,599 / 5 개/일 =72,695.8	72,695.8		72,695.8		
보통인부 : 1.168 * 1 인 * 130,264 / 5 개/일 =30,429.6	30,429.6		30,429.6		
소 계 :	103,125.4		103,125.4		
3. 기초					
가.콘크리트					
- c34 [수량] = 0.724 m3					
1) 재료비					
레미콘[25-180-8] : 0.724 m3 * 1.02 = 0.738 m3 ------- 별산					
2) 콘크리트타설					
- 산근 # 297 콘크리트타설(소형) 적용					
재 료 비 : 0.724 m3 * 0 =0.0					No 297
노 무 비 : 0.724 m3 * 89,117 =64,520.7	64,520.7		64,520.7		No 297
경 비 : 0.724 m3 * 1,782 =1,290.1	1,290.1			1,290.1	No 297
나.합판거푸집					
- s35 [수량] = 3.046 m2					
- 산근 # 47 합판거푸집(간단) 적용					
재 료 비 : 3.046 m2 * 8,971 =27,325.6	27,325.6	27,325.6			No 47
노 무 비 : 3.046 m2 * 20,932 =63,758.8	63,758.8		63,758.8		No 47
경 비 : 3.046 m2 * 0 =0.0					No 47
소 계 :	156,895.2	27,325.6	128,279.5	1,290.1	
전체 합계	348,019	115,325	231,404	1,290	

산 출 근 거	합 계	재 료 비	노 무 비	경 비	비 고
HCB012692 자전거용 도로표지판 원형표지판 90cm /1EA	348,019.0	115,325.0	231,404.0	1,290.0	#.36
1.재료비(표지판별산)					
원형표지판[Φ90cm] : 1 ea * 77,000 = 77,000.00					
표지판지주[Φ89.1*4m] : 1 ea * 88,000 =88,000.0	88,000.0	88,000.0			
소 계 :	88,000.0	88,000.0			
2.노무비					
- a2 [지주노임할증율] = 89.1 / 76.3 [기준] = 1.168					
특별인부 : 1.168 * 2 인 * 155,599 / 5 개/일 =72,695.8	72,695.8		72,695.8		
보통인부 : 1.168 * 1 인 * 130,264 / 5 개/일 =30,429.6	30,429.6		30,429.6		
소 계 :	103,125.4		103,125.4		
3. 기초					
가.콘크리트					
- c34 [수량] = 0.724 m3					
1) 재료비					
레미콘[25-180-8] : 0.724 m3 * 1.02 = 0.738 m3 ------- 별산					
2) 콘크리트타설					
- 산근 # 297 콘크리트타설(소형) 적용					
재 료 비 : 0.724 m3 * 0 =0.0					No 297
노 무 비 : 0.724 m3 * 89,117 =64,520.7	64,520.7		64,520.7		No 297
경 비 : 0.724 m3 * 1,782 =1,290.1	1,290.1			1,290.1	No 297
나.합판거푸집					
- s35 [수량] = 3.046 m2					
- 산근 # 47 합판거푸집(간단) 적용					
재 료 비 : 3.046 m2 * 8,971 =27,325.6	27,325.6	27,325.6			No 47
노 무 비 : 3.046 m2 * 20,932 =63,758.8	63,758.8		63,758.8		No 47
경 비 : 3.046 m2 * 0 =0.0					No 47
소 계 :	156,895.2	27,325.6	128,279.5	1,290.1	
전체 합계	348,019	115,325	231,404	1,290	

산 출 근 거	합 계	재 료 비	노 무 비	경 비	비 고
HCB012695 가드휀스 설치 /1경간	123,488.0	8,581.0	114,907.0		#.37
*가드휀스 설치 (견적단가)					
1. 재료비(별산)					
소 계					
2. 기초					
가. 기초터파기(토사,인력)					
노 무 비 : 0.061 m3 * 0.2 인 * 130,264 =1,589.2	1,589.2	1,589.2			
나. 되메우기(인력)					
노 무 비 : 0.042 m3 * 0.1 인 * 130,264 =547.1	547.1	547.1			
다. 잔토처리(인력)					
노 무 비 : 0.019 m3 * 0.2 인 * 130,264 =495.0	495.0	495.0			
라. 합판거푸집(간단)					
재 료 비 : 0.3 m2 * 8,971 =2,691.3	2,691.3	2,691.3			No 47
노 무 비 : 0.3 m2 * 20,932 =6,279.6	6,279.6		6,279.6		No 47
소 계	11,602.2	5,322.6	6,279.6		
2. 설치인건비					
특별인부 : 0.38 인 * 155,599 =59,127.6	59,127.6		59,127.6		
보통인부 : 0.38 인 * 130,264 =49,500.3	49,500.3		49,500.3		
잡재료비(인력품의3%) : 108,627.9 * 0.03 =3,258.8	3,258.8	3,258.8			
소 계	111,886.7	3,258.8	108,627.9		
계	123,488.9	8,581.4	114,907.5		
전체 합계	123,488	8,581	114,907		

산 출 근 거	합 계	재 료 비	노 무 비	경 비	비 고
HCB013200 가설 사무실 36개월 /1M2	34,329.0			34,329.0	#.38
#. 사무실(단가산출기준)					
1) 현장사무실 : 680 M2					
2) 합 숙 소 : 350 M2					
3) 시 험 실 : 100 M2					
4) 자 재 창 고: 120 M2					

계 1250 M2					
※ 공사 기간 : 36개월 ----- 손율 : R=53 %					
가).재료비(품셈P65)					
1)베이스찬넬 (t=2.3㎜이상) :					
3,060 * 0.44 <㎡> * 0.53 =713.5	713.5			713.5	
2)외부판넬 (벽1200x2400) :					
39,120 * 0.2 <매> * 0.53 =4,146.7	4,146.7			4,146.7	
3)외부판넬 (창문1200x900):					
100,000 * 0.12 <매> * 0.53 =6,360.0	6,360.0			6,360.0	
4)외부판넬(철제문900x2100):					
106,140 * 0.03 <매> * 0.53 =1,687.6	1,687.6			1,687.6	
5)판넬조인트 (L=2400) :					
6,260 * 0.31 <조> * 0.53 =1,028.5	1,028.5			1,028.5	
6)출입구 채양 (L=1200) :					
26,400 * 0.03 <매> * 0.53 =419.7	419.7			419.7	
7)톱 찬 넬 (t=2.3㎜이상) :					
3,000 * 0.44 <㎡> * 0.53 =699.6	699.6			699.6	
8)트 러 스 (SPAN 1000) :					
13,200 * 0.07 <개> * 0.53 =489.7	489.7			489.7	
9)중 도 리 (C-60X30X10) :					
1,520 * 1.52 <개> * 0.53 =1,224.5	1,224.5			1,224.5	
10)박 공 판 넬(L=2400) :					
3,840 * 0.02 <매> * 0.53 =40.7	40.7			40.7	
11)루프쉬트(0.45㎜T) :					
7,140 * 1.23 <㎡> * 0.53 =4,654.5	4,654.5			4,654.5	
12)내부판넬 (벽1200x2400):					
34,720 * 0.15 <매> * 0.53 =2,760.2	2,760.2			2,760.2	
13)내부판넬(목재문900x2100):					
69,890 * 0.05 <매> * 0.53 =1,852.0	1,852.0			1,852.0	

산 출 근 거	합 계	재 료 비	노 무 비	경 비	비 고
14)천정판 (L=1200x1200㎜)					
11,049 * 0.69 <매> * 0.53 =4,040.6	4,040.6			4,040.6	
15)T - BAR (L=1200) :					
990 * 1.53 <m> * 0.53 =802.7	802.7			802.7	
소 계	30,920.5			30,920.5	
나) 부자재비(주 자재비의 11.2%)					
0 * 0.112 =0.0					
소 계					
다).기 초					
1)무근콘크리트 타설 (25-18-12) :					
26,419 * 0.1 <m3> =2,641.9	2,641.9			2,641.9	
2)보조기층 부설 및 다짐 (40㎜이하) :					
3,834 * 0.2 <m3> =766.8	766.8			766.8	# 109
소 계	3,408.7			3,408.7	
계	34,329.2			34,329.2	
전체 합계	34,329			34,329	

산 출 근 거	합 계	재 료 비	노 무 비	경 비	비 고
HCB013400 세륜세차시설 36개월 /1개소	41,212,289.0	8,172,766.0	16,380,763.0	16,658,760.0	#.39
⊙ 설계조건					
- n [공사기간] = 36 개월					
1.설치 및 철거					
가.자동세륜기					
- 사용장비 : 자동세륜기(2200*5150*1000)					
- Q011 [작업시간] = 36 개월 * 22 일/개월 * 2 hr/일 = 1,584.000 hr					
재 료 비 : 1,584 hr * 1,223 =1,937,232.0	1,937,232.0	1,937,232.0			
노 무 비 : 1,584 hr * 0 =0.0					
경 비 : 1,584 hr * 9,449 =14,967,216.0	14,967,216.0			14,967,216.0	
나.노무비					
비계공 : (3 + 3) 인 * 228,462 =1,370,772.0	1,370,772.0		1,370,772.0		
다.크레인					
- 사용장비 : 크레인(트럭,10ton)					
ta013 [결승] = 10.000 min					
tb013 [이동] = 2.000 min					
tc013 [거치] = 10.000 min					
==========					
- t013 [계] = ta013 + tb013 + tc013 = 22.000 min					
재 료 비 : (t013 / 60) * 2 회 * 6,053 =4,438.8	4,438.8	4,438.8			
노 무 비 : (t013 / 60) * 2 회 * 39,632 =29,063.4	29,063.4		29,063.4		
경 비 : (t013 / 60) * 2 회 * 26,197 =19,211.1	19,211.1			19,211.1	
소 계 :	18,327,933.3	1,941,670.8	1,399,835.4	14,986,427.1	
2.기초잡석깔기					
- c03 [수량] = 23.871 m3					
가.재료비					
잡석[구입] : 23.871 m3 * 1.04 = 24.826 m3 - 별산[도착도]					
소 계 :					
3.전력케이블 : 폴리에틸렌케이블(F-CV,600,3C,25M/M)					
- I08 [수량] = 100 m					
가.재료비					
: 100 m * 1.03 * 7,304 =752,312.0	752,312.0	752,312.0			
나.노무비 : 2C 기준					
저압케이블전공 : 100 m * 0.052 인 * 237,221 =1,233,549.2	1,233,549.2		1,233,549.2		
소 계 :	1,985,861.2	752,312.0	1,233,549.2		

산 출 근 거	합 계	재 료 비	노 무 비	경 비	비 고
4.발전기 : 자동세륜기 사용시간의 1/4 적용(일반적용)					
- 사용장비 : 발전기(50 KW)					
- Q10 [작업시간] = 1,584 hr / 4 = 396.000 hr					
재 료 비 : 396 hr * 12,363 =4,895,748.0	4,895,748.0	4,895,748.0			
노 무 비 : 396 hr * 27,401 =10,850,796.0	10,850,796.0		10,850,796.0		
경 비 : 396 hr * 4,102 =1,624,392.0	1,624,392.0			1,624,392.0	
소 계 :	17,370,936.0	4,895,748.0	10,850,796.0	1,624,392.0	
5.기초공사 :					
가. 무근콘크리트타설 (25-21-8)					
재 료 비 : 23.88 m3 * 0 =0.0					No 295
노 무 비 : 23.88 m3 * 44,558 =1,064,045.0	1,064,045.0		1,064,045.0		No 295
경 비 : 23.88 m3 * 891 =21,277.0	21,277.0			21,277.0	No 295
나. 거푸집 (보통)					
재 료 비 : 53.235 m2 * 10,248 =545,552.2	545,552.2	545,552.2			No 48
노 무 비 : 53.235 m2 * 23,913 =1,273,008.5	1,273,008.5		1,273,008.5		No 48
경 비 : 53.235 m2 * 0 =0.0					No 48
다. 잡석포설 (40mm)					
재 료 비 : 23.871 m2 * 730 =17,425.8	17,425.8	17,425.8			# 65
노 무 비 : 23.871 m2 * 7,475 =178,435.7	178,435.7		178,435.7		# 65
경 비 : 23.871 m2 * 1,117 =26,663.9	26,663.9			26,663.9	# 65
라. 철근가공 및 조립 (보통)					
재 료 비 : 0.812 m2 * 24,701 =20,057.2	20,057.2	20,057.2			No 55
노 무 비 : 0.812 m2 * 469,327 =381,093.5	381,093.5		381,093.5		No 55
경 비 : 0.812 m2 * 0 =0.0					No 55
소 계 :	3,527,558.8	583,035.2	2,896,582.7	47,940.9	
계 :	41,212,289.3	8,172,766.0	16,380,763.3	16,658,760.0	
전체 합계	41,212,289	8,172,766	16,380,763	16,658,760	

산 출 근 거	합 계	재 료 비	노 무 비	경 비	비 고
HCB013501 살 수 /1a	758.0	347.0	277.0	134.0	#.40
◈ 살수 1. 살수차(16000L)					
재료비: 19,218*0.008 시간 =153.7	153.7	153.7			
노무비: 34,740*0.008 =277.9	277.9		277.9		
경 비: 16,754*0.008 =134.0	134.0			134.0	
>1	565.6	153.7	277.9	134.0	
2.살수량					
살수두께:1.5㎜					
0.0015 * 100 <M2> * 1,290 =193.5	193.5	193.5			
>2	193.5	193.5			
>>>1	759	347	277	134	
전체 합계	758	347	277	134	

산 출 근 거	합 계	재 료 비	노 무 비	경 비	비 고
HCB013640 임시침사지 설치및철거 TYPE-A /1개소	80,386,299.0	20,310,140.0	47,708,061.0	12,368,098.0	#.41
-침사지(TYPE-A)					
1.구조물터파기					
- c1 [수량] = 6874 m3					
- 산근 # 21 구조물터파기(육상토사,0~2m,기계100%) 적용					
재 료 비 : 6,874 m3 * 380 =2,612,120.0	2,612,120.0	2,612,120.0			No 20
노 무 비 : 6,874 m3 * 325 =2,234,050.0	2,234,050.0		2,234,050.0		No 20
경 비 : 6,874 m3 * 499 =3,430,126.0	3,430,126.0			3,430,126.0	No 20
소 계 :	8,276,296.0	2,612,120.0	2,234,050.0	3,430,126.0	
2.되메우기 및 다짐(기계100%)					
- c2 [수량] = 6874 m3					
- 산근 # 35 되메우기 및 다짐(기계100%) 적용					
재 료 비 : 6,874 m3 * 492 =3,382,008.0	3,382,008.0	3,382,008.0			No 35
노 무 비 : 6,874 m3 * 3,526 =24,237,724.0	24,237,724.0		24,237,724.0		No 35
경 비 : 6,874 m3 * 503 =3,457,622.0	3,457,622.0			3,457,622.0	No 35
소 계 :	31,077,354.0	3,382,008.0	24,237,724.0	3,457,622.0	
3.비닐 깔기					
- c3 [수량] = 4622 m2					
- 산근 #?NO("_LD400-00000) 비닐 깔기(T=0.1*1겹) 적용					
재 료 비 : 4,622 m2 * 171 =790,362.0	790,362.0	790,362.0			No 80
노 무 비 : 4,622 m2 * 246 =1,137,012.0	1,137,012.0		1,137,012.0		No 80
경 비 : 4,622 m2 * 0 =0.0					No 80
소 계 :	1,927,374.0	790,362.0	1,137,012.0		
4.톤마대쌓기					
- c4 [수량] = 1075 m2					
- 산근 #?NO("HCB0136492) 마대쌓기 적용 톤					
재 료 비 : 1,075 m2 * 12,582 =13,525,650.0	13,525,650.0	13,525,650.0			# 46
노 무 비 : 1,075 m2 * 18,697 =20,099,275.0	20,099,275.0		20,099,275.0		# 46
경 비 : 1,075 m2 * 5,098 =5,480,350.0	5,480,350.0			5,480,350.0	# 46
소 계 :	39,105,275.0	13,525,650.0	20,099,275.0	5,480,350.0	
전체 합계	80,386,299	20,310,140	47,708,061	12,368,098	

산 출 근 거	합 계	재 료 비	노 무 비	경 비	비 고
HCB013641 임시침사지 설치및철거 TYPE-B /1개소	29,957,794.0	8,322,369.0	17,146,499.0	4,488,926.0	#.42
-침사지(TYPE-B)					
1.구조물터파기					
- c1 [수량] = 1875 m3					
- 산근 # 21 구조물터파기(육상토사,0~2m,기계100%) 적용					
재 료 비 : 1,875 m3 * 380 =712,500.0	712,500.0	712,500.0			No 20
노 무 비 : 1,875 m3 * 325 =609,375.0	609,375.0		609,375.0		No 20
경 비 : 1,875 m3 * 499 =935,625.0	935,625.0			935,625.0	No 20
소 계 :	2,257,500.0	712,500.0	609,375.0	935,625.0	
2.되메우기 및 다짐(기계100%)					
- c2 [수량] = 1875 m3					
- 산근 # 35 되메우기 및 다짐(기계100%) 적용					
재 료 비 : 1,875 m3 * 492 =922,500.0	922,500.0	922,500.0			No 35
노 무 비 : 1,875 m3 * 3,526 =6,611,250.0	6,611,250.0		6,611,250.0		No 35
경 비 : 1,875 m3 * 503 =943,125.0	943,125.0			943,125.0	No 35
소 계 :	8,476,875.0	922,500.0	6,611,250.0	943,125.0	
3.비닐 깔기					
- c3 [수량] = 1435 m2					
- 산근 #?NO("_LD400-00000) 비닐 깔기(T=0.1*1겹) 적용					
재 료 비 : 1,435 m2 * 171 =245,385.0	245,385.0	245,385.0			No 80
노 무 비 : 1,435 m2 * 246 =353,010.0	353,010.0		353,010.0		No 80
경 비 : 1,435 m2 * 0 =0.0					No 80
소 계 :	598,395.0	245,385.0	353,010.0		
4.톤마대쌓기					
- c4 [수량] = 512 m2					
- 산근 #?NO("HCB0136492) 마대쌓기 적용					
재 료 비 : 512 m2 * 12,582 =6,441,984.0	6,441,984.0	6,441,984.0			# 46
노 무 비 : 512 m2 * 18,697 =9,572,864.0	9,572,864.0		9,572,864.0		# 46
경 비 : 512 m2 * 5,098 =2,610,176.0	2,610,176.0			2,610,176.0	# 46
소 계 :	18,625,024.0	6,441,984.0	9,572,864.0	2,610,176.0	
전체 합계	29,957,794	8,322,369	17,146,499	4,488,926	

산 출 근 거	합 계	재 료 비	노 무 비	경 비	비 고
HCB013642 임시침사지 설치및철거 TYPE-C /1개소	40,926,354.0	11,189,990.0	23,574,960.0	6,161,404.0	#.43
-침사지(TYPE-C)					
1.구조물터파기					
- c1 [수량] = 2725 m3					
- 산근 # 21 구조물터파기(육상토사,0~2m,기계100%) 적용					
재 료 비 : 2,725 m3 * 380 =1,035,500.0	1,035,500.0	1,035,500.0			No 20
노 무 비 : 2,725 m3 * 325 =885,625.0	885,625.0		885,625.0		No 20
경 비 : 2,725 m3 * 499 =1,359,775.0	1,359,775.0			1,359,775.0	No 20
소 계 :	3,280,900.0	1,035,500.0	885,625.0	1,359,775.0	
2.되메우기 및 다짐(기계100%)					
- c2 [수량] = 2725 m3					
- 산근 # 35 되메우기 및 다짐(기계100%) 적용					
재 료 비 : 2,725 m3 * 492 =1,340,700.0	1,340,700.0	1,340,700.0			No 35
노 무 비 : 2,725 m3 * 3,526 =9,608,350.0	9,608,350.0		9,608,350.0		No 35
경 비 : 2,725 m3 * 503 =1,370,675.0	1,370,675.0			1,370,675.0	No 35
소 계 :	12,319,725.0	1,340,700.0	9,608,350.0	1,370,675.0	
3.비닐 깔기					
- c3 [수량] = 2024 m2					
- 산근 #?NO("_LD400-00000) 비닐 깔기(T=0.1*1겹) 적용					
재 료 비 : 2,024 m2 * 171 =346,104.0	346,104.0	346,104.0			No 80
노 무 비 : 2,024 m2 * 246 =497,904.0	497,904.0		497,904.0		No 80
경 비 : 2,024 m2 * 0 =0.0					No 80
소 계 :	844,008.0	346,104.0	497,904.0		
4.톤마대쌓기					
- c4 [수량] = 673 m2					
- 산근 #?NO("HCB0136492) 마대쌓기 적용					
재 료 비 : 673 m2 * 12,582 =8,467,686.0	8,467,686.0	8,467,686.0			# 46
노 무 비 : 673 m2 * 18,697 =12,583,081.0	12,583,081.0		12,583,081.0		# 46
경 비 : 673 m2 * 5,098 =3,430,954.0	3,430,954.0			3,430,954.0	# 46
소 계 :	24,481,721.0	8,467,686.0	12,583,081.0	3,430,954.0	
전체 합계	40,926,354	11,189,990	23,574,960	6,161,404	

산 출 근 거	합 계	재 료 비	노 무 비	경 비	비 고
HCB013643 임시침사지 설치및철거 TYPE-D /1개소	45,800,833.0	12,251,391.0	26,610,974.0	6,938,468.0	#.44
-침사지(TYPE-D)					
1.구조물터파기					
- c1 [수량] = 3297 m3					
- 산근 # 21 구조물터파기(육상토사,0~2m,기계100%) 적용					
재 료 비 : 3,297 m3 * 380 =1,252,860.0	1,252,860.0	1,252,860.0			No 20
노 무 비 : 3,297 m3 * 325 =1,071,525.0	1,071,525.0		1,071,525.0		No 20
경 비 : 3,297 m3 * 499 =1,645,203.0	1,645,203.0			1,645,203.0	No 20
소 계 :	3,969,588.0	1,252,860.0	1,071,525.0	1,645,203.0	
2.되메우기 및 다짐(기계100%)					
- c2 [수량] = 3297 m3					
- 산근 # 35 되메우기 및 다짐(기계100%) 적용					
재 료 비 : 3,297 m3 * 492 =1,622,124.0	1,622,124.0	1,622,124.0			No 35
노 무 비 : 3,297 m3 * 3,526 =11,625,222.0	11,625,222.0		11,625,222.0		No 35
경 비 : 3,297 m3 * 503 =1,658,391.0	1,658,391.0			1,658,391.0	No 35
소 계 :	14,905,737.0	1,622,124.0	11,625,222.0	1,658,391.0	
3.비닐 깔기					
- c3 [수량] = 2371 m2					
- 산근 #?NO("_LD400-00000) 비닐 깔기(T=0.1*1겹) 적용					
재 료 비 : 2,371 m2 * 171 =405,441.0	405,441.0	405,441.0			No 80
노 무 비 : 2,371 m2 * 246 =583,266.0	583,266.0		583,266.0		No 80
경 비 : 2,371 m2 * 0 =0.0					No 80
소 계 :	988,707.0	405,441.0	583,266.0		
4.톤마대쌓기					
- c4 [수량] = 713 m2					
- 산근 #?NO("HCB0136492) 마대쌓기 적용					
재 료 비 : 713 m2 * 12,582 =8,970,966.0	8,970,966.0	8,970,966.0			# 46
노 무 비 : 713 m2 * 18,697 =13,330,961.0	13,330,961.0		13,330,961.0		# 46
경 비 : 713 m2 * 5,098 =3,634,874.0	3,634,874.0			3,634,874.0	# 46
소 계 :	25,936,801.0	8,970,966.0	13,330,961.0	3,634,874.0	
전체 합계	45,800,833	12,251,391	26,610,974	6,938,468	

산 출 근 거	합 계	재 료 비	노 무 비	경 비	비 고
HCB013644 임시침사지 설치및철거 TYPE-E /1개소	57,841,593.0	15,293,072.0	33,757,215.0	8,791,306.0	#.45
-침사지(TYPE-E)					
1.구조물터파기					
- c1 [수량] = 4327 m3					
- 산근 # 21 구조물터파기(육상토사,0~2m,기계100%) 적용					
재 료 비 : 4,327 m3 * 380 =1,644,260.0	1,644,260.0	1,644,260.0			No 20
노 무 비 : 4,327 m3 * 325 =1,406,275.0	1,406,275.0		1,406,275.0		No 20
경 비 : 4,327 m3 * 499 =2,159,173.0	2,159,173.0			2,159,173.0	No 20
소 계 :	5,209,708.0	1,644,260.0	1,406,275.0	2,159,173.0	
2.되메우기 및 다짐(기계100%)					
- c2 [수량] = 4327 m3					
- 산근 # 35 되메우기 및 다짐(기계100%) 적용					
재 료 비 : 4,327 m3 * 492 =2,128,884.0	2,128,884.0	2,128,884.0			No 35
노 무 비 : 4,327 m3 * 3,526 =15,257,002.0	15,257,002.0		15,257,002.0		No 35
경 비 : 4,327 m3 * 503 =2,176,481.0	2,176,481.0			2,176,481.0	No 35
소 계 :	19,562,367.0	2,128,884.0	15,257,002.0	2,176,481.0	
3.비닐 깔기					
- c3 [수량] = 3060 m2					
- 산근 #?NO("_LD400-00000) 비닐 깔기(T=0.1*1겹) 적용					
재 료 비 : 3,060 m2 * 171 =523,260.0	523,260.0	523,260.0			No 80
노 무 비 : 3,060 m2 * 246 =752,760.0	752,760.0		752,760.0		No 80
경 비 : 3,060 m2 * 0 =0.0					No 80
소 계 :	1,276,020.0	523,260.0	752,760.0		
4.톤마대쌓기					
- c4 [수량] = 874 m2					
- 산근 #?NO("HCB0136492) 마대쌓기 적용					
재 료 비 : 874 m2 * 12,582 =10,996,668.0	10,996,668.0	10,996,668.0			# 46
노 무 비 : 874 m2 * 18,697 =16,341,178.0	16,341,178.0		16,341,178.0		# 46
경 비 : 874 m2 * 5,098 =4,455,652.0	4,455,652.0			4,455,652.0	# 46
소 계 :	31,793,498.0	10,996,668.0	16,341,178.0	4,455,652.0	
전체 합계	57,841,593	15,293,072	33,757,215	8,791,306	

산 출 근 거	합 계	재 료 비	노 무 비	경 비	비 고
HCB0136492 톤마대 쌓기 /1M2	36,377.0	12,582.0	18,697.0	5,098.0	#.46
- 톤마대 쌓기					
[1]=0 1.재료비					
톤마대[100*100cm] : 1 ea * 8,000 =8,000.0	8,000.0	8,000.0			
소 계 :					
2.만들기					
가. 인 부					
보통인부 : (0.38/10) 개/인 * 1 ea * 130,264 =4,950.0	4,950.0		4,950.0		
나.사용기계					
- 사용장비 : 굴삭기(0.2㎥)					
재 료 비 : 1 대 / 10 * 1.34 * 6,933 =929.0	929.0	929.0			
노 무 비 : 1 대 / 10 * 1.34 * 39,632 =5,310.6	5,310.6		5,310.6		
경 비 : 1 대 / 10 * 1.34 * 12,464 =1,670.1	1,670.1			1,670.1	
소 계 :					
3.쌓기 가. 인 부					
보통인부 : (0.24 / 10) 개/인 * 1 ea * 130,264 =3,126.3	3,126.3		3,126.3		
나.사용기계					
- 사용장비 : 굴삭기(1.0㎥)					
재 료 비 : 1.34 / 10 * 27,263 =3,653.2	3,653.2	3,653.2			
노 무 비 : 1.34 / 10 * 39,632 =5,310.6	5,310.6		5,310.6		
경 비 : 1.34 / 10 * 25,585 =3,428.3	3,428.3			3,428.3	
소 계 :					
전체 합계	36,377	12,582	18,697	5,098	

산 출 근 거	합 계	재 료 비	노 무 비	경 비	비 고
HCB013662 가배수관 철거 Φ1200MM /1본	47,553.0	4,878.0	36,615.0	6,060.0	#.47
⊙ 설계조건					
1) 파형강관 부설및접합					
2.철거비 : 부설및접합비의 50% 적용					
재 료 비 : 9,756 * 0.5 =4,878.0	4,878.0	4,878.0			No 199
노 무 비 : 73,230 * 0.5 =36,615.0	36,615.0		36,615.0		No 199
경 비 : 12,120 * 0.5 =6,060.0	6,060.0			6,060.0	No 199
소계	47,553.0	4,878.0	36,615.0	6,060.0	
계	47,553.0	4,878.0	36,615.0	6,060.0	
전체 합계	47,553	4,878	36,615	6,060	

산 출 근 거	합 계	재 료 비	노 무 비	경 비	비 고
HCF015030 우수받이덮개설치 주철400x500x50 /1조	4,125.0			4,125.0	#.48
1.재료비 우수받이덮개:주철(400x1000x50): 별산					
소계					
2.설치비(재료비의 5%)					
82,500 * 0.05 =4,125.0	4,125.0			4,125.0	
소계	4,125.0			4,125.0	
계	4,125.0			4,125.0	
전체 합계	4,125			4,125	

산 출 근 거	합 계	재 료 비	노 무 비	경 비	비 고
HCF015040 우수받이덮개설치 주철400x1000x50 /1조	10,701.0			10,701.0	#.49
1.재료비 우수받이덮개:주철(400x1000x50): 별산					
소계					
2.설치비(재료비의 5%)					
214,030 * 0.05 =10,701.5	10,701.5			10,701.5	
소계	10,701.5			10,701.5	
계	10,701.5			10,701.5	
전체 합계	10,701			10,701	

산 출 근 거	합 계	재 료 비	노 무 비	경 비	비 고
HCF015050 우수받이덮개설치 주철700x700x50 /1조	8,107.0			8,107.0	#.50
1.재료비 우수받이덮개:주철(700x700x50): 별산					
소계					
2.설치비(재료비의 5%)					
162,150 * 0.05 =8,107.5	8,107.5			8,107.5	
소계	8,107.5			8,107.5	
계	8,107.5			8,107.5	
전체 합계	8,107			8,107	

산 출 근 거	합 계	재 료 비	노 무 비	경 비	비 고
HCF019200 GRP관 하차 D200 /1본	130.0			130.0	#.51
1. 운반비 (현장차상도)					
2. 하차비					
본당중량: Wt = 10.6/1000 TON/본					
2,261.69/1.1 * 0.0106 * 6 M/본 =130.7	130.7			130.7	
계	130.7			130.7	
전체 합계	130			130	

산 출 근 거	합 계	재 료 비	노 무 비	경 비	비 고
HCF019250 GRP관 하차 D250 /1본	161.0			161.0	#.52
1. 운반비 (현장차상도)					
2. 하차비					
본당중량: Wt = 13.1/1000 TON/본					
2,261.69/1.1 * 0.0131 * 6 M/본 =161.6	161.6			161.6	
계	161.6			161.6	
전체 합계	161			161	

산 출 근 거	합 계	재 료 비	노 무 비	경 비	비 고
HCF019300 GRP관 하차 D300 /1본	207.0			207.0	#.53
1. 운반비 (현장차상도)					
2. 하차비					
본당중량: Wt = 16.8/1000 TON/본					
2,261.69/1.1 * 0.0168 * 6 M/본 =207.2	207.2			207.2	
계	207.2			207.2	
전체 합계	207			207	

산 출 근 거	합 계	재 료 비	노 무 비	경 비	비 고
HCF019400 GRP관 하차 D400 /1본	309.0			309.0	#.54
1. 운반비 (현장차상도)					
2. 하차비					
본당중량: Wt = 25.1/1000 TON/본					
2,261.69/1.1 * 0.0251 * 6 M/본 =309.6	309.6			309.6	
계	309.6			309.6	
전체 합계	309			309	

산 출 근 거	합 계	재 료 비	노 무 비	경 비	비 고
HCF019500 GRP관 하차 D500 /1본	431.0			431.0	#.55
1. 운반비 (현장차상도)					
2. 하차비					
본당중량: Wt = 35.0/1000 TON/본					
2,261.69/1.1 * 0.035 * 6 M/본 =431.7	431.7			431.7	
계	431.7			431.7	
전체 합계	431			431	

산 출 근 거	합 계	재 료 비	노 무 비	경 비	비 고
HCF020900 PC맨홀 하차 /1TON	2,056.0			2,056.0	#.56
1. 운반비 (현장차상도)					
2. 하차비					
본당중량: Wt = 1.0 TON/본					
2,261.69/1.1 * 1 =2,056.0	2,056.0			2,056.0	
계	2,056.0			2,056.0	
전체 합계	2,056			2,056	

산 출 근 거	합 계	재 료 비	노 무 비	경 비	비 고
HCJ020000 시멘트 운반 운반거리: L=10㎞이내 /1대	626.0			626.0	#.57
※ 구역화물 적용 10.5ton 적용					
* 인천역 - 현장 L = 10Km 이내					
1. 상 차 비(철도소운송료적용)					
- 경 비 : 2,147.76 * 0.04 =85.9	85.9			85.9	
소 계 :	85.9			85.9	
2.운반(10.5ton 구역화물-10Km이내)					
- 경 비 : 130,000 / 10.5 / 1.1 * 0.04 =450.2	450.2			450.2	
소 계 :	450.2			450.2	
3.하 차 비					
- 경 비 : 2,261.69 * 0.04 =90.4	90.4			90.4	
소 계 :	90.4			90.4	
전체 합계	626			626	

산 출 근 거	합 계	재 료 비	노 무 비	경 비	비 고
HCJ028000 철근 운반 운반거리: L=10㎞이내 /1TON	13,517.0			13,517.0	#.58
※ 구역화물 적용 10.5ton 적용					
* 생산공장 - 현장 L = 10Km 이내					
1.운반(10.5ton 구역화물-10Km이내)					
- 경 비 : 130,000 / 10.5 / 1.1 * 1.0 ton =11,255.4	11,255.4			11,255.4	
소 계 :	11,255.4			11,255.4	
2.하 차 비					
- 경 비 : 2,261.69 * 1.0 ton =2,261.6	2,261.6			2,261.6	
소 계 :	2,261.6			2,261.6	
전체 합계	13,517			13,517	

산 출 근 거	합 계	재 료 비	노 무 비	경 비	비 고
HCJ029000 강재소운반 운반거리: L=0.1㎞이내 /1TON	12,227.0	1,096.0	9,398.0	1,733.0	#.59
1. 장 비 조 합					
① 적 재 : 굴삭기(무한궤도: 0.2㎥)					
② 운 반 : 덤프트럭(2.5 ton)					
2. 적 재: 굴삭기(무한궤도 0.2㎥)					
- q = 1.00 ㎥ (1회적재량)					
- t1 = 1 (min, 로프결속시간)					
- t2 = t1 * 2 = 2.00 (살하차2회)					
- t3 = 1 (min. 로프해채시간)					
- es = 0.7 (작업효율)					
- Cms = t1 + t2 + t3 = 4.00 (분)					
Q = 60 * 1 * 0.7 / 4 = 10.50 ㎥/hr					
- 재 료 비 : 6,933 / 10.5 =660.2	660.2	660.2			
- 노 무 비 : 39,632 / 10.5 =3,774.4	3,774.4		3,774.4		
- 경 비 : 12,464 / 10.5 =1,187.0	1,187.0			1,187.0	
소 계 :	5,621.6	660.2	3,774.4	1,187.0	
3. 보조인부: (보통인부)					
보통인부 : 130,264 * 2 인 * 4 /450 = 2,315.8	2,315.8		2,315.8		
4. 운 반 : 덤프트럭(2.5TON)					
- L = 0.10 Km					
- V1 = 10 (km/hr) - V2 = 15 (km/hr)					
- q1 = 2.5 (Ton) - e = 0.9					
- t = Cms * q1 = 3.60 (min)					
- t2 = (0.1 / 10 + 0.1 / 15) * 60 = 1.00 min (왕복운행시간)					
- es = 0.7 (작업효율)					
- Cm = t * t2 = 3.60 (min)					
Q = 60 * 0.9 * 0.7 / 3.6= 10.50 ㎥/hr					
- 재 료 비 : 4,586 / 10.5 =436.7	436.7	436.7			
- 노 무 비 : 34,740 / 10.5 =3,308.5	3,308.5		3,308.5		
- 경 비 : 5,743 / 10.5 =546.9	546.9			546.9	
소 계 :	6,607.9	436.7	5,624.3	546.9	
합 계 :	12,229.5	1,096.9	9,398.7	1,733.9	
전체 합계	12,227	1,096	9,398	1,733	

산 출 근 거	합 계	재 료 비	노 무 비	경 비	비 고
HCJ0410922 강재운반비 20TON트레일러,10KM /1TON	8,318.0			8,318.0	#.60
◆ 강재운반 (인천-현장)					
1. 운반비					
강재운반비는 구역화물자동차 운임에 의거					
산출하며 요금은 경비로 한다					
A. 운반장비는 T = 20 TON급으로 한다					
B. 운반거리는 10KM까지					
C. 12 TON까지 기본요금 :96,620<원>					
D. 0.5 TON 추가요금 :2,290<원>					
◆ TON당 운반비 계산					
96,620 / 20 / 1.1 =4,391.8	4,391.8			4,391.8	
2,290 / 1.1 * 16 / 20 =1,665.4	1,665.4			1,665.4	
소 계 :	6,057.2			6,057.2	
2. 하차비 (일반하역요금 적용)					
하차비 : 2,261.69 * 1.0 =2,261.6	2,261.6			2,261.6	
소 계 :	2,261.6			2,261.6	
계 :	8,318.8			8,318.8	
전체 합계	8,318			8,318	

산 출 근 거	합 계	재 료 비	노 무 비	경 비	비 고
HH100030 원형거푸집 3회 /1M2	94,006.0	20,324.0	73,682.0		#.61
원형거푸집1회 [HH100031] 참조					
재료비 : 48,392 * 0.420 =20,324.6	20,324.6	20,324.6			No 144
노무비 : 144,475 * 0.510 =73,682.2	73,682.2		73,682.2		No 144
소 계 :	94,006.8	20,324.6	73,682.2		
전체 합계	94,006	20,324	73,682		

산 출 근 거	합 계	재 료 비	노 무 비	경 비	비 고
HKY0Z0C1 교량배수시설 /1식	56,702,694.0	26,674,931.0	28,925,360.0	1,102,403.0	#.62
◎ 견적서참조					
1. 교량배수시설					
재 료 비 : 1 식 * 26,674,931 = 26,674,931.0	26,674,931.0	26,674,931.0			
노 무 비 : 1 식 * 28,925,360 = 28,925,360.0	28,925,360.0		28,925,360.0		
경 비 : 1 식 * 1,102,403 = 1,102,403.0	1,102,403.0			1,102,403.0	
소 계 :	56,702,694.0	26,674,931.0	28,925,360.0	1,102,403.0	
전체 합계	56,702,694	26,674,931	28,925,360	1,102,403	

산 출 근 거	합 계	재 료 비	노 무 비	경 비	비 고
HSHOWS100001 시험용수비 물탱크:5500ℓ /1M3	6,385.0	1,012.0	4,294.0	1,079.0	#.63
※시험용수 주입(물탱크5500ℓ)					
1)㎥당 용수비:					
0 * 1.0 ㎥ =0.0 원/㎥					
소 계					
2)주입비					
L=0.5 ㎞ , E=0.9					
현장내 속도 V=35 ㎞/hr					
흡입준비 5분 흡입시간 10 분					
주입시간 20분					
운반시간: t2=L/V*60*2=1.71 min					
Cm=t2+35=36.71 min					
To=Cm-15 =21.71 min					
Q=60*5.5*0.9/Cm=8.09 ㎥/Hr					
경 비: 8,735/Q =1,079.7	1,079.7			1,079.7	
노무비: 34,740/Q =4,294.1	4,294.1		4,294.1		
재료비: 13,855/Q*To/Cm =1,012.8	1,012.8	1,012.8			
소 계	6,386.6	1,012.8	4,294.1	1,079.7	
계	6,386.6	1,012.8	4,294.1	1,079.7	
*시험용수 수량산출(주철관)					
φ 80㎜:π/4 × 0.08^2 × 200m = 1.01㎥/회					
φ100㎜:π/4 × 0.10^2 × 200m = 1.57㎥/회					
φ125㎜:π/4 × 0.125^2 ×200m = 2.45㎥/회					

산 출 근 거	합 계	재 료 비	노 무 비	경 비	비 고
φ150㎜:π/4 × 0.15^2 × 200m = 3.53㎥/회					
φ200㎜:π/4 × 0.20^2 × 200m = 6.28㎥/회					
φ250㎜:π/4 × 0.25^2 × 200m = 9.82㎥/회					
φ300㎜:π/4 × 0.30^2 × 200m = 14.14㎥/회					
φ350㎜:π/4 × 0.35^2 × 200m = 19.24㎥/회					
φ400㎜:π/4 × 0.40^2 × 200m = 25.13㎥/회					
φ450㎜:π/4 × 0.45^2 × 200m = 31.81㎥/회					
φ500㎜:π/4 × 0.50^2 × 200m = 39.27㎥/회					
φ600㎜:π/4 × 0.60^2 × 200m = 56.55㎥/회					
φ700㎜:π/4 × 0.70^2 × 200m = 76.97㎥/회					
φ800㎜:π/4 × 0.80^2 × 200m =100.53㎥/회					
φ900㎜:π/4 × 0.90^2 × 200m =127.23㎥/회					
φ1000㎜:π/4× 1.00^2 × 200m =157.08㎥/회					
φ1100㎜:π/4× 1.10^2 × 200m =190.07㎥/회					
φ1200㎜:π/4× 1.20^2 × 200m =226.19㎥/회					
*시험용수 수량산출(하수관)					
규격 : 1m당 물의양 : 60m기준 : 물채움시간					
φ250㎜: 0.05 ㎥ : 0.9㎥ : 5- 10 분 0.13hr					
φ300㎜: 0.07 ㎥ : 4.2㎥ : 25- 40 분 0.54hr					

산 출 근 거	합 계	재 료 비	노 무 비	경 비	비 고
φ350㎜: 0.98 ㎥ : 5.9㎥ : 35- 55 분 0.75hr					
φ400㎜: 0.125㎥ : 7.5㎥ : 45- 70 분 0.96hr					
φ450㎜: 0.159㎥ : 9.5㎥ : 65- 90 분 1.25hr					
φ500㎜: 0.196㎥ : 11.8㎥ : 70-110 분 1.50hr					
φ600㎜: 0.283㎥ : 17.0㎥ : 100-140 분 2.00hr					
φ700㎜: 0.384㎥ : 23.0㎥ : 140-180 분 2.66hr					
φ800㎜: 0.502㎥ : 30.0㎥ : 180-230 분 3.41hr					
전체 합계	6,385	1,012	4,294	1,079	

산 출 근 거	합 계	재 료 비	노 무 비	경 비	비 고
HSH2140S1010 시험용수비 (물탱크:5500ℓ) ₩4- /1M3	6,985.0	1,612.0	4,294.0	1,079.0	#.64
A. 시험용수 주입(물탱크5500ℓ)					
1) ㎥당 용수비 : 600 * 1.0 ㎥ =600.0 원/㎥	600.0	600.0			
소 계	600.0	600.0			
2) 주입비					
L = 0.5 ㎞ , E = 0.9					
현장내 속도 V = 35 ㎞/hr					
흡입준비 5분 흡입시간 10 분					
주입시간 20분					
운반시간 : t2 = L / V * 60 * 2 = 1.71 min					
Cm = t2 + 35 = 36.71 min					
To = Cm - 15 = 21.71 min					
Q = 60 * 5.5 * 0.9 / Cm = 8.09 ㎥/Hr					
노 무 비 : 34,740 / Q =4,294.1	4,294.1		4,294.1		
재 료 비 : 13,855 / Q * To / Cm =1,012.8	1,012.8	1,012.8			
경 비 : 8,735 / Q =1,079.7	1,079.7			1,079.7	
소 계 :	6,386.6	1,012.8	4,294.1	1,079.7	
계	6,986.6	1,612.8	4,294.1	1,079.7	
B. 시험용수 수량산출(주철관)					
φ 80㎜ : π/4 × 0.08^2 × 200m = 1.01㎥/회					
φ100㎜ : π/4 × 0.10^2 × 200m = 1.57㎥/회					
φ125㎜ : π/4 × 0.125^2 ×200m = 2.45㎥/회					
φ150㎜ : π/4 × 0.15^2 × 200m = 3.53㎥/회					
φ200㎜ : π/4 × 0.20^2 × 200m = 6.28㎥/회					
φ250㎜ : π/4 × 0.25^2 × 200m = 9.82㎥/회					
φ300㎜ : π/4 × 0.30^2 × 200m = 14.14㎥/회					
φ350㎜ : π/4 × 0.35^2 × 200m = 19.24㎥/회					
φ400㎜ : π/4 × 0.40^2 × 200m = 25.13㎥/회					
φ450㎜ : π/4 × 0.45^2 × 200m = 31.81㎥/회					
φ500㎜ : π/4 × 0.50^2 × 200m = 39.27㎥/회					
φ600㎜ : π/4 × 0.60^2 × 200m = 56.55㎥/회					
φ700㎜ : π/4 × 0.70^2 × 200m = 76.97㎥/회					
φ800㎜ : π/4 × 0.80^2 × 200m =100.53㎥/회					
φ900㎜ : π/4 × 0.90^2 × 200m =127.23㎥/회					

산 출 근 거	합 계	재 료 비	노 무 비	경 비	비 고
φ1000㎜ : π/4× 1.00² × 200m =157.08㎥/회					
φ1100㎜ : π/4× 1.10² × 200m =190.07㎥/회					
φ1200㎜ : π/4× 1.20² × 200m =226.19㎥/회					
C. 시험용수 수량산출(하수관)					
규격 : 1m당 물의양 : 60m기준 : 물채움시간					
φ250㎜: 0.05 ㎥ : 3.0㎥ : 5- 10 분 : 0.13hr					
φ300㎜: 0.07 ㎥ : 4.2㎥ : 25- 40 분 : 0.54hr					
φ350㎜: 0.098㎥ : 5.9㎥ : 35- 55 분 : 0.75hr					
φ400㎜: 0.125㎥ : 7.5㎥ : 45- 70 분 : 0.96hr					
φ450㎜: 0.159㎥ : 9.5㎥ : 65- 90 분 : 1.25hr					
φ500㎜: 0.196㎥ : 11.8㎥ : 70-110 분 : 1.50hr					
φ600㎜: 0.283㎥ : 17.0㎥ : 100-140 분 : 2.00hr					
φ700㎜: 0.384㎥ : 23.0㎥ : 140-180 분 : 2.66hr					
φ800㎜: 0.502㎥ : 30.0㎥ : 180-230 분 : 3.41hr					
전체 합계	6,985	1,612	4,294	1,079	

산 출 근 거	합 계	재 료 비	노 무 비	경 비	비 고
JDR00154 기초잡석 부설 및 다짐 /1m3	9,322.0	730.0	7,475.0	1,117.0	#.65
1. 기초잡석					
구입 및 운반 : 별산					
2. 부 설					
1) 정리 (인력부설)					
보통인부 : 0.018 인 * 130,264 =2,344.7	2,344.7		2,344.7		
2) 기계부설 (백호우 0.2m3)					
Q = 0.070 m3					
재 료 비 : 6,933 * Q =485.3	485.3	485.3			
노 무 비 : 39,632 * Q =2,774.2	2,774.2		2,774.2		
경 비 : 12,464 * Q =872.4	872.4			872.4	
소계 :	6,476.6	485.3	5,118.9	872.4	
3. 다 짐 (진동롤러 핸드가이드식 0.7ton)					
Q = 0.086 m3					
재 료 비 : 2,848 * Q =244.9	244.9	244.9			
노 무 비 : 27,401 * Q =2,356.4	2,356.4		2,356.4		
경 비 : 2,848 * Q =244.9	244.9			244.9	
소계 :	2,846.2	244.9	2,356.4	244.9	
전체 합계	9,322	730	7,475	1,117	

산 출 근 거	합 계	재 료 비	노 무 비	경 비	비 고
K-72C152230A 자재투입구설치 1700*2200*30 /1개소	6,421,675.0	757,668.0	5,479,915.0	184,092.0	#.66
⊙ 중량산출					
wa [뚜껑net중량] = 1.700 * 2.200 * (30 / 1000) * 7.850 = 0.8808 ton					
wb [L-75*75net중량] = (1.700 + 2.200) * 2 ea * (6.85 / 1000) = 0.0534 ton					
wc [PLATE BARnet중량] = 0.1 * 0.05 * 0.005 * 25 ea * 7.850 = 0.0049 ton					
==========					
- w [강재net중량계] = wa + wb + wc = 0.939 ton					
1.재료비					
가.재료비					
열연강판[후판,20<T≤30(30)] : 0.8808 ton * 1.1 * 550,700 =533,562.2	533,562.2	533,562.2			
L-형강[점포상차도,L-75*75*6*6] : 0.0534 ton * 1.05 * 690,000 =38,688.3	38,688.3	38,688.3			
열연강판[박판,4.5≤T<6(5)] : 0.0049 ton * 1.1 * 643,500 =3,468.4	3,468.4	3,468.4			
고철설[매입가] : (((0.8857*1.1) + (0.0534*1.05)) - 0.939) ton * -230 =-21.0	-21.0	-21.0			
나.강재운반					
- w12a [형강할증중량] = 0.0534 * 1.05 = 0.056 ton					
- w12b [강판할증중량] = (0.8808 + 0.0049) * 1.1 = 0.974 ton					
- w12 [할증중량] = 0.056 + 0.974 = 1.030 ton					
- 산근 # 60 강재운반비(20TON트레일러,10KM) 적용					
재 료 비 : 1.03 ton * 0 =0.0					# 60
노 무 비 : 1.03 ton * 0 =0.0					# 60
경 비 : 1.03 ton * 8,318 =8,567.5	8,567.5			8,567.5	# 60
소 계 :	584,265.4	575,697.9		8,567.5	
2.잡철물제작및설치					
- w2 [수량] = 0.939 = 0.939 ton					
- 산근 # 262 잡철물제작및설치(간단) 적용					
재 료 비 : 0.939 ton * 193,792 =181,970.6	181,970.6	181,970.6			No 262
노 무 비 : 0.939 ton * 5,835,906 =5,479,915.7	5,479,915.7		5,479,915.7		No 262
경 비 : 0.939 ton * 186,928 =175,525.3	175,525.3			175,525.3	No 262
소 계 :	5,837,411.6	181,970.6	5,479,915.7	175,525.3	
전체 합계	6,421,675	757,668	5,479,915	184,092	

산 출 근 거	합 계	재 료 비	노 무 비	경 비	비 고
K01504010F01 보조기층포설 소규모,인력 /1㎥	11,093.0	1,400.0	8,143.0	1,550.0	#.67
◈ 보조기층포설(소규모,인력) : ㎥당					
1. 작업조건					
∴ 일당 시공량: Q = 150 ㎥/일					
∴ 시간당 시공량: Q1 = 150 ㎥/일 /8 hr/일 = 18.75 ㎥/hr					
2. 혼합골재운반(보조기층,φ40㎜):(별산)					
계					
3. 인건비					
특별인부: 155,599*1.0 인 /150 ㎥/hr =1,037.3	1,037.3		1,037.3		
보통인부: 130,264*3.0 인 /150 ㎥/hr =2,605.2	2,605.2		2,605.2		
계	3,642.5		3,642.5		
4. 기계사용료					
1) 굴삭기(타이어,0.6㎥): 79,171/18.75 ㎥/hr =4,222.4	4,222.4	879.1	2,113.7	1,229.6	
2) 진동로울러(핸드가이드식,0.7ton): 31,898/18.75 ㎥/hr =1,701.0	1,701.0	151.8	1,461.3	87.9	
3) 살수차(물탱크 5,500ℓ): 57,330/18.75*0.5 ㎥/hr =1,528.7	1,528.7	369.4	926.4	232.9	
계	7,452.1	1,400.3	4,501.4	1,550.4	
전체 합계	11,093	1,400	8,143	1,550	

산 출 근 거	합 계	재 료 비	노 무 비	경 비	비 고
K015060C 사고석 포장 T= 10㎝ /1M2	59,385.0	339.0	58,736.0	310.0	#.68
1. 자재비(사고석) : 별산					
2. 설치비(화강석 바닥적용)					
석 공 : 0.10 인 * 204,974 =20,497.4	20,497.4		20,497.4		
보통인부 : 0.20 인 * 130,264 =26,052.8	26,052.8		26,052.8		
소 계	46,550.2		46,550.2		
2. 보조기층(T=20cm)					
재 료 비 : 1,400 * 0.2 m3 =280.0	280.0	280.0			# 67
노 무 비 : 8,143 * 0.2 m3 =1,628.6	1,628.6		1,628.6		# 67
경 비 : 1,550 * 0.2 m3 =310.0	310.0			310.0	# 67
소 계	2,218.6	280.0	1,628.6	310.0	
3. 붙임몰탈(1:2)					
재 료 비 : 0 * 0.015 m3 =0.0					No 117
노 무 비 : 85,974 * 0.015 m3 =1,289.6	1,289.6		1,289.6		No 117
경 비 : 0 * 0.015 m3 =0.0					No 117
소 계	1,289.6		1,289.6		
4. 붙임몰탈(1:3)					
재 료 비 : 0 * 0.025 m3 =0.0					No 118
노 무 비 : 85,974 * 0.025 m3 =2,149.3	2,149.3		2,149.3		No 118
경 비 : 0 * 0.025 m3 =0.0					No 118
소 계	2,149.3		2,149.3		
5. 콘크리트타설(무근)					
재 료 비 : 0 * 0.15 m3 =0.0					No 298
노 무 비 : 44,558 * 0.15 m3 =6,683.7	6,683.7		6,683.7		No 298
경 비 : 0 * 0.15 m3 =0.0					No 298
소 계	6,683.7		6,683.7		
6. 와이어메쉬					
재 료 비 : 59 * 1 m2 =59.0	59.0	59.0			No 57
노 무 비 : 435 * 1 m3 =435.0	435.0		435.0		No 57
경 비 : 0 * 1 m3 =0.0					No 57
소 계	494.0	59.0	435.0		
계	59,385.4	339.0	58,736.4	310.0	
전체 합계	59,385	339	58,736	310	

산 출 근 거	합 계	재 료 비	노 무 비	경 비	비 고
K015060E 스톤블럭 포장 T=60㎜ /1㎡	5,611.0	505.0	4,561.0	545.0	#.69
◈ 소형고압블럭포장(T = 60~80㎜) 참조 : ㎡당					
1. 작업조건					
∴ 일당 시공량: Q = 300 ㎡/일					
∴ 시간당 시공량: Q1 = 300 ㎡/일 /8 hr/일 = 37.50 ㎡/hr					
2. 재료비(별산)					
스톤블럭(T = 6~8㎝), 모래					
계					
3. 포설비					
1) 특별인부: 155,599*2.0 인 /8 hr /37.5 ㎡/hr =1,037.3	1,037.3		1,037.3		
2) 보통인부: 130,264*4.0 인 /8 hr /37.5 ㎡/hr =1,736.8	1,736.8		1,736.8		
3) 잡재료비(노무비의 3%): 2,774.1*3/100 =83.2	83.2	83.2			
계	2,857.3	83.2	2,774.1		
4. 기계사용료					
1) 플레이트콤팩터(1.5Ton): 29,529/37.5 ㎡/hr =787.3	787.3	41.7	730.6	15.0	
2) 굴삭기(0.6㎥): 73,771/37.5 ㎡/hr =1,967.1	1,967.1	380.2	1,056.8	530.1	
계	2,754.4	421.9	1,787.4	545.1	
전체 합계	5,611	505	4,561	545	

산 출 근 거	합 계	재 료 비	노 무 비	경 비	비 고
0115B00000 토공규준틀 수평규준틀 /1개소	73,333.0	5,842.0	67,491.0		#.70
<품셈 2-4-2>					
1. 목 재(육송판재) : 손율 80%					
재 료 비 : 0.014 ㎥ * 517,964 * 0.8 = 5,801.1	5,801.1	5,801.1			
소 계 :	5,801.1	5,801.1			
2. 못(75 ㎜)					
재 료 비 : 0.03 kg * 1,375 = 41.2	41.2	41.2			
소 계 :	41.2	41.2			
3. 노 무 비					
건축목공 : 0.21 인 * 203,532 = 42,741.7	42,741.7		42,741.7		
보통인부 : 0.19 인 * 130,264 = 24,750.1	24,750.1		24,750.1		
소 계 :	67,491.8		67,491.8		
전체 합계	73,333	5,842	67,491		

산 출 근 거	합 계	재 료 비	노 무 비	경 비	비 고
0115B10000 토공규준틀 비탈규준틀 /1개소	54,370.0	3,568.0	50,802.0		#.71
<품셈 2-4-1> <2018전북설계요령P615>					
1. 재료비					
판재(0.012x0.12x4m)					
0.012*0.12*4 m * 517,964*0.5 =1,491.7	1,491.7	1,491.7			
말목(Φ6Cm)					
0.06^2*3.14/4*2*1.8 * 400,107 * 0.5 =2,035.2	2,035.2	2,035.2			
못(N75) 0.03 Kg * 1,375 =41.2	41.2	41.2			
소 계	3,568.1	3,568.1			
2. 인건비					
건축목공 0.16 인 * 203,532 =32,565.1	32,565.1		32,565.1		
보통인부 0.14 인 * 130,264 =18,236.9	18,236.9		18,236.9		
소 계	50,802.0		50,802.0		
계	54,370.1	3,568.1	50,802.0		
전체 합계	54,370	3,568	50,802		

산 출 근 거	합 계	재 료 비	노 무 비	경 비	비 고
0116K00000 치환토(토사) /1m3	13,143.0	4,710.0	4,102.0	4,331.0	#.72
1. 치환토(습지불도우져 13 TON)					
D = 20 M , Eo = 0.55, e = 0.96, f = 1/1.3 = 0.77					
V1 = 40 m/min , V2 = 48 m/min					
qo = 1.5 * e = 1.44					
Cm = D/V1 + D/V2 + 0.25 = 1.17 MIN					
Q = 60 * 1.44 * 0.77 * 0.55 / 1.17 = 31.27 M3/HR					
재 료 비 : 20,579 / 31.27 M3/HR = 658.1	658.1	658.1			
노 무 비 : 39,632 / 31.27 M3/HR = 1,267.4	1,267.4		1,267.4		
경 비 : 26,122 / 31.27 M3/HR = 835.3	835.3			835.3	
소 계 :	2,760.8	658.1	1,267.4	835.3	
2. 흙쌓기/토사(노체,다짐도90%이상)					
재 료 비 : 1.0 ㎥ * 364 = 364.0	364.0	364.0			No 32
노 무 비 : 1.0 ㎥ * 697 = 697.0	697.0		697.0		No 32
경 비 : 1.0 ㎥ * 487 = 487.0	487.0			487.0	No 32
소 계 :	1,548.0	364.0	697.0	487.0	
3. 사토운반(토사)					
재 료 비 : 1.0 ㎥ * 3,688 = 3,688.0	3,688.0	3,688.0			# 104
노 무 비 : 1.0 ㎥ * 2,138 = 2,138.0	2,138.0		2,138.0		# 104
경 비 : 1.0 ㎥ * 3,009 = 3,009.0	3,009.0			3,009.0	# 104
소 계 :	8,835.0	3,688.0	2,138.0	3,009.0	
전체 합계	13,143	4,710	4,102	4,331	

산 출 근 거	합 계	재 료 비	노 무 비	경 비	비 고
P0220D010000 층다짐 /1m3	1,293.0	318.0	648.0	327.0	#.73
※ 일반성토 (토사)					
1. 포 설 (모우터 그레이다 3.6m) : [E00000502003600000]					
N = 4, W = 2.9, H = 0.3, D = 50 m					
E = 0.6, T = 0.5, S1 = 6.0, S2 = 6.5					
Cm = 0.06 * (50/6 + 50/6.5) + 2 * 0.5 = 1.96 min					
Q = 60 * 2.9 * 50 * 0.3 * 0.6 / (4*1.96) = 199.74 ㎥/hr					
경 비 : 37,547 / 199.74 = 187.9	187.9			187.9	
노무비 : 39,632 / 199.74 = 198.4	198.4		198.4		
재료비 : 25,805 / 199.74 = 129.1	129.1	129.1			
소 계 :	515.4	129.1	198.4	187.9	
2. 다 짐					
1) 진동롤러 (자주식 10ton) : [E00001306010000000]					
N = 4, V = 4.0, W = 1.9, H = 0.5, E = 0.6, F = 1.0					
Q = 1000 * 4 * 1.9 * 0.5 * 0.6 * 1 / 4 = 570.00 ㎥/hr					
경 비 : 25,118 / 570 = 44.0	44.0			44.0	
노무비 : 39,632 / 570 = 69.5	69.5		69.5		
재료비 : 21,453 / 570 = 37.6	37.6	37.6			
2) 살수비 (물탱크 5500ℓ) : [E00007204005500000]					
OMC = 13 % , NMC = 8 %					
E = 0.9, V = 20 ㎞/hr , L = 1.0 ㎞					
흡입준비 : t0 = 5 min					
흡입시간 : t1 = 10 min					
운반시간 : t2 = (1/20+1/20) * 60 = 6.00 min					
살수시간 : t3 = 20 min					
살수대기 : t4 = 5 min					
Cm = t0 + t1 + t2 + t3 + t4 = 46.00 min					
WS = 1415.92 ㎏/㎥					
WW = 1600 ㎏ - 1,415.92					
W O.M.C. = WW / WS × 100					
(13 + 100)WS = 160000					
QW = 60 * 5500 * 0.9 / 46 = 6,456.52 ℓ/hr					
살수량 : 1,415.92 * (0.13-0.08) = 70.80 ㎏/㎥					
Q = 6,456.52 / 70.8 = 91.19 ㎥/hr					
경 비 : 8,735 / 91.19 = 95.7	95.7			95.7	
노무비 : 34,740 / 91.19 = 380.9	380.9		380.9		
재료비 : 13,855 / 91.19 = 151.9	151.9	151.9			
소 계 :	779.6	189.5	450.4	139.7	
전체 합계	1,293	318	648	327	

산 출 근 거	합 계	재 료 비	노 무 비	경 비	비 고
PC0143000 차선규제봉 설치 450x250x80 /1EA	37,634.0	33,000.0	4,414.0	220.0	#.74
◈ 차선규제봉설치(450x250x80) : EA당					
1. 자재비(450x250x80)					
차선규제봉: 1.0 ea * 33,000 =33,000.0	33,000.0	33,000.0			
소 계:	33,000.0	33,000.0			
2. 설치비					
# 일당 설치갯수: N = 100 EA					
특별인부 : 2.0 인 * 155,599 / 100 =3,111.9	3,111.9		3,111.9		
보통인부 : 1.0 인 * 130,264 / 100 =1,302.6	1,302.6		1,302.6		
공구손료 및 경장비의 기계경비(인건비의 5%)					
4,414.5 * 0.05 = 220.7	220.7			220.7	
소 계:	4,635.2		4,414.5	220.7	
계:	37,635.2	33,000.0	4,414.5	220.7	
전체 합계	37,634	33,000	4,414	220	

산 출 근 거	합 계	재 료 비	노 무 비	경 비	비 고
RS05190201 보도용 난간 설치 W=6.0m, H=1.30m /1m	630,379.0	540,000.0	90,379.0		#.75
1. 보도용난간(자재비:별산)					
재 료 비 : 1.0 m * 540,000 = 540,000.0	540,000.0	540,000.0			
소 계 :	540,000.0	540,000.0			
2. 설치비					
특별인부 : 1.46 인 * 155,599 / 6.0 m = 37,862.4	37,862.4		37,862.4		
보통인부 : 1.32 인 * 130,264 / 6.0 m = 28,658.0	28,658.0		28,658.0		
철 골 공 : 0.72 인 * 198,829 / 6.0 m = 23,859.4	23,859.4		23,859.4		
소 계 :	90,379.8		90,379.8		
전체 합계	630,379	540,000	90,379		

산 출 근 거	합 계	재 료 비	노 무 비	경 비	비 고
RS05190202 차도용 난간 설치 W=4.0m, H=1.40m /1m	729,982.0	615,380.0	114,602.0		#.76
1. 차도용난간(자재비:별산)					
재 료 비 : 1.0 m * 615,380 = 615,380.0	615,380.0	615,380.0			
소 계 :	615,380.0	615,380.0			
2. 설치비					
특별인부 : 1.24 인 * 155,599 / 4.0 m = 48,235.6	48,235.6		48,235.6		
보통인부 : 1.29 인 * 130,264 / 4.0 m = 42,010.1	42,010.1		42,010.1		
철 골 공 : 0.49 인 * 198,829 / 4.0 m = 24,356.5	24,356.5		24,356.5		
소 계 :	114,602.2		114,602.2		
전체 합계	729,982	615,380	114,602		

산 출 근 거	합 계	재 료 비	노 무 비	경 비	비 고
RS1502B600 SOLE PLATE 제작 및 설치 /1ton	6,455,463.0	1,116,742.0	5,330,039.0	8,682.0	#.77
※ 수량산출					
WT = 1000 kg					
1. 재료비					
강 판 (t=30㎜) : 1,000 kg * 1.10 * 801,200/1000 = 881,320.0	881,320.0	881,320.0			
고재대 : 1,000 kg * 0.10 * -305,000/1000 = -30,500.0	-30,500.0	-30,500.0			
앵커볼트(D16×200㎜) : 8 ea * 1.03 * 570 = 4,696.8	4,696.8	4,696.8			
소 계 :	855,516.8	855,516.8			
2. 잡철물 제작 설치(간단)					
재 료 비 : 1,000 kg / 1000 * 261,226 = 261,226.0	261,226.0	261,226.0			No 145
노 무 비 : 1,000 kg / 1000 * 5,330,039 = 5,330,039.0	5,330,039.0		5,330,039.0		No 145
경 비 : 1,000 kg / 1000 * 8,682 = 8,682.0	8,682.0			8,682.0	No 145
소 계 :	5,599,947.0	261,226.0	5,330,039.0	8,682.0	
전체 합계	6,455,463	1,116,742	5,330,039	8,682	

산 출 근 거	합 계	재 료 비	노 무 비	경 비	비 고
S0100D090111 균열유도용줄눈 T=10㎜ /1m	5,506.0	2,080.0	3,248.0	178.0	#.78
1.콘크리트절단(깊이100MM,t=10㎜)					
* 산근 # 15 참조					
가) 재료비 : 780 * 100 / 75 * 2 회 = 2,080.0	2,080.0	2,080.0			No 15
나) 노무비 : 1,218 * 100 / 75 * 2 회 = 3,248.0	3,248.0		3,248.0		No 15
다) 경 비 : 67 * 100 / 75 * 2 회 = 178.6	178.6			178.6	No 15
계	5,506.6	2,080.0	3,248.0	178.6	
전체 합계	5,506	2,080	3,248	178	

산 출 근 거	합 계	재 료 비	노 무 비	경 비	비 고
S30130910 H-BEAM 설치 및 철거 L:9m-11m /1M	17,326.0	1,370.0	11,089.0	4,867.0	#.79
◈ H-BEAM 설치 및 철거 L:9m-11m(300-500) / 본					
1. H-BEAM 설치 및 철거					
재 료 비 : 13,703/ 10 M =1,370.3	1,370.3	1,370.3			No 11
노 무 비 : 110,895/ 10 M =11,089.5	11,089.5		11,089.5		No 11
경 비 : 48,675/ 10 M =4,867.5	4,867.5			4,867.5	No 11
소 계 :	17,327.3	1,370.3	11,089.5	4,867.5	
전체 합계	17,326	1,370	11,089	4,867	

산 출 근 거	합 계	재 료 비	노 무 비	경 비	비 고
S4001013 Jack 설치및철거 /1개소	7,448.0	1,136.0	6,312.0		#.80
◆ Jack 설치 및 철거 / 개소					
1. 설 치					
가). 볼트조이기					
가) 볼트&너트 (M22×70)					
재 료 비 : 4 EA * 902.14 * 1.05 * 0.30 =1,136.6	1,136.6	1,136.6			
나) 볼트조이기 : 산출근거 #. 123 참조					
노 무 비 : 4 EA * 877 =3,508.0	3,508.0		3,508.0		# 123
소 계 :	4,644.6	1,136.6	3,508.0		
2. 철 거					
가) 볼트풀기 : 산출근거 #. 124 참조					
노 무 비 : 4 ea * 701 =2,804.0	2,804.0		2,804.0		# 124
소 계 :	2,804.0		2,804.0		
전체 합계	7,448	1,136	6,312		

산 출 근 거	합 계	재 료 비	노 무 비	경 비	비 고
S4001015 보걸이 설치및철거 L-90×90×10 /1개소	27,723.0	8,206.0	18,356.0	1,161.0	#.81
◈ 보걸이 설치 및 철거(L-90x90x10):TYPE-2 / 개소					
(보걸이 사용 앵글은 2회사용후 고재처리한다.)					
※ 수량 산출					
L 형강(L-90×90×10):					
WT=23.042 ㎏					
1. 재료비					
L 형강(L-90×90×10) : 23.042 ㎏ * 760,000/1000/2 =8,755.9	8,755.9	8,755.9			
고 재 대 : 할증을 제외한 수량					
. WT1=WT/1.05/2=10.972					
-10.972 ㎏ * 230 =-2,523.5	-2,523.5	-2,523.5			
소 계 :	6,232.4	6,232.4			
2. 강판수동절단 (T=10㎜) : 산출근거 #. 263 참조					
L1=0.54 m					
재 료 비 : 0.54 m * 1,065 =575.1	575.1	575.1			No 263
노 무 비 : 0.54 m * 1,707 =921.7	921.7		921.7		No 263
경 비 : 0.54 m * 34 =18.3	18.3			18.3	No 263
소 계 :	1,515.1	575.1	921.7	18.3	
3. 강판전기용접 (FILLET용접,T=6㎜,하향) : 산출근거 #. 253 참조					
L2=0.88 m					
재 료 비 : 0.88 m * 935 =822.8	822.8	822.8			No 253
노 무 비 : 0.88 m * 11,654 =10,255.5	10,255.5		10,255.5		No 253
경 비 : 0.88 m * 764 =672.3	672.3			672.3	No 253
소 계 :	11,750.6	822.8	10,255.5	672.3	
4. 해 체(전기용접의 70%)					
강판전기용접 (FILLET용접,T=6㎜,하향) : 산출근거 #. 253 참조					
L4=0.88 m					
재 료 비 : 0.88 m * 935 * 0.7 =575.9	575.9	575.9			No 253
노 무 비 : 0.88 m * 11,654 * 0.7 =7,178.8	7,178.8		7,178.8		No 253
경 비 : 0.88 m * 764 * 0.7 =470.6	470.6			470.6	No 253
소 계 :	8,225.3	575.9	7,178.8	470.6	
전체 합계	27,723	8,206	18,356	1,161	

산 출 근 거	합 계	재 료 비	노 무 비	경 비	비 고
S400102710 강재손료(12개월미만) H-250x250x9x14 /1TON	457,100.0	457,100.0			#.82
강재손료(H-250x250x9x14) - 12개월 미만					
◈ 손율은 품셈 가설공사의 공기에 따른					
손율을 기준으로 한다.					

구 분	3개월 미만	6개월 미만	1개년 미만	1개년 이상
강재류	15%	30%	50%	70%

1. 적용조건 1) 강재손율 50%적용 2) "(Ton당가격×강재손율)+(Ton당가격-Ton당고재대)×할증율"				
2. 강재손율 재료비: ((840,000*50/100)+(840,000+-310,000)*7/100) =457,100.0	457,100.0	457,100.0		
소 계	457,100.0	457,100.0		
계	457,100.0	457,100.0		
전체 합계	457,100	457,100		

산 출 근 거	합 계	재 료 비	노 무 비	경 비	비 고
S40010274 강재손료(12개월미만) H-300x300x10x15 /1TON	457,100.0	457,100.0			#.83
강재손료(H-300x300) - 12개월 미만					
◆ 손율은 품셈 가설공사의 공기에 따른					
손율을 기준으로 한다.					

구 분	3개월 미만	6개월 미만	1개년 미만	1개년 이상
강재류	15%	30%	50%	70%

1. 적용조건
  1) 강재손율 12개월 미만 50%적용
  2) "(Ton당가격×강재손율)+(Ton당가격-Ton당고재대)×할증율"

2. 강재손율 재료비: ((840,000*50/100)+(840,000+-310,000)*7/100) =457,100.0	457,100.0	457,100.0		
소 계	457,100.0	457,100.0		
계	457,100.0	457,100.0		
전체 합계	457,100	457,100		

산 출 근 거	합 계	재 료 비	노 무 비	경 비	비 고
S40010305 강재사용료(초기우수) III-400x150x13 /1TON	400,100.0	400,100.0			#.84
강재손료(III-400x150x13) - 6개월 미만					
◈ 손율은 품셈 가설공사의 공기에 따른					
손율을 기준으로 한다.					

구 분	3개월 미만	6개월 미만	1개년 미만	1개년 이상
강재류	15%	30%	50%	70%

1. 적용조건 1) 강재손율 6개월 미만 30%적용 2) "(Ton당가격×강재손율)+(Ton당가격-Ton당고재대)×할증율"				
2. 강재손율 재료비: ((1,140,000*30/100)+(1,140,000+-310,000)*7/100) =400,100.0	400,100.0	400,100.0		
소 계	400,100.0	400,100.0		
계	400,100.0	400,100.0		
전체 합계	400,100	400,100		

산 출 근 거	합 계	재 료 비	노 무 비	경 비	비 고
S40010307 강재사용료(12개월미만)-PCBOX III-400x150x13 /1TON	628,100.0	628,100.0			#.85
강재손료(III-400x150x13) - PCBOX					
◈ 손율은 품셈 가설공사의 공기에 따른					
손율을 기준으로 한다.					

구 분	3개월 미만	6개월 미만	1개년 미만	1개년 이상
강재류	15%	30%	50%	70%

1. 적용조건 1) 강재손율 12개월 미만 50%적용 2) "(Ton당가격×강재손율)+(Ton당가격-Ton당고재대)×할증율"				
2. 강재손율 재료비: ((1,140,000*50/100)+(1,140,000+-310,000)*7/100) =628,100.0	628,100.0	628,100.0		
소 계	628,100.0	628,100.0		
계	628,100.0	628,100.0		
전체 합계	628,100	628,100		

산 출 근 거	합 계	재 료 비	노 무 비	경 비	비 고
S40010308 강재사용료(12개월미만) III-400x150x13 /1TON	628,100.0	628,100.0			#.86
강재손료(III-400x150x13) - 6개월 미만					
◈ 손율은 품셈 가설공사의 공기에 따른					
손율을 기준으로 한다.					

구 분	3개월 미만	6개월 미만	1개년 미만	1개년 이상
강재류	15%	30%	50%	70%

1. 적용조건 1) 강재손율 12개월 미만 50%적용 2) "(Ton당가격×강재손율)+(Ton당가격-Ton당고재대)×할증율"				
2. 강재손율 재료비: ((1,140,000*50/100)+(1,140,000+-310,000)*7/100) =628,100.0	628,100.0	628,100.0		
소 계	628,100.0	628,100.0		
계	628,100.0	628,100.0		
전체 합계	628,100	628,100		

산 출 근 거	합 계	재 료 비	노 무 비	경 비	비 고
S4001041 JACK사용료(12개월미만) 100TON /1EA	67,500.0	67,500.0			#.87
JACK손료(100TON) - 6개월 미만					
◈ 손율은 품셈 가설공사의 공기에 따른					
손율을 기준으로 한다.					

구 분	3개월 미만	6개월 미만	1개년 미만	1개년 이상
강재류	15%	30%	50%	70%

- JACK					
손 료 : 135,000 * 0.50 =67,500.0	67,500.0	67,500.0			
소 계	67,500.0	67,500.0			
전체 합계	67,500	67,500			

산 출 근 거	합 계	재 료 비	노 무 비	경 비	비 고
SB00720000 철근조립(현장) 간단 /1ton	457,542.0	7,800.0	449,742.0		#.88
<품셈 6-2-1>					
1. 조립					
가. 결속선 (0.9 MM)					
. E=5.0					
5 KG * 1,560 =7,800.0	7,800.0	7,800.0			
다. 철근공					
. F=1.69					
1.69 인 * 212,935 =359,860.1	359,860.1		359,860.1		
다. 인 부					
. G=0.69					
0.69 인 * 130,264 =89,882.1	89,882.1		89,882.1		
>1	457,542.2	7,800.0	449,742.2		
>>1	457,542.2	7,800.0	449,742.2		
전체 합계	457,542	7,800	449,742		

산 출 근 거	합 계	재 료 비	노 무 비	경 비	비 고
SB00730000 철근조립(현장) 보통 /1ton	499,638.0	10,140.0	489,498.0		#.89
<품셈 6-2-1>					
1. 조립					
가. 결속선 (0.9 MM)					
. E=6.5					
6.5 KG * 1,560 =10,140.0	10,140.0	10,140.0			
다. 철근공					
. F=1.84					
1.84 인 * 212,935 =391,800.4	391,800.4		391,800.4		
다. 인 부					
. G=0.75					
0.75 인 * 130,264 =97,698.0	97,698.0		97,698.0		
>1	499,638.4	10,140.0	489,498.4		
>>1	499,638.4	10,140.0	489,498.4		
전체 합계	499,638	10,140	489,498		

산 출 근 거	합 계	재 료 비	노 무 비	경 비	비 고
SB00740000 철근조립(현장) 복잡 /1ton	525,526.0	12,480.0	513,046.0		#.90
<품셈 6-2-1>					
2. 조립					
가. 결속선 (0.9 MM)					
. E=8					
8 KG * 1,560 =12,480.0	12,480.0	12,480.0			
다. 철근공					
. F=1.92					
1.92 인 * 212,935 =408,835.2	408,835.2		408,835.2		
다. 인 부					
. G=0.80					
0.8 인 * 130,264 =104,211.2	104,211.2		104,211.2		
소 계	525,526.4	12,480.0	513,046.4		
전체 합계	525,526	12,480	513,046		

산 출 근 거	합 계	재 료 비	노 무 비	경 비	비 고
SB00760000 철근가공(공장) 간단 /1ton	68,421.0	844.0	42,236.0	25,341.0	#.91
<품셈 6-2-2>					
1. 철 근: 1.0 TON - 별 산 -					
2. 노 무 비					
철 근 공 : 0.18 인 * 212,935 =38,328.3	38,328.3		38,328.3		
보통인부 : 0.03 인 * 130,264 =3,907.9	3,907.9		3,907.9		
소 계	42,236.2		42,236.2		
3. 공장관리비(노무비의 60%)					
42,236.2 * 0.6 =25,341.7	25,341.7			25,341.7	
소 계	25,341.7			25,341.7	
4. 기구손료(노력품의 2%)					
42,236.2 * 0.02 =844.7	844.7	844.7			
>3	844.7	844.7			
전체 합계	68,421	844	42,236	25,341	

산 출 근 거	합 계	재 료 비	노 무 비	경 비	비 고
SB00770000 철근가공(공장) 보통 /1ton	85,668.0	1,057.0	52,882.0	31,729.0	#.92
<품셈 6-2-2>					
1. 철 근: 1.0 TON - 별 산 -					
2. 노 무 비					
철 근 공 : 0.23 인 * 212,935 =48,975.0	48,975.0		48,975.0		
보통인부 : 0.03 인 * 130,264 =3,907.9	3,907.9		3,907.9		
소 계	52,882.9		52,882.9		
3. 공장관리비(노무비의 60%)					
52,882.9 * 0.6 =31,729.7	31,729.7			31,729.7	
소 계	31,729.7			31,729.7	
4. 기구손료(노력품의 2%)					
52,882.9 * 0.02 =1,057.6	1,057.6	1,057.6			
>3	1,057.6	1,057.6			
전체 합계	85,668	1,057	52,882	31,729	

산 출 근 거	합 계	재 료 비	노 무 비	경 비	비 고
SB00780000 철근가공(공장) 복잡 /1ton	111,926.0	1,381.0	69,091.0	41,454.0	#.93
<품셈 6-2-2>					
1. 철 근: 1.0 TON - 별 산 -					
2. 공장가공					
가. 노 무 비					
철 근 공 : 0.30 인 * 212,935 =63,880.5	63,880.5		63,880.5		
보통인부 : 0.04 인 * 130,264 =5,210.5	5,210.5		5,210.5		
나. 공장관리비(노무비의 60%)					
69,091 * 0.6 =41,454.6	41,454.6			41,454.6	
다. 기구손료(노력품의 2%)					
69,091 * 0.02 =1,381.8	1,381.8	1,381.8			
소 계	111,927.4	1,381.8	69,091.0	41,454.6	
전체 합계	111,926	1,381	69,091	41,454	

산 출 근 거	합 계	재 료 비	노 무 비	경 비	비 고
SB06404 동바리 목재4회 /1공/m3	67,390.0	1,616.0	65,774.0		#.94
<품셈 2-7-1>					
1. 재료비 (51.6%)					
가.통나무 : (0.0062 * 203,593)*0.516 =651.3	651.3	651.3			
나.각재 : (0.0041 * 400,107)*0.516 =846.4	846.4	846.4			
다.철선 : (0.03 * 1,360)*0.516 =21.0	21.0	21.0			
라.꺽쇠 : (0.011 * 2,500)*0.516 =14.1	14.1	14.1			
마.볼트 : (0.015 * 835)*0.516 =6.4	6.4	6.4			
바.잡재료비 (재료비의 5%)					
1,539.2 * 0.05 =76.9	76.9	76.9			
소계	1,616.1	1,616.1			
2. 노무비					
가.형틀목공					
0.05 * 207,239 =10,361.9	10,361.9		10,361.9		
나.비계공					
0.1 * 228,462 =22,846.2	22,846.2		22,846.2		
다.보통인부					
0.25 * 130,264 =32,566.0	32,566.0		32,566.0		
소계	65,774.1		65,774.1		
	67,390.2	1,616.1	65,774.1		
전체 합계	67,390	1,616	65,774		

산 출 근 거	합 계	재 료 비	노 무 비	경 비	비 고
SB06410 동바리 DECK FINISHER용 /1공/m3	67,390.0	1,616.0	65,774.0		#.95
동바리(목재 4회) 공 M3 당					
재 료 비 1,616 * 1 공/M3 =1,616.0	1,616.0	1,616.0			# 94
노 무 비 65,774 * 1 공/M3 =65,774.0	65,774.0		65,774.0		# 94
경 비 0 * 1 공/M3 =0.0					# 94
계	67,390.0	1,616.0	65,774.0		
전체 합계	67,390	1,616	65,774		

산 출 근 거	합 계	재 료 비	노 무 비	경 비	비 고
SB08200 스페이셔설치 수직 /1㎡	504.0	480.0	24.0		#.96
1. 스페이셔 설치(수직)					
120 * 4 EA/M2 =480.0	480.0	480.0			
소 계 :	480.0	480.0			
2. 설 치 비(재료비5%)					
480 * 0.05 =24.0	24.0		24.0		
소 계 :	24.0		24.0		
계 :	504.0	480.0	24.0		
전체 합계	504	480	24		

산 출 근 거	합 계	재 료 비	노 무 비	경 비	비 고
SB08300 스페이셔설치 수평 /1㎡	210.0	200.0	10.0		#.97
1. 스페이셔 설치(수평)					
50 * 4 EA/M2 =200.0	200.0	200.0			
소 계 :	200.0	200.0			
2. 설 치 비(재료비5%)					
200 * 0.05 =10.0	10.0		10.0		
소 계 :	10.0		10.0		
계 :	210.0	200.0	10.0		
전체 합계	210	200	10		

산 출 근 거	합 계	재 료 비	노 무 비	경 비	비 고
SBK300010 준설및세정 /1㎥	117,296.0	17,737.0	61,015.0	38,544.0	#.98
1. 흡입 및 세정					
가. 흡입 및 세정					
q = 7.64 ㎥ , f = 1 , E = 0.9					
작업준비시간 : t1 = 24 min					
세정시간 : t2 = 5 min/㎥ * 7.64 = 38.20 min					
흡입시간 : t3 = 7 min/㎥ * 7.64 = 53.48 min					
준설토운반시간 :					
V1 = 30 km/hr , V2 = 35 km/hr , L = 5 km					
t4 = (5 / 30 + 5 / 35) * 60 = 18.57 min					
준설토적하시간 : t5 = 20 min					
Cm = 24 + 38.2 + 53.48 + 18.57 + 20 = 154.25 min					
Q = 60 * 7.64 * 1 * 0.9 / 154.25 = 2.67 ㎥/hr					
재 료 비 : 44,281 / 2.67 =16,584.6	16,584.6	16,584.6			
노 무 비 : 39,632 / 2.67 =14,843.4	14,843.4		14,843.4		
경 비 : 63,885 / 2.67 =23,926.9	23,926.9			23,926.9	
소 계	55,354.9	16,584.6	14,843.4	23,926.9	
나. 인건비					
특별인부 : 155,599 * 2.2 인 / 2.67 * 25/20 * 16/12 * 1/8 =26,710.1	26,710.1		26,710.1		
보통인부 : 130,264 * 1.4 인 / 2.67 * 25/20 * 16/12 * 1/8 =14,229.8	14,229.8		14,229.8		
소 계	40,939.9		40,939.9		
2. 세정수공급					
E = 0.9, L = 1.0 KM , V1 = 30.0 , V2 = 35.0					
급수시간 : 15 분 운반시간 : T2					
공급시간 : 21 분 대기시간 : 5 분					
T2 = (1 / 30 + 1 / 35) * 60 = 3.71					
CM = 15 + 21 + 5 + 3.71 = 44.71					
Q = 60 * 5.5 * 0.9 * 1 / 44.71 =6.64					
To = 44.71 - 20 (급수및대기시간) = 24.71					
재 료 비 : 13,855 / 6.64 * 24.71 / 44.71=1,153.2	1,153.2	1,153.2			
노 무 비 : 34,740 / 6.64 =5,231.9	5,231.9		5,231.9		
경 비 : 8,735 / 6.64 =1,315.5	1,315.5			1,315.5	
소 계	7,700.6	1,153.2	5,231.9	1,315.5	
3. 준설토운반 (진공흡입준설차 25TON)					
L = 1.5 km					
T2 = (1.5/35 + 1.5/30) = 0.09 hr					

산 출 근 거	합 계	재 료 비	노 무 비	경 비	비 고
재 료 비 : 44,281 * 0.09 =3,985.2	3,985.2			3,985.2	
노 무 비 : 39,632 * 0.09 =3,566.8	3,566.8			3,566.8	
경 비 : 63,885 * 0.09 =5,749.6	5,749.6			5,749.6	
소 계	13,301.6			13,301.6	
전체 합계	117,296	17,737	61,015	38,544	

산 출 근 거	합 계	재 료 비	노 무 비	경 비	비 고
SC04370 교량받침(면진받침) 1.0 ton 이하 /1개	455,571.0	28,690.0	344,716.0	82,165.0	#.99
<품셈 6-6-1>					
1. 노 무 비					
특별인부 : 0.93 인 * 155,599 =144,707.0 :LAL1	144,707.0		144,707.0		
용 접 공 : 0.17 인 * 209,394 =35,596.9 :LAL2	35,596.9		35,596.9		
보통인부 : 0.49 인 * 130,264 =63,829.3 :LAL3	63,829.3		63,829.3		
소계	244,133.2		244,133.2		
2. 기계경비					
가. 크레인(25ton)					
재 료 비 : 1.57 hr * 9,716 =15,254.1	15,254.1	15,254.1			
노 무 비 : 1.57 hr * 39,632 =62,222.2	62,222.2		62,222.2		
경 비 : 1.57 hr * 49,645 =77,942.6	77,942.6			77,942.6	
나. 발전기(25kW)					
재 료 비 : 1.4 hr * 6,110 =8,554.0	8,554.0	8,554.0			
노 무 비 : 1.4 hr * 27,401 =38,361.4	38,361.4		38,361.4		
경 비 : 1.4 hr * 2,948 =4,127.2	4,127.2			4,127.2	
다. 용접기(500Amp)					
경 비 : 0.7 hr * 137 =95.9	95.9			95.9	
소계	206,557.4	23,808.1	100,583.6	82,165.7	
3. 공구손료 및 경장비의 기계경비(인력품의 2%)					
(144,707 + 35,596.9 + 63,829.3) * 0.02 =4,882.6	4,882.6	4,882.6			
소계	4,882.6	4,882.6			
	455,573.2	28,690.7	344,716.8	82,165.7	
전체 합계	455,571	28,690	344,716	82,165	

산 출 근 거	합 계	재 료 비	노 무 비	경 비	비 고
SC04700 슬래브면고르기 데크휘니샤 /1m2	1,494.0	138.0	914.0	442.0	#.100
플랜트 생산량 : 26.6 ㎥/hr					
슬라브 평균 두께 : 0.7 m					
Q = 26.6 / 0.7 = 38.00 M2/Hr					
노 무 비 : 34,740 / 38 = 914.2	914.2		914.2		
재 료 비 : 5,273 / 38 = 138.7	138.7	138.7			
경 비 : 16,812 / 38 = 442.4	442.4			442.4	
계	1,495.3	138.7	914.2	442.4	
전체 합계	1,494	138	914	442	

산 출 근 거	합 계	재 료 비	노 무 비	경 비	비 고
SC0520100 전선관설치 Φ100㎜ /1m	4,614.0	4,395.0	219.0		#.101
1.자재비(PVC파이프 100m/m)					
4,267.5 * 1.0 m * 1.03 = 4,395.5	4,395.5	4,395.5			
소 계	4,395.5	4,395.5			
2.설치비(재료비의 5%)					
4,395.5 * 0.05 = 219.7	219.7		219.7		
소 계	219.7		219.7		
계	4,615.2	4,395.5	219.7		
전체 합계	4,614	4,395	219		

산 출 근 거	합 계	재 료 비	노 무 비	경 비	비 고
SC0520125 전선관설치 Φ125mm /1m	7,699.0	7,333.0	366.0		#.102
1.자재비(PVC파이프 125m/m)					
7,120 * 1.0 m * 1.03 = 7,333.6	7,333.6	7,333.6			
소 계	7,333.6	7,333.6			
2.설치비(재료비의 5%)					
7,333.6 * 0.05 = 366.6	366.6		366.6		
소 계	366.6		366.6		
계	7,700.2	7,333.6	366.6		
전체 합계	7,699	7,333	366		

산 출 근 거	합 계	재 료 비	노 무 비	경 비	비 고
SC05500 NOTCH설치 알루미늄 /1m	2,990.0	2,848.0	142.0		#.103
슬래브 NOTCH 설치					
1.알루미늄판(T= 2MM)					
재료비 MAJ = 0.705 KG * 4,040 = 2,848.2	2,848.2	2,848.2			
소 계 :	2,848.2	2,848.2			
2.설치비(주재료비의5%)					
노무비 : MAJ * 0.05 = 142.4	142.4		142.4		
소 계 :	142.4		142.4		
계	2,990.6	2,848.2	142.4		
전체 합계	2,990	2,848	142		

산 출 근 거	합 계	재 료 비	노 무 비	경 비	비 고
SD000342 사토운반(토사) L=13.0km /1m3	8,835.0	3,688.0	2,138.0	3,009.0	#.104/0
1. 적재 적하					
1)토사, 로더+덤프24					
재 료 비 : 1.0 ㎥ * 591 = 591.0	591.0	591.0			No 42
노 무 비 : 1.0 ㎥ * 437 = 437.0	437.0		437.0		No 42
경 비 : 1.0 ㎥ * 532 = 532.0	532.0			532.0	No 42
소 계	1,560.0	591.0	437.0	532.0	
2. 운 반					
% 운반속도 조건에 따른 거리%					
- 운반속도 V=10/15 : L1 = 0.4 km					
- 운반속도 V=30/35 : L2 = 12.3 km					
- 운반속도 V=7/8 : L3 = 0.3 km					
1)덤프트럭(24 ton)					
가) 덤프24톤,L=1.0km,V=10/15					
재 료 비 : 1.0 ㎥ * 512 * 1.0 * 0.4 km = 204.8	204.8	204.8			
노 무 비 : 1.0 ㎥ * 274 * 1.0 * 0.4 km = 109.6	109.6		109.6		
경 비 : 1.0 ㎥ * 405 * 1.0 * 0.4 km = 162.0	162.0			162.0	
나) 덤프24톤,L=1.0km,V=30/35					
재 료 비 : 1.0 ㎥ * 196 * 1.0 * 12.3 km = 2,410.8	2,410.8	2,410.8			
노 무 비 : 1.0 ㎥ * 105 * 1.0 * 12.3 km = 1,291.5	1,291.5		1,291.5		
경 비 : 1.0 ㎥ * 156 * 1.0 * 12.3 km = 1,918.8	1,918.8			1,918.8	
다) 덤프24톤,L=1.0km,V=7/8					
재 료 비 : 1.0 ㎥ * 852 * 1.0 * 0.3 km = 255.6	255.6	255.6			
노 무 비 : 1.0 ㎥ * 456 * 1.0 * 0.3 km = 136.8	136.8		136.8		
경 비 : 1.0 ㎥ * 676 * 1.0 * 0.3 km = 202.8	202.8			202.8	
소 계	6,692.7	2,871.2	1,537.9	2,283.6	
3. 정지비					
1)토사(도저운반 30M미만 의 1/3 적용 , 사토장 정지1회)					
재 료 비 : 1.0 ㎥ * 226 = 226.0	226.0	226.0			No 38
노 무 비 : 1.0 ㎥ * 164 = 164.0	164.0		164.0		No 38
경 비 : 1.0 ㎥ * 194 = 194.0	194.0			194.0	No 38
소 계	584.0	226.0	164.0	194.0	
전체 합계	8,835	3,688	2,138	3,009	

산 출 근 거	합 계	재 료 비	노 무 비	경 비	비 고
SD00151 무수축 모르타르 타설 /1m3	144,864.0	9,180.0	135,684.0		#.105
배합비 (㎥ 당)					
혼화재 : 15 Kg					
모 래 : 1000 Kg					
시멘트 : 1000 Kg					
W/C : 25 ~ 30 %					
==========					
계 : 2015 Kg					
(강도 713 Kg/Cm2 기준)					
1. 시멘트(별도계산)					
2. 혼화제					
15 Kg * 1.02 * 600 =9,180.0	9,180.0	9,180.0			
3. 모래구입 및 운반(별도계산)					
4. 인건비					
보통인부 1.0 인 * 130,264 =130,264.0	130,264.0		130,264.0		
콘크리트공 0.026 인 *208,492 =5,420.7	5,420.7		5,420.7		
	144,864.7	9,180.0	135,684.7		
전체 합계	144,864	9,180	135,684		

산 출 근 거	합 계	재 료 비	노 무 비	경 비	비 고
SD00152 무수축 콘크리트 타설 /1m3	466,938.0	20,825.0	446,113.0		#.106
배합비(㎥ 당)					
혼화재 : 10 Kg					
모 래 : 600 Kg					
시멘트 : 600 Kg					
자 갈 : 1000 Kg					
W/C : 30 ~ 35 %					
==========					
계 : 2210 Kg					
(강도 738 Kg/Cm2 이상)					
1. 시멘트(별도계산)					
2. 모래구입및운반(별도계산)					
3. 자갈구입및운반(φ25 m/m)					
1000 Kg * 25,000 / 1700 Kg =14,705.8	14,705.8	14,705.8			
4. 혼화제(무수축)					
10 Kg * 1.02 * 600 =6,120.0	6,120.0	6,120.0			
5. 인건비					
콘크리트공 1.29 인 * 208,492 =268,954.6	268,954.6		268,954.6		
보통인부 1.36 인 * 130,264 =177,159.0	177,159.0		177,159.0		
계	466,939.4	20,825.8	446,113.6		
전체 합계	466,938	20,825	446,113		

산 출 근 거	합 계	재 료 비	노 무 비	경 비	비 고
SD0023405 신축이음장치(NEWMONOCELL) (신축량 50 m/m) /1M	661,219.0	480,637.0	171,065.0	9,517.0	#.107
1. 신축이음장치(NO.50)					
신축이음장치(NEW MONOCELL) : 470,000 * 1.0 M =470,000.0	470,000.0	470,000.0			
소 계	470,000.0	470,000.0			
2. 인건비					
용 접 공 1.35 인 *209,394/10 M =28,268.1	28,268.1		28,268.1		
콘크리트공 0.70 인 *208,492/10 M =14,594.4	14,594.4		14,594.4		
특별인부 2.69 인 *155,599/10 M =41,856.1	41,856.1		41,856.1		
보통인부 2.42 인 *130,264/10 M =31,523.8	31,523.8		31,523.8		
소 계	116,242.4		116,242.4		
3. 장 비					
가) 크레인(트럭 15 Ton)					
경 비 37,379*1.30 Hr /10 M =4,859.2	4,859.2			4,859.2	
노무비 39,632*1.30 Hr /10 M =5,152.1	5,152.1		5,152.1		
재료비 7,486*1.30 Hr /10 M =973.1	973.1	973.1			
나) 발전기(5.5 Kw)					
경 비 2,948*7.41 Hr /10 M =2,184.4	2,184.4			2,184.4	
노무비 27,401*7.41 Hr /10 M =20,304.1	20,304.1		20,304.1		
재료비 6,110*7.41 Hr /10 M =4,527.5	4,527.5	4,527.5			
다) 굴삭기(0.2 M3)					
경 비 12,464*1.65 Hr /10 M =2,056.5	2,056.5			2,056.5	
노무비 39,632*7.41 Hr /10 M =29,367.3	29,367.3		29,367.3		
재료비 6,933*7.41 Hr /10 M =5,137.3	5,137.3	5,137.3			
라) 브레이카(0.2 M3)					
경 비 2,530*1.65 Hr /10 M =417.4	417.4			417.4	
소 계	74,978.9	10,637.9	54,823.5	9,517.5	
계	661,221.3	480,637.9	171,065.9	9,517.5	
전체 합계	661,219	480,637	171,065	9,517	

산 출 근 거	합 계	재 료 비	노 무 비	경 비	비 고
SD0023408 신축이음장치(NEWMONOCELL) (신축량 80 m/m) /1M	753,219.0	572,637.0	171,065.0	9,517.0	#.108
1. 신축이음장치(N0.80)					
신축이음장치(NEW MONOCELL) : 562,000 * 1.0 M =562,000.0	562,000.0	562,000.0			
소 계	562,000.0	562,000.0			
2. 인건비					
용 접 공 1.35 인 *209,394/10 M =28,268.1	28,268.1		28,268.1		
콘크리트공 0.70 인 *208,492/10 M =14,594.4	14,594.4		14,594.4		
특별인부 2.69 인 *155,599/10 M =41,856.1	41,856.1		41,856.1		
보통인부 2.42 인 *130,264/10 M =31,523.8	31,523.8		31,523.8		
소 계	116,242.4		116,242.4		
3. 장 비					
가) 크레인(트럭 15 Ton)					
경 비 37,379*1.30 Hr /10 M =4,859.2	4,859.2			4,859.2	
노무비 39,632*1.30 Hr /10 M =5,152.1	5,152.1		5,152.1		
재료비 7,486*1.30 Hr /10 M =973.1	973.1	973.1			
나) 발전기(5.5 Kw)					
경 비 2,948*7.41 Hr /10 M =2,184.4	2,184.4			2,184.4	
노무비 27,401*7.41 Hr /10 M =20,304.1	20,304.1		20,304.1		
재료비 6,110*7.41 Hr /10 M =4,527.5	4,527.5	4,527.5			
다) 굴삭기(0.2 M3)					
경 비 12,464*1.65 Hr /10 M =2,056.5	2,056.5			2,056.5	
노무비 39,632*7.41 Hr /10 M =29,367.3	29,367.3		29,367.3		
재료비 6,933*7.41 Hr /10 M =5,137.3	5,137.3	5,137.3			
라) 브레이카(0.2 M3)					
경 비 2,530*1.65 Hr /10 M =417.4	417.4			417.4	
소 계	74,978.9	10,637.9	54,823.5	9,517.5	
계	753,221.3	572,637.9	171,065.9	9,517.5	
전체 합계	753,219	572,637	171,065	9,517	

산 출 근 거	합 계	재 료 비	노 무 비	경 비	비 고
SDPJ00184 보조기층 포설및다짐 본선포장(기계) /1m3	3,834.0	857.0	1,925.0	1,052.0	#.109
## 1일 작업량 : Q1 = 550 m3					
## 시간당 작업량 : Q = 550 / 8 hr = 68.75 m3/hr					
1. 포 설 (모터그레이더 3.6m)					
재 료 비 : 25,805 / 68.75 =375.3	375.3	375.3			
노 무 비 : 39,632 / 68.75 =576.4	576.4		576.4		
경 비 : 37,547 / 68.75 =546.1	546.1			546.1	
소계 :	1,497.8	375.3	576.4	546.1	
2. 다 짐					
가) 진동로라 (자주식 12ton)					
재 료 비 : 23,538 / 68.75 =342.3	342.3	342.3			
노 무 비 : 39,632 / 68.75 =576.4	576.4		576.4		
경 비 : 26,463 / 68.75 =384.9	384.9			384.9	
소계 :	1,303.6	342.3	576.4	384.9	
3. 살 수 (살수차 16000ℓ)					
재 료 비 : 19,218 / 68.75 * 0.5 =139.7	139.7	139.7			
노 무 비 : 34,740 / 68.75 * 0.5 =252.6	252.6		252.6		
경 비 : 16,754 / 68.75 * 0.5 =121.8	121.8			121.8	
소계 :	514.1	139.7	252.6	121.8	
4. 부설인부					
특별인부 : 1.0 인 / 550 * 155,599 =282.9	282.9		282.9		
보통인부 : 1.0 인 / 550 * 130,264 =236.8	236.8		236.8		
소계 :	519.7		519.7		
계 :	3,835.2	857.3	1,925.1	1,052.8	
전체 합계	3,834	857	1,925	1,052	

산 출 근 거	합 계	재 료 비	노 무 비	경 비	비 고
SE0545001 도로경계석(화강석)직선구간 150×120×120×1000 /1m	6,254.0	350.0	5,468.0	436.0	#.110
<품셈 10-5-3>					
○ 1일 시공량 : A = 160 M/일					
○ 1시간 작업량 : Q = 160 / 8 hr =20.00 M/hr					
1. 배치인원					
특별인부 : 3.0 인 / 160 * 155,599 =2,917.4	2,917.4		2,917.4		
보통인부 : 1.0 인 / 160 * 130,264 =814.1	814.1		814.1		
소 계	3,731.5		3,731.5		
2. 트럭탑재형 크레인 (5TON)					
재 료 비 : 7,013 / 20 =350.6	350.6	350.6			
노 무 비 : 34,740 / 20 =1,737.0	1,737.0		1,737.0		
경 비 : 8,721 / 20 =436.0	436.0			436.0	
소 계	2,523.6	350.6	1,737.0	436.0	
계	6,255.1	350.6	5,468.5	436.0	
전체 합계	6,254	350	5,468	436	

산 출 근 거	합 계	재 료 비	노 무 비	경 비	비 고
SF00600 철근운반비 /1ton	11,706.0			11,706.0	#.111
1. 운반 (10.5 TON 트럭) : 구역화물차 적용					
L : 10 KM 이내					
운반비 : (87,720/10.5)/1.1=7,594.8	7,594.8			7,594.8	
2. 하차비 (일반하역요금 적용)					
(2,261.69 * 2) (상하차) /1.1=4,112.1	4,112.1			4,112.1	
합계	11,706.9			11,706.9	
전체 합계	11,706			11,706	

산 출 근 거	합 계	재 료 비	노 무 비	경 비	비 고
SF00650 철근운반비 (가공장->현장) /1ton	13,639.0			13,639.0	#.112
1. 운반 (10.5 TON 트럭) : 구역화물차 적용					
L : 20 KM 이내					
운반비 : (111,240/10.5)/1.1=9,631.1	9,631.1			9,631.1	
2. 상차비 (일반하역요금 적용)					
2,147.76 * 1 (상차) /1.1=1,952.5	1,952.5			1,952.5	
3. 하차비 (일반하역요금 적용)					
2,261.69 * 1 (하차) /1.1=2,056.0	2,056.0			2,056.0	
합계	13,639.6			13,639.6	
전체 합계	13,639			13,639	

산 출 근 거	합 계	재 료 비	노 무 비	경 비	비 고
SF00660 철근운반비 (공장->가공장) /1ton	9,650.0			9,650.0	#.113
1. 운반 (10.5 TON 트럭) : 구역화물차 적용					
L : 10 KM 이내					
운반비 : (87,720/10.5)/1.1=7,594.8	7,594.8			7,594.8	
2. 하차비 (일반하역요금 적용)					
2,261.69 * 1 (하차) /1.1=2,056.0	2,056.0			2,056.0	
합계	9,650.8			9,650.8	
전체 합계	9,650			9,650	

산 출 근 거	합 계	재 료 비	노 무 비	경 비	비 고
SH00011055 강널말뚝 항타 및 항발 L=5.50m, U-400×150×13mm /1본	107,233.0	21,111.0	51,543.0	34,579.0	#.114
. BT = 5.50, BN = 10					
◈ 강널말뚝 항타 및 항발(U-400X150X13) , H-BTm					
1. 조 건					
진동파일햄머 60KW : 1 대					
무한궤도 크레인 40TON : 1대					
발전기 250KW : 1대					
보조크레인(타이어) 20TON : 1대					
가). 시공능력					
TC : ((0.75+r×Nmax)×L+a)×K / F					
TC : 파일1본당 시공시간 (MIN/본)					
a , r : 항타 및 인발에 따른 정수					
L : 항타길이와 인발길이					
N : 최대N치					
K : 강널말뚝종류 및 기계규격에 따른 계수					
F : 작업계수 , F=Fo+(F1+F2+F3)					
나). 항타시간					
a = 3.75, r = 0.02, N = 10					
L = 5.5 <M/본> , K = 1.00					
F1 = 0, F2 = 0, F3 = 0.05					
F = 0.9+(0+0+0.05) = 0.95					
TC1 = ((0.75+r*N)*L+a)*K / F = 9.45 <MIN/본>					
Q1 = 9.45/60 = 0.16 <HR/본>					
다) 항발시간					
a1 = 3.60, r = 0, N = 10					
L = 5.5 <M/본> , K = 1.00					
F1 = 0, F2 = 0, F3 = 0.05					
F = 1.0+(0+0+0.05) = 1.05					
TC2 = ((0.75+r*N)*L+a1)*K / F = 7.36 <MIN/본>					
Q2 = 7.36/60 = 0.12 <HR/본>					
라) 강널말뚝 항타 및 항발시간					
TC = TC1 + TC2 = 16.81 <MIN/본>					
Q = TC / 60 = 0.28 <HR/본>					
2. 강널말뚝 항타 및 항발					
가) 진동파일햄머(60KW)					
경 비 : 34,648 * 0.28 =9,701.4	9,701.4			9,701.4	
나) 무한궤도 크레인(40TON)					
노무비 : 39,632 * 0.28 =11,096.9	11,096.9		11,096.9		
재료비 : 15,814 * 0.28 =4,427.9	4,427.9	4,427.9			
경 비 : 49,163 * 0.28 =13,765.6	13,765.6			13,765.6	
다) 발전기(250KW)					
노무비 : 27,401 * 0.28 =7,672.2	7,672.2		7,672.2		
재료비 : 54,425 * 0.28 =15,239.0	15,239.0	15,239.0			
경 비 : 10,820 * 0.28 =3,029.6	3,029.6			3,029.6	
라) 보조크레인(타이어) 20TON					
노무비 : 39,632 * 0.28 * 0.6 =6,658.1	6,658.1		6,658.1		
재료비 : 8,601 * 0.28 * 0.6 =1,444.9	1,444.9	1,444.9			
경 비 : 48,110 * 0.28 * 0.6 =8,082.4	8,082.4			8,082.4	
소 계 :	81,118.0	21,111.8	25,427.2	34,579.0	
3. 노무비					
비 계 공 : 2 / 8 * 228,462 * 0.28 =15,992.3	15,992.3		15,992.3		
보통인부 : 1 / 8 * 130,264 * 0.28 =4,559.2	4,559.2		4,559.2		
작업반장 : 1 / 8 * 159,003 * 0.28 =5,565.1	5,565.1		5,565.1		
소 계 :	26,116.6		26,116.6		
전체 합계	107,233	21,111	51,543	34,579	

산 출 근 거	합 계	재 료 비	노 무 비	경 비	비 고
SH1001500 쐐기 시트 파일 제작 H=15.0M /1본	422,838.0	47,103.0	375,225.0	510.0	#.115
. L=15.0					
◈ 쐐기시트파일 제작 (L=LM)					
1.PLATE(T=10m/m)					
W1=(0.20 + 0.0) / 2 * 15 * 0.01 * 7850 =117.750 kg					
Q1=117.75 *1.10 =129.525 kg					
재료비: 770 /1000 * Q1 =99.7	99.7	99.7			
소 계 :	99.7	99.7			
2. 강판절단(T=10m/m)					
Q2=15 m =15.000 m					
재료비: 1,065 * 15 =15,975.0	15,975.0	15,975.0			No 263
노무비: 1,707 * 15 =25,605.0	25,605.0		25,605.0		No 263
경 비: 34 * 15 =510.0	510.0			510.0	No 263
소 계 :	42,090.0	15,975.0	25,605.0	510.0	
3.용 접(Fillet 하향 6m/m)					
Q3=15 * 2 =30.000 m					
노무비: 11,654 * 30 =349,620.0	349,620.0		349,620.0		No 253
재료비: 935 * 30 =28,050.0	28,050.0	28,050.0			No 253
소 계 :	377,670.0	28,050.0	349,620.0		
4.고재처리					
Q4=129.525 * 0.1 =12.953 kg					
재료비: 230 * 12.953 =2,979.1	2,979.1	2,979.1			
소 계 :	2,979.1	2,979.1			
전체 합계	422,838	47,103	375,225	510	

산 출 근 거	합 계	재 료 비	노 무 비	경 비	비 고
SH3001000 가이드빔설치철거 300x300,10M /1회	523,930.0	42,303.0	372,689.0	108,938.0	#.116
◈ 가이드빔 설치 및 철거(L-10.0m)					
1. 가이드빔용 지주박기 H-PILE : 300x300 , 4개소					
진동파일햄머 30KW : 1 대					
무한궤도 크레인 25TON : 1대					
발전기 100KW : 1대					
TC = (TS + TB) / F					
TC = 파일1본당 시공시간					
TS = " 준비시간					
TB = " 항타또는 인발시간					
F = 작업계수					
L = 2.0 M , K = 1.00					
N = 10, F = 0.8, TS = 10					
R = 0.05 * 10 + 0.6 = 1.10 분					
TB = 1.1 * 2 * 1 = 2.20 분					
TC = (10+2.2) / 0.8 = 15.25 분					
Q = 60 / 15.25 * 2 = 7.87 본/HR					
가) 진동파일햄머(30KW)					
경 비 : 19,401 / 7.87 * 4 EA =9,860.7	9,860.7			9,860.7	
나) 무한궤도 크레인(25TON)					
노무비 : 39,632 / 7.87 * 4 EA =20,143.3	20,143.3		20,143.3		
재료비 : 13,201 / 7.87 * 4 EA =6,709.5	6,709.5	6,709.5			
경 비 : 29,375 / 7.87 * 4 EA =14,930.1	14,930.1			14,930.1	
다) 발전기(100W)					
노무비 : 27,401 / 7.87 * 4 EA =13,926.8	13,926.8		13,926.8		
재료비 : 24,726 / 7.87 * 4 EA =12,567.2	12,567.2	12,567.2			
경 비 : 4,984 / 7.87 * 4 EA =2,533.1	2,533.1			2,533.1	
라) 배치인원					
비 계 공 : 3 / 8 * 228,462 / 7.87 =10,886.0	10,886.0		10,886.0		
보통인부 : 2 / 8 * 130,264 / 7.87 =4,137.9	4,137.9		4,137.9		
소 계 :	95,694.6	19,276.7	49,094.0	27,323.9	
2. 횡방향 가이드빔 H - 형강 (300-500)(2본)					
. BT1=10.91					
1시간당 작업량 Q1=10.91 / 8 = 1.364 본/hr					
가) 설치인건비					
비 계 공 : 228,462 * 3 / 8 / 7.87 * 2 본 =21,772.1	21,772.1		21,772.1		
철 골 공 : 198,829 * 2 / 8 / 7.87 * 2 본 =12,632.0	12,632.0		12,632.0		
특별인부 : 155,599 * 1 / 8 / 7.87 * 2 본 =4,942.7	4,942.7		4,942.7		
보통인부 : 130,264 * 2 / 8 / 7.87 * 2 본 =8,275.9	8,275.9		8,275.9		
나) 기 계 : 타이어크레인(25TON)					
재 료 비 : 9,716 /7.87 * 2 본 =2,469.1	2,469.1	2,469.1			
노 무 비 : 39,632 /7.87 * 2 본 =10,071.6	10,071.6		10,071.6		
경 비 : 49,645 /7.87 * 2 본 =12,616.2	12,616.2			12,616.2	
소 계 :	72,779.6	2,469.1	57,694.3	12,616.2	
계 :	168,474.2	21,745.8	106,788.3	39,940.1	
2. 철거비					
2] 가이드빔용 지주뽑기 H-PILE : 300x300					
진동파일햄머 30KW : 1 대					
무한궤도 크레인 25TON : 1대					
발전기 100KW : 1대					
TC = (TS + TB) / F					
TC = 파일1본당 시공시간					

산 출 근 거	합 계	재 료 비	노 무 비	경 비	비 고
TS = " 준비시간					
TB = " 항타또는 인발시간					
F = 작업계수					
L = 2.0 M , K = 0.95					
N = 10, F = 0.9 , TS = 6					
R = 0.50 분					
TB = 0.5 * 2 * 0.95 = 0.95 분					
TC = (6 + 0.95) / 0.9 = 7.72 분					
Q = 60 / 7.72 * 2 = 15.54 본/HR					
1. 진동파일햄머(30KW)					
경 비 : 19,401 / 15.54 * 4 EA =4,993.8	4,993.8			4,993.8	
2. 무한궤도 크레인(25TON)					
노 무 비 : 39,632 / 15.54 * 4 EA =10,201.2	10,201.2		10,201.2		
재 료 비 : 13,201 / 15.54 * 4 EA =3,397.9	3,397.9	3,397.9			
경 비 : 29,375 / 15.54 * 4 EA =7,561.1	7,561.1			7,561.1	
3. 발전기(100W)					
노 무 비 : 27,401 / 15.54 * 4 EA =7,053.0	7,053.0		7,053.0		
재 료 비 : 24,726 / 15.54 * 4 EA =6,364.4	6,364.4	6,364.4			
경 비 : 4,984 / 15.54 * 4 EA =1,282.8	1,282.8			1,282.8	
4. 배치인원					
비 계 공 : 2 / 8 * 228,462 / 15.54 * 4 EA =14,701.5	14,701.5		14,701.5		
보통인부 : 1 / 8 * 130,264 / 15.54 * 4 EA =4,191.2	4,191.2		4,191.2		
작업반장 : 1 / 8 * 159,003 / 15.54 * 4 EA =5,115.9	5,115.9		5,115.9		
소 계 :	64,862.8	9,762.3	41,262.8	13,837.7	
2] 횡방향 가이드빔 H - 형강 (300-500)(2본)					
1시간당 작업량 Q = 14.40/8 = 1.80 본/hr					
1) 인 력					
비 계 공 : 228,462 * 3 / 8 / 1.8 * 2 본 =95,192.5	95,192.5		95,192.5		
철 골 공 : 198,829 * 1 / 8 / 1.8 * 2 본 =27,615.1	27,615.1		27,615.1		
특별인부 : 155,599 * 1 / 8 / 1.8 * 2 본 =21,610.9	21,610.9		21,610.9		
보통인부 : 130,264 * 2 / 8 / 1.8 * 2 본 =36,184.4	36,184.4		36,184.4		
2) 기 계 : TRUCK CRANE(25TON)					
재 료 비 : 9,716 /1.8 * 2 본 =10,795.5	10,795.5	10,795.5			
노 무 비 : 39,632 /1.8 * 2 본 =44,035.5	44,035.5		44,035.5		
경 비 : 49,645 /1.8 * 2 본 =55,161.1	55,161.1			55,161.1	
소 계 :	290,595.0	10,795.5	224,638.4	55,161.1	

산 출 근 거	합 계	재 료 비	노 무 비	경 비	비 고
합 계 :	523,932	42,303	372,689	108,938	
전체 합계	523,930	42,303	372,689	108,938	

산 출 근 거	합 계	재 료 비	노 무 비	경 비	비 고
SH3002000 가이드빔설치철거 250x250,10M /1회	521,990.0	42,043.0	371,458.0	108,489.0	#.117
◈ 가이드빔 설치 및 철거(L-10.0m)					
1. 가이드빔용 지주박기 H-PILE : 250x250 , 4개소					
진동파일햄머 30KW : 1 대					
무한궤도 크레인 25TON : 1대					
발전기 100KW : 1대					
TC = (TS + TB) / F					
TC = 파일1본당 시공시간					
TS = " 준비시간					
TB = " 항타또는 인발시간					
F = 작업계수					
L = 2.0 M , K = 0.95					
N = 10, F = 0.8, TS = 10					
R = 0.05 * 10 + 0.6 = 1.10 분					
TB = 1.1 * 2 * 0.95 = 2.09 분					
TC = (10+2.09) / 0.8 = 15.11 분					
Q = 60 / 15.11 * 2 = 7.94 본/HR					
가) 진동파일햄머(30KW)					
경 비 : 19,401 / 7.94 * 4 EA =9,773.8	9,773.8			9,773.8	
나) 무한궤도 크레인(25TON)					
노무비 : 39,632 / 7.94 * 4 EA =19,965.7	19,965.7		19,965.7		
재료비 : 13,201 / 7.94 * 4 EA =6,650.3	6,650.3	6,650.3			
경 비 : 29,375 / 7.94 * 4 EA =14,798.4	14,798.4			14,798.4	
다) 발전기(100W)					
노무비 : 27,401 / 7.94 * 4 EA =13,804.0	13,804.0		13,804.0		
재료비 : 24,726 / 7.94 * 4 EA =12,456.4	12,456.4	12,456.4			
경 비 : 4,984 / 7.94 * 4 EA =2,510.8	2,510.8			2,510.8	
라) 배치인원					
비 계 공 : 3 / 8 * 228,462 / 7.94 =10,790.0	10,790.0		10,790.0		
보통인부 : 2 / 8 * 130,264 / 7.94 =4,101.5	4,101.5		4,101.5		
소 계 :	94,850.9	19,106.7	48,661.2	27,083.0	
2. 횡방향 가이드빔 H - 형강 (250-250)(2본)					
. BT1=10.91					
1시간당 작업량 Q1=10.91 / 8 = 1.364 본/hr					
가) 설치인건비					
비 계 공 : 228,462 * 3 / 8 / 7.94 * 2 본 =21,580.1	21,580.1		21,580.1		
철 골 공 : 198,829 * 2 / 8 / 7.94 * 2 본 =12,520.7	12,520.7		12,520.7		
특별인부 : 155,599 * 1 / 8 / 7.94 * 2 본 =4,899.2	4,899.2		4,899.2		
보통인부 : 130,264 * 2 / 8 / 7.94 * 2 본 =8,203.0	8,203.0		8,203.0		
나) 기 계 : 타이어크레인(25TON)					
재 료 비 : 9,716 /7.94 * 2 본 =2,447.3	2,447.3	2,447.3			
노 무 비 : 39,632 /7.94 * 2 본 =9,982.8	9,982.8		9,982.8		
경 비 : 49,645 /7.94 * 2 본 =12,505.0	12,505.0			12,505.0	
소 계 :	72,138.1	2,447.3	57,185.8	12,505.0	
계 :	166,989.0	21,554.0	105,847.0	39,588.0	
2. 철거비					
2] 가이드빔용 지주뽑기 H-PILE : 250x250					
진동파일햄머 30KW : 1 대					
무한궤도 크레인 25TON : 1대					
발전기 100KW : 1대					
TC = (TS + TB) / F					
TC = 파일1본당 시공시간					

산 출 근 거	합 계	재 료 비	노 무 비	경 비	비 고
TS = " 준비시간					
TB = " 항타또는 인발시간					
F = 작업계수					
L = 2.0 M , K = 0.90					
N = 10, F = 0.9 , TS = 6					
R = 0.50 분					
TB = 0.5 * 2 * 0.9 = 0.90 분					
TC = (6 + 0.9) / 0.9 = 7.67 분					
Q = 60 / 7.67 * 2 = 15.65 본/HR					
1. 진동파일햄머(30KW)					
경 비 : 19,401 / 15.65 * 4 EA =4,958.7	4,958.7			4,958.7	
2. 무한궤도 크레인(25TON)					
노 무 비 : 39,632 / 15.65 * 4 EA =10,129.5	10,129.5		10,129.5		
재 료 비 : 13,201 / 15.65 * 4 EA =3,374.0	3,374.0	3,374.0			
경 비 : 29,375 / 15.65 * 4 EA =7,507.9	7,507.9			7,507.9	
3. 발전기(100W)					
노 무 비 : 27,401 / 15.65 * 4 EA =7,003.4	7,003.4		7,003.4		
재 료 비 : 24,726 / 15.65 * 4 EA =6,319.7	6,319.7	6,319.7			
경 비 : 4,984 / 15.65 * 4 EA =1,273.8	1,273.8			1,273.8	
4. 배치인원					
비 계 공 : 2 / 8 * 228,462 / 15.65 * 4 EA =14,598.2	14,598.2		14,598.2		
보통인부 : 1 / 8 * 130,264 / 15.65 * 4 EA =4,161.7	4,161.7		4,161.7		
작업반장 : 1 / 8 * 159,003 / 15.65 * 4 EA =5,079.9	5,079.9		5,079.9		
소 계 :	64,406.8	9,693.7	40,972.7	13,740.4	
2] 횡방향 가이드빔 H - 형강 (300-500)(2본)					
1시간당 작업량 Q = 14.40/8 = 1.80 본/hr					
1) 인 력					
비 계 공 : 228,462 * 3 / 8 / 1.8 * 2 본 =95,192.5	95,192.5		95,192.5		
철 골 공 : 198,829 * 1 / 8 / 1.8 * 2 본 =27,615.1	27,615.1		27,615.1		
특별인부 : 155,599 * 1 / 8 / 1.8 * 2 본 =21,610.9	21,610.9		21,610.9		
보통인부 : 130,264 * 2 / 8 / 1.8 * 2 본 =36,184.4	36,184.4		36,184.4		
2) 기 계 : TRUCK CRANE(25TON)					
재 료 비 : 9,716 /1.8 * 2 본 =10,795.5	10,795.5	10,795.5			
노 무 비 : 39,632 /1.8 * 2 본 =44,035.5	44,035.5		44,035.5		
경 비 : 49,645 /1.8 * 2 본 =55,161.1	55,161.1			55,161.1	
소 계 :	290,595.0	10,795.5	224,638.4	55,161.1	

산 출 근 거	합 계	재 료 비	노 무 비	경 비	비 고
합 계 :	521,990	42,043	371,458	108,489	
전체 합계	521,990	42,043	371,458	108,489	

산 출 근 거	합 계	재 료 비	노 무 비	경 비	비 고
SH4000550 코너 시트 파일 제작 H=5.50M /1본	145,141.0	33,940.0	111,169.0	32.0	#.118
. BL=5.50					
◈ 코너시트파일 제작 (U-400X150X13) , H-BLm					
L-형강(L=400mm) 1M당 1개소 설치					
설치개소					
시트파일 길이: L = 5.5 M					
L-형각 설치개소: W=(5.5 - 1.0) / 1.0 M =5 개소					
1. L-형강					
Q1 = 0.4 * 14.9 kg/m *1.05 =6.258 kg					
재료비: 760,000 /1000 * 6.258 * 5 =23,780.4	23,780.4	23,780.4			
소 계:	23,780.4	23,780.4			
2. 강판절단(T=10m/m)					
Q2 = 0.1 + 0.09 M =0.190 m					
재료비: 1,065 * 0.19 * 5 =1,011.7	1,011.7	1,011.7			No 263
노무비: 1,707 * 0.19 * 5 =1,621.6	1,621.6		1,621.6		No 263
경 비: 34 * 0.19 * 5 =32.3	32.3			32.3	No 263
소 계:	2,665.6	1,011.7	1,621.6	32.3	
3.용 접(Fillet 하향 6m/m)					
Q3 = 0.19 * 2 + 0.4 =0.780 m					
노무비: 11,654 * 0.78 * 5 =45,450.6	45,450.6		45,450.6		No 253
재료비: 935 * 0.78 * 5 =3,646.5	3,646.5	3,646.5			No 253
소 계:	49,097.1	3,646.5	45,450.6		
4.용 접(Fillet 하향 6m/m)					
Q4 = 5.5 = 5.500 m					
노무비: 11,654 * 5.5 =64,097.0	64,097.0		64,097.0		No 253
재료비: 935 * 5.5 =5,142.5	5,142.5	5,142.5			No 253
소 계:	69,239.5	5,142.5	64,097.0		
5. 고재처리					
Q5 = 6.258 = 6.258 m					
재료비: 230 * 6.258 * 0.05 * 5 =359.8	359.8	359.8			
소 계:	359.8	359.8			
전체 합계	145,141	33,940	111,169	32	

산 출 근 거	합 계	재 료 비	노 무 비	경 비	비 고
SS100080 GUIDE BEAM용 쐐기제작 (H-250×250) /1개	38,758.0	34,923.0	3,761.0	74.0	#.119
1. H - BEAM(H-250×250×9×14) L = 0.5<m>					
HW = 0.5 <m> * 72.40 <kg/m> / 1000 = 0.036 <ton>					
A1 = 0.036 <ton> * 1.07 = 0.038 <ton>					
H-BEAM자재대 : 840,000 * 0.038 <ton> = 31,920.0	31,920.0	31,920.0			
소 계	31,920.0	31,920.0			
2. 절 단 (t = 14mm)					
- A= (0.120 * 4 + 0.002 * 2) * 2 = 0.968 <m>					
- B= 0.25 * 2 = 0.50 <m>					
- C= SQRT(0.15**2 + 0.12**2) * 2 = 0.384 <m>					
계 : 1.852 <m>					
재 료 비 : 1,622 * 1.852 <m> = 3,003.9	3,003.9	3,003.9			No 264
노 무 비 : 2,031 * 1.852 <m> = 3,761.4	3,761.4		3,761.4		No 264
경 비 : 40 * 1.852 <m> = 74.0	74.0			74.0	No 264
소 계	6,839.3	3,003.9	3,761.4	74.0	
전체 합계	38,758	34,923	3,761	74	

산 출 근 거	합 계	재 료 비	노 무 비	경 비	비 고
SY0040020 앵커볼트설치 Φ20이하 /1EA	20,985.0		20,574.0	411.0	#.120
◈ 앵커볼트 설치 EA (건축 7-2-6)					
1. 앵커볼트 설치					
철 골 공 : 198,829 * 0.08 인 = 15,906.3	15,906.3		15,906.3		
특별인부 : 155,599 * 0.03 인 = 4,667.9	4,667.9		4,667.9		
공구손료 및 경장비(인력품의 2%) : 20,574.2*0.02 =411.4	411.4			411.4	
계	20,985.6		20,574.2	411.4	
전체 합계	20,985		20,574	411	

산 출 근 거	합 계	재 료 비	노 무 비	경 비	비 고
SY0040024 앵커볼트설치 Φ24이하 /1EA	32,271.0		31,639.0	632.0	#.121
◆ 앵커볼트 설치 EA (건축 7-2-6)					
1. 앵커볼트 설치					
철 골 공 : 198,829 * 0.12 인 = 23,859.4	23,859.4		23,859.4		
특별인부 : 155,599 * 0.05 인 = 7,779.9	7,779.9		7,779.9		
공구손료 및 경장비(인력품의 2%) : 31,639.3*0.02 =632.7	632.7			632.7	
계	32,272.0		31,639.3	632.7	
전체 합계	32,271		31,639	632	

산 출 근 거	합 계	재 료 비	노 무 비	경 비	비 고
SY0040032 앵커볼트설치 Φ32이하 /1EA	51,670.0		50,657.0	1,013.0	#.122
◆ 앵커볼트 설치 EA (건축 7-2-6)					
1. 앵커볼트 설치					
철 골 공 : 198,829 * 0.20 인 = 39,765.8	39,765.8		39,765.8		
특별인부 : 155,599 * 0.07 인 = 10,891.9	10,891.9		10,891.9		
공구손료 및 경장비(인력품의 2%) : 50,657.7*0.02 =1,013.1	1,013.1			1,013.1	
계	51,670.8		50,657.7	1,013.1	
전체 합계	51,670		50,657	1,013	

산 출 근 거	합 계	재 료 비	노 무 비	경 비	비 고
SY3000000012 볼트조이기 /1공	1,035.0	126.0	877.0	32.0	#.123
◆ 볼트조이기(고장력볼트) : 개당					
1. 조이기(2인 1조 1일 500개 조립)					
1) 리 벳 공: 198,829*1 인 *1 개 *2 조 /1000 개 =397.6	397.6		397.6		
2) 보통인부: 130,264*1 인 *1 개 *2 조 /1000 개 =260.5	260.5		260.5		
3) 잡재료비(인건비의 3%): 658.1*3/100 =19.7	19.7	19.7			
계	677.8	19.7	658.1		
2. 중기사용료					
1) 공기압축기(250 C.F.M)					
재료비: 13,293*1 개 *8 hr /1000 개 =106.3	106.3	106.3			
노무비: 27,401*1 개 *8 hr /1000 개 =219.2	219.2		219.2		
경 비: 3,088*1 개 *8 hr /1000 개 =24.7	24.7			24.7	
소계	350.2	106.3	219.2	24.7	
2) 임펙트렌치(2대): C = 6250*10^-7*2 대 *8 hr *1 개 = 0.01					
경 비 : 730,000*0.01/1000 개 =7.3	7.3			7.3	
소계	7.3			7.3	
계	357.5	106.3	219.2	32.0	
전체 합계	1,035	126	877	32	

산 출 근 거	합 계	재 료 비	노 무 비	경 비	비 고
SY3000000013 볼트풀기 /1공	826.0	100.0	701.0	25.0	#.124
◆ 볼트풀기(고장력볼트) : 개당					
1. 조이기의 80% 적용					
1) 리 벳 공: 198,829*1 인 *1 개 *2 조 /1000 개 *0.8 =318.1	318.1		318.1		
2) 보통인부: 130,264*1 인 *1 개 *2 조 /1000 개 *0.8 =208.4	208.4		208.4		
3) 잡재료비(인건비의 3%): 526.5*3/100 =15.7	15.7	15.7			
계	542.2	15.7	526.5		
2. 중기사용료					
1) 공기압축기(250 C.F.M)					
재료비: 13,293*1 개 *8 hr /1000 개 *0.8 =85.0	85.0	85.0			
노무비: 27,401*1 개 *8 hr /1000 개 *0.8 =175.3	175.3		175.3		
경 비: 3,088*1 개 *8 hr /1000 개 *0.8 =19.7	19.7			19.7	
소계	280.0	85.0	175.3	19.7	
2) 임펙트렌치(2대): C = 6250*10^-7*2 대 *8 hr *1 개 = 0.01					
경 비 : 730,000*0.01/1000 개 *0.8 =5.8	5.8			5.8	
소계	5.8			5.8	
계	285.8	85.0	175.3	25.5	
전체 합계	826	100	701	25	

산 출 근 거	합 계	재 료 비	노 무 비	경 비	비 고
SY500000001B PC BOX 설치 1@1.2x1.2 /1M	219,685.0	31,991.0	153,963.0	33,731.0	#.125
설치					
1.부설 및 조립 (품셈6-7-2 중량구조물참조)					
특별인부 : LAL1 = 0.11 인 * 155,599 =17,115.8	17,115.8		17,115.8		
보통인부 : LAL2 = 0.38 인 * 130,264 =49,500.3	49,500.3		49,500.3		
트럭크레인(10TON):					
재료비 : 6,053 * 1.20 HR =7,263.6	7,263.6	7,263.6			
노무비 : 39,632 * 1.20 HR =47,558.4	47,558.4		47,558.4		
경 비 : 26,197 * 1.20 HR =31,436.4	31,436.4			31,436.4	
공구손료(인건비의2%) : 66,616.1 * 0.02 =1,332.3	1,332.3			1,332.3	
소 계 :	154,206.8	7,263.6	114,174.5	32,768.7	
2.수팽창고무지수제					
재료비 : 1,365 * 2.88 M =3,931.2	3,931.2	3,931.2			No 183
노무비 : 68 * 2.88 M =195.8	195.8		195.8		No 183
소 계 :	4,127.0	3,931.2	195.8		
3. 수밀코킹					
코킹공 : 176,693 * 0.03 인 * 2.67 M =14,153.1	14,153.1		14,153.1		
소 계 :	14,153.1		14,153.1		
4. 강선인장					
PC 콘 : 5,600 * 2 조 =11,200.0	11,200.0	11,200.0			
PC 강선 : 1,720 * 4.47 kg =7,688.4	7,688.4	7,688.4			
보통 인부 : LAL3 = 0.02 인 * 130,264 =2,605.2	2,605.2		2,605.2		
기계설비공 : LAL4 = 0.04 인 * 175,669 =7,026.7	7,026.7		7,026.7		
특별 인부 : LAL5 = 0.04 인 * 155,599 =6,223.9	6,223.9		6,223.9		
강연선인장기(60TON) : 0.07 HR * 2,603 =182.2	182.2			182.2	
공구손료(인건비의3%) : 15,855.8 * 0.03 =475.6	475.6			475.6	
소 계 :	35,402.0	18,888.4	15,855.8	657.8	
5. EVA폼 설치					
EVA 폼 : 600 * 1 M * 3.16 =1,896.0	1,896.0	1,896.0			
방수공 : LAL6 = 0.01 인 * 153,086 * 2.56 =3,919.0	3,919.0		3,919.0		
소 계 :	5,815.0	1,896.0	3,919.0		
6. 폴리머모르타르 주입					
폴리머모르타르 : 1,800 * 1 * 0.007 =12.6	12.6	12.6			
그라우팅믹서(190X2) : 3.37 HR * 1,097 * 0.006=22.1	22.1			22.1	
기계설비공 : LAL7 = 1.23 인 * 175,669 * 0.006 =1,296.4	1,296.4		1,296.4		
특별 인부 : LAL8 = 3.65 인 * 155,599 * 0.006=3,407.6	3,407.6		3,407.6		
보통 인부 : LAL9 = 1.23 인 * 130,264*0.006 =961.3	961.3		961.3		
공구손료(인건비의3%) : 5,665.3 * 0.05 =283.2	283.2			283.2	
소 계 :	5,983.2	12.6	5,665.3	305.3	
전체 합계	219,685	31,991	153,963	33,731	

산 출 근 거	합 계	재 료 비	노 무 비	경 비	비 고
SY500000002B PC BOX 설치 1@1.5x1.5 /1M	255,283.0	34,202.0	181,029.0	40,052.0	#.126
설치					
1.부설 및 조립 (품셈6-7-2 중량구조물참조)					
특별인부 : LAL1 = 0.13 인 * 155,599 =20,227.8	20,227.8		20,227.8		
보통인부 : LAL2 = 0.45 인 * 130,264 =58,618.8	58,618.8		58,618.8		
트럭크레인(10TON):					
재료비 : 6,053 * 1.43 HR =8,655.7	8,655.7	8,655.7			
노무비 : 39,632 * 1.43 HR =56,673.7	56,673.7		56,673.7		
경 비 : 26,197 * 1.43 HR =37,461.7	37,461.7			37,461.7	
공구손료(인건비의2%) : 78,846.6 * 0.02 =1,576.9	1,576.9			1,576.9	
소 계 :	183,214.6	8,655.7	135,520.3	39,038.6	
2.수팽창고무지수제					
재료비 : 1,365 * 3.48 M =4,750.2	4,750.2	4,750.2			No 183
노무비 : 68 * 3.48 M =236.6	236.6		236.6		No 183
소 계 :	4,986.8	4,750.2	236.6		
3. 수밀코킹					
코킹공 : 176,693 * 0.03 인 * 3.39 M =17,969.6	17,969.6		17,969.6		
소 계 :	17,969.6		17,969.6		
4. 강선인장					
PC 콘 : 5,600 * 2 조 =11,200.0	11,200.0	11,200.0			
PC 강선 : 1,720 * 4.47 kg =7,688.4	7,688.4	7,688.4			
보통 인부 : LAL3 = 0.02 인 * 130,264 =2,605.2	2,605.2		2,605.2		
기계설비공 : LAL4 = 0.04 인 * 175,669 =7,026.7	7,026.7		7,026.7		
특별 인부 : LAL5 = 0.04 인 * 155,599 =6,223.9	6,223.9		6,223.9		
강연선인장기(60TON) : 0.07 HR * 2,603 =182.2	182.2			182.2	
공구손료(인건비의3%) : 15,855.8 * 0.03 =475.6	475.6			475.6	
소 계 :	35,402.0	18,888.4	15,855.8	657.8	
5. EVA폼 설치					
EVA 폼 : 600 * 1 M * 3.16 =1,896.0	1,896.0	1,896.0			
방수공 : LAL6 = 0.01 인 * 153,086 * 3.16 =4,837.5	4,837.5		4,837.5		
소 계 :	6,733.5	1,896.0	4,837.5		
6. 폴리머모르타르 주입					
폴리머모르타르 : 1,800 * 1 * 0.007 =12.6	12.6	12.6			
그라우팅믹서(190X2) : 3.37 HR * 1,097 * 0.007=25.8	25.8			25.8	
기계설비공 : LAL7 = 1.23 인 * 175,669 * 0.007 =1,512.5	1,512.5		1,512.5		
특별 인부 : LAL8 = 3.65 인 * 155,599 * 0.007=3,975.5	3,975.5		3,975.5		
보통 인부 : LAL9 = 1.23 인 * 130,264*0.007 =1,121.5	1,121.5		1,121.5		
공구손료(인건비의3%) : 6,609.5 * 0.05 =330.4	330.4			330.4	
소 계 :	6,978.3	12.6	6,609.5	356.2	
전체 합계	255,283	34,202	181,029	40,052	

산 출 근 거	합 계	재 료 비	노 무 비	경 비	비 고
SY500000003B PC BOX 설치 1@2.0x1.5 /1M	322,693.0	38,194.0	231,537.0	52,962.0	#.127
설치					
1.부설 및 조립 (품셈6-7-2 중량구조물참조)					
특별인부 : LAL1 = 0.18 인 * 155,599 =28,007.8	28,007.8		28,007.8		
보통인부 : LAL2 = 0.6 인 * 130,264 =78,158.4	78,158.4		78,158.4		
트럭크레인(10TON):					
재료비 : 6,053 * 1.90 HR =11,500.7	11,500.7	11,500.7			
노무비 : 39,632 * 1.90 HR =75,300.8	75,300.8		75,300.8		
경 비 : 26,197 * 1.90 HR =49,774.3	49,774.3			49,774.3	
공구손료(인건비의2%) : 106,166.2 * 0.02 =2,123.3	2,123.3			2,123.3	
소 계 :	244,865.3	11,500.7	181,467.0	51,897.6	
2.수팽창고무지수제					
재료비 : 1,365 * 4.10 M =5,596.5	5,596.5	5,596.5			No 183
노무비 : 68 * 4.10 M =278.8	278.8		278.8		No 183
소 계 :	5,875.3	5,596.5	278.8		
3. 수밀코킹					
코킹공 : 176,693 * 0.03 인 * 3.92 M =20,779.0	20,779.0		20,779.0		
소 계 :	20,779.0		20,779.0		
4. 강선인장					
PC 콘 : 5,600 * 2 조 =11,200.0	11,200.0	11,200.0			
PC 강선 : 1,720 * 4.47 kg =7,688.4	7,688.4	7,688.4			
보통 인부 : LAL3 = 0.02 인 * 130,264 =2,605.2	2,605.2		2,605.2		
기계설비공 : LAL4 = 0.04 인 * 175,669 =7,026.7	7,026.7		7,026.7		
특별 인부 : LAL5 = 0.04 인 * 155,599 =6,223.9	6,223.9		6,223.9		
강연선인장기(60TON) : 0.07 HR * 2,603 =182.2	182.2			182.2	
공구손료(인건비의3%) : 15,855.8 * 0.03 =475.6	475.6			475.6	
소 계 :	32,796.8	18,888.4	13,250.6	657.8	
5. EVA폼 설치					
EVA 폼 : 600 * 1 M * 3.66 =2,196.0	2,196.0	2,196.0			
방수공 : LAL6 = 0.01 인 * 153,086 * 3.66 =5,602.9	5,602.9		5,602.9		
소 계 :	7,798.9	2,196.0	5,602.9		
6. 폴리머모르타르 주입					
폴리머모르타르 : 1,800 * 1 * 0.007 =12.6	12.6	12.6			
그라우팅믹서(190X2) : 3.37 HR * 1,097 * 0.008=29.5	29.5			29.5	
기계설비공 : LAL7 = 1.23 인 * 175,669 * 0.008 =1,728.5	1,728.5		1,728.5		
특별 인부 : LAL8 = 3.65 인 * 155,599 * 0.008=4,543.4	4,543.4		4,543.4		
보통 인부 : LAL9 = 1.23 인 * 130,264*0.008 =1,281.7	1,281.7		1,281.7		
공구손료(인건비의3%) : 7,553.6 * 0.05 =377.6	377.6			377.6	
소 계 :	7,973.3	12.6	7,553.6	407.1	
전체 합계	322,693	38,194	231,537	52,962	

산 출 근 거	합 계	재 료 비	노 무 비	경 비	비 고
SY500000004B PC BOX 설치 1@2.5x1.5 /1M	332,265.0	37,579.0	249,043.0	45,643.0	#.128
설치					
1.부설 및 조립 (품셈6-7-2 중량구조물참조)					
특별인부 : LAL1 = 0.22 인 * 155,599 =34,231.7	34,231.7		34,231.7		
보통인부 : LAL2 = 0.74 인 * 130,264 =96,395.3	96,395.3		96,395.3		
트럭크레인(10TON):					
재료비 : 6,053 * 1.60 HR =9,684.8	9,684.8	9,684.8			
노무비 : 39,632 * 1.60 HR =63,411.2	63,411.2		63,411.2		
경 비 : 26,197 * 1.60 HR =41,915.2	41,915.2			41,915.2	
공구손료(인건비의2%) : 130,627 * 0.02 =2,612.5	2,612.5			2,612.5	
소 계 :	248,250.7	9,684.8	194,038.2	44,527.7	
2.수팽창고무지수제					
재료비 : 1,365 * 4.76 M =6,497.4	6,497.4	6,497.4			No 183
노무비 : 68 * 4.76 M =323.6	323.6		323.6		No 183
소 계 :	6,821.0	6,497.4	323.6		
3. 수밀코킹					
코킹공 : 176,693 * 0.03 인 * 4.52 M =23,959.5	23,959.5		23,959.5		
소 계 :	23,959.5		23,959.5		
4. 강선인장					
PC 콘 : 5,600 * 2 조 =11,200.0	11,200.0	11,200.0			
PC 강선 : 1,720 * 4.47 kg =7,688.4	7,688.4	7,688.4			
보통 인부 : LAL3 = 0.02 인 * 130,264 =2,605.2	2,605.2		2,605.2		
기계설비공 : LAL4 = 0.04 인 * 175,669 =7,026.7	7,026.7		7,026.7		
특별 인부 : LAL5 = 0.04 인 * 155,599 =6,223.9	6,223.9		6,223.9		
강연선인장기(60TON) : 0.07 HR * 2,603 =182.2	182.2			182.2	
공구손료(인건비의3%) : 15,855.8 * 0.03 =475.6	475.6			475.6	
소 계 :	35,402.0	18,888.4	15,855.8	657.8	
5. EVA폼 설치					
EVA 폼 : 600 * 1 M * 4.16 =2,496.0	2,496.0	2,496.0			
방수공 : LAL6 = 0.01 인 * 153,086 * 4.16 =6,368.3	6,368.3		6,368.3		
소 계 :	8,864.3	2,496.0	6,368.3		
6. 폴리머모르타르 주입					
폴리머모르타르 : 1,800 * 1 * 0.007 =12.6	12.6	12.6			
그라우팅믹서(190X2) : 3.37 HR * 1,097 * 0.009=33.2	33.2			33.2	
기계설비공 : LAL7 = 1.23 인 * 175,669 * 0.009 =1,944.6	1,944.6		1,944.6		
특별 인부 : LAL8 = 3.65 인 * 155,599 * 0.009=5,111.4	5,111.4		5,111.4		
보통 인부 : LAL9 = 1.23 인 * 130,264*0.009 =1,442.0	1,442.0		1,442.0		
공구손료(인건비의3%) : 8,498 * 0.05 =424.9	424.9			424.9	
소 계 :	8,968.7	12.6	8,498.0	458.1	
전체 합계	332,265	37,579	249,043	45,643	

산 출 근 거	합 계	재 료 비	노 무 비	경 비	비 고
SY500000005B PC BOX 설치 1@3.0x1.5 /1M	352,669.0	38,973.0	266,498.0	47,198.0	#.129
설치					
1.부설 및 조립 (품셈6-7-2 중량구조물참조)					
특별인부 : LAL1 = 0.24 인 * 155,599 =37,343.7	37,343.7		37,343.7		
보통인부 : LAL2 = 0.81 인 * 130,264 =105,513.8	105,513.8		105,513.8		
트럭크레인(10TON):					
재료비 : 6,053 * 1.65 HR =9,987.4	9,987.4	9,987.4			
노무비 : 39,632 * 1.65 HR =65,392.8	65,392.8		65,392.8		
경 비 : 26,197 * 1.65 HR =43,225.0	43,225.0			43,225.0	
공구손료(인건비의2%) : 142,857.5 * 0.02 =2,857.1	2,857.1			2,857.1	
소 계 :	264,319.8	9,987.4	208,250.3	46,082.1	
2.수팽창고무지수제					
재료비 : 1,365 * 5.34 M =7,289.1	7,289.1	7,289.1			No 183
노무비 : 68 * 5.34 M =363.1	363.1		363.1		No 183
소 계 :	7,652.2	7,289.1	363.1		
3. 수밀코킹					
코킹공 : 176,693 * 0.03 인 * 4.98 M =26,397.9	26,397.9		26,397.9		
소 계 :	26,397.9		26,397.9		
4. 강선인장					
PC 콘 : 5,600 * 2 조 =11,200.0	11,200.0	11,200.0			
PC 강선 : 1,720 * 4.47 kg =7,688.4	7,688.4	7,688.4			
보통 인부 : LAL3 = 0.02 인 * 130,264 =2,605.2	2,605.2		2,605.2		
기계설비공 : LAL4 = 0.04 인 * 175,669 =7,026.7	7,026.7		7,026.7		
특별 인부 : LAL5 = 0.04 인 * 155,599 =6,223.9	6,223.9		6,223.9		
강연선인장기(60TON) : 0.07 HR * 2,603 =182.2	182.2			182.2	
공구손료(인건비의3%) : 15,855.8 * 0.03 =475.6	475.6			475.6	
소 계 :	35,402.0	18,888.4	15,855.8	657.8	
5. EVA폼 설치					
EVA 폼 : 600 * 1 M * 4.66 =2,796.0	2,796.0	2,796.0			
방수공 : LAL6 = 0.01 인 * 153,086 * 4.66 =7,133.8	7,133.8		7,133.8		
소 계 :	9,929.8	2,796.0	7,133.8		
6. 폴리머모르타르 주입					
폴리머모르타르 : 1,800 * 1 * 0.007 =12.6	12.6	12.6			
그라우팅믹서(190X2) : 3.37 HR * 1,097 * 0.009=33.2	33.2			33.2	
기계설비공 : LAL7 = 1.23 인 * 175,669 * 0.009 =1,944.6	1,944.6		1,944.6		
특별 인부 : LAL8 = 3.65 인 * 155,599 * 0.009=5,111.4	5,111.4		5,111.4		
보통 인부 : LAL9 = 1.23 인 * 130,264*0.009 =1,442.0	1,442.0		1,442.0		
공구손료(인건비의3%) : 8,498 * 0.05 =424.9	424.9			424.9	
소 계 :	8,968.7	12.6	8,498.0	458.1	
전체 합계	352,669	38,973	266,498	47,198	

산 출 근 거	합 계	재 료 비	노 무 비	경 비	비 고
SY500000006B PC BOX 설치 1@2.0x1.5,낙차부 /1M	357,025.0	67,325.0	244,108.0	45,592.0	#.130
설치					
1.부설 및 조립 (품셈6-7-2 중량구조물참조)					
특별인부 : LAL1 = 0.22 인 * 155,599 =34,231.7	34,231.7		34,231.7		
보통인부 : LAL2 = 0.74 인 * 130,264 =96,395.3	96,395.3		96,395.3		
트럭크레인(10TON):					
재료비 : 6,053 * 1.60 HR =9,684.8	9,684.8	9,684.8			
노무비 : 39,632 * 1.60 HR =63,411.2	63,411.2		63,411.2		
경 비 : 26,197 * 1.60 HR =41,915.2	41,915.2			41,915.2	
공구손료(인건비의2%) : 130,627 * 0.02 =2,612.5	2,612.5			2,612.5	
소 계 :	248,250.7	9,684.8	194,038.2	44,527.7	
2.수팽창고무지수제					
재료비 : 1,365 * 4.10 M =5,596.5	5,596.5	5,596.5			No 183
노무비 : 68 * 4.10 M =278.8	278.8		278.8		No 183
소 계 :	5,875.3	5,596.5	278.8		
3. 수밀코킹					
코킹공 : 176,693 * 0.03 인 * 3.92 M =20,779.0	20,779.0		20,779.0		
소 계 :	20,779.0		20,779.0		
4. 강선인장					
PC 콘 : 5,600 * 2 조 =11,200.0	11,200.0	11,200.0			
PC 강선 : 1,720 * 4.47 kg =7,688.4	7,688.4	7,688.4			
보통 인부 : LAL3 = 0.02 인 * 130,264 =2,605.2	2,605.2		2,605.2		
기계설비공 : LAL4 = 0.04 인 * 175,669 =7,026.7	7,026.7		7,026.7		
특별 인부 : LAL5 = 0.04 인 * 155,599 =6,223.9	6,223.9		6,223.9		
강연선인장기(60TON) : 0.07 HR * 2,603 =182.2	182.2			182.2	
공구손료(인건비의3%) : 15,855.8 * 0.03 =475.6	475.6			475.6	
소 계 :	35,402.0	18,888.4	15,855.8	657.8	
5. EVA폼 설치					
EVA 폼 : 600 * 1 M * 3.66 =2,196.0	2,196.0	2,196.0			
방수공 : LAL6 = 0.01 인 * 153,086 * 3.66 =5,602.9	5,602.9		5,602.9		
소 계 :	7,798.9	2,196.0	5,602.9		
6. 폴리머모르타르 주입					
폴리머모르타르 : 1,800 * 2150 * 0.008 =30,960.0	30,960.0	30,960.0			
그라우팅믹서(190X2) : 3.37 HR * 1,097 * 0.008=29.5	29.5			29.5	
기계설비공 : LAL7 = 1.23 인 * 175,669 * 0.008 =1,728.5	1,728.5		1,728.5		
특별 인부 : LAL8 = 3.65 인 * 155,599 * 0.008=4,543.4	4,543.4		4,543.4		
보통 인부 : LAL9 = 1.23 인 * 130,264*0.008 =1,281.7	1,281.7		1,281.7		
공구손료(인건비의3%) : 7,553.6 * 0.05 =377.6	377.6			377.6	
소 계 :	38,920.7	30,960.0	7,553.6	407.1	
전체 합계	357,025	67,325	244,108	45,592	

산 출 근 거	합 계	재 료 비	노 무 비	경 비	비 고
SY500000007B PC BOX 설치 1@2.0x0.8 /1M	311,232.0	62,503.0	202,119.0	46,610.0	#.131
설치					
1.부설 및 조립 (품셈6-7-2 중량구조물참조)					
특별인부 : LAL1 = 0.15 인 * 155,599 =23,339.8	23,339.8		23,339.8		
보통인부 : LAL2 = 0.53 인 * 130,264 =69,039.9	69,039.9		69,039.9		
트럭크레인(10TON):					
재료비 : 6,053 * 1.67 HR =10,108.5	10,108.5	10,108.5			
노무비 : 39,632 * 1.67 HR =66,185.4	66,185.4		66,185.4		
경 비 : 26,197 * 1.67 HR =43,748.9	43,748.9			43,748.9	
공구손료(인건비의2%) : 92,379.7 * 0.02 =1,847.5	1,847.5			1,847.5	
소 계 :	214,270.0	10,108.5	158,565.1	45,596.4	
2.수팽창고무지수제					
재료비 : 1,365 * 3.40 M =4,641.0	4,641.0	4,641.0			No 183
노무비 : 68 * 3.40 M =231.2	231.2		231.2		No 183
소 계 :	4,872.2	4,641.0	231.2		
3. 수밀코킹					
코킹공 : 176,693 * 0.03 인 * 3.08 M =16,326.4	16,326.4		16,326.4		
소 계 :	16,326.4		16,326.4		
4. 강선인장					
PC 콘 : 5,600 * 2 조 =11,200.0	11,200.0	11,200.0			
PC 강선 : 1,720 * 4.47 kg =7,688.4	7,688.4	7,688.4			
보통 인부 : LAL3 = 0.02 인 * 130,264 =2,605.2	2,605.2		2,605.2		
기계설비공 : LAL4 = 0.04 인 * 175,669 =7,026.7	7,026.7		7,026.7		
특별 인부 : LAL5 = 0.04 인 * 155,599 =6,223.9	6,223.9		6,223.9		
강연선인장기(60TON) : 0.07 HR * 2,603 =182.2	182.2			182.2	
공구손료(인건비의3%) : 15,855.8 * 0.03 =475.6	475.6			475.6	
소 계 :	35,402.0	18,888.4	15,855.8	657.8	
5. EVA폼 설치					
EVA 폼 : 600 * 1 M * 2.96 =1,776.0	1,776.0	1,776.0			
방수공 : LAL6 = 0.01 인 * 153,086 * 2.96 =4,531.3	4,531.3		4,531.3		
소 계 :	6,307.3	1,776.0	4,531.3		
6. 폴리머모르타르 주입					
폴리머모르타르 : 1,800 * 2150 * 0.007 =27,090.0	27,090.0	27,090.0			
그라우팅믹서(190X2) : 3.37 HR * 1,097 * 0.007=25.8	25.8			25.8	
기계설비공 : LAL7 = 1.23 인 * 175,669 * 0.007 =1,512.5	1,512.5		1,512.5		
특별 인부 : LAL8 = 3.65 인 * 155,599 * 0.007=3,975.5	3,975.5		3,975.5		
보통 인부 : LAL9 = 1.23 인 * 130,264*0.007 =1,121.5	1,121.5		1,121.5		
공구손료(인건비의3%) : 6,609.5 * 0.05 =330.4	330.4			330.4	
소 계 :	34,055.7	27,090.0	6,609.5	356.2	
전체 합계	311,232	62,503	202,119	46,610	

산 출 근 거	합 계	재 료 비	노 무 비	경 비	비 고
U0070F010308 아스콘 표층 포설다짐 T=5.0cm(저소음배수성) /1m2	849.0	114.0	569.0	166.0	#.132
※ 품셈 10-3-1 아스팔트 표층/ 3.특수아스팔트포장/ 나.투배수성 포장편 참조					
※ 작업능력					
1일 시공량 : Qo=4,000 ㎡/일					
1시간 시공량 : Q = 4,000 ㎡/일 / 8 = 500.00 ㎡/hr					
1. 아스콘 (저소음배수성) : 관급자재 별도계상					
소 계 :					
2. 포설비					
1) 아스팔트 페이퍼 (피니셔) : [E00003201000300000]					
경 비 : 43,454 / 500 * 1 회 =86.9	86.9			86.9	
노무비 : 39,632 / 500 * 1 회 =79.2	79.2		79.2		
재료비 : 15,940 / 500 * 1 회 =31.8	31.8	31.8			
2) 물탱크 (살수차 16000ℓ) : [E00007204016000000]					
경 비 : 16,754 / 500 * 1 회 * 0.5 =16.7	16.7			16.7	
노무비 : 34,740 / 500 * 1 회 * 0.5 =34.7	34.7		34.7		
재료비 : 19,218 / 500 * 1 회 * 0.5 =19.2	19.2	19.2			
소 계 :	268.5	51.0	113.9	103.6	
3. 노무비					
포 장 공 : 4 인 * 185,736 / 4,000 * 1 회 =185.7	185.7		185.7		
보통인부 : 1 인 * 130,264 / 4,000 * 1 회 =32.5	32.5		32.5		
소 계 :	218.2		218.2		
4. 다짐비					
1) 마카담 롤러 (10-12ton) : [E00001106001200000]					
경 비 : 11,516 / 500 * 2 대 * 1 회 =46.0	46.0			46.0	
노무비 : 39,632 / 500 * 2 대 * 1 회 =158.5	158.5		158.5		
재료비 : 12,576 / 500 * 2 대 * 1 회 =50.3	50.3	50.3			
2) 텐덤 롤러 (5-8ton) : [E00001206000800000]					
경 비 : 8,243 / 500 * 1 회 =16.4	16.4			16.4	
노무비 : 39,632 / 500 * 1 회 =79.2	79.2		79.2		
재료비 : 6,761 / 500 * 1 회 =13.5	13.5	13.5			
소 계 :	363.9	63.8	237.7	62.4	
전체 합계	849	114	569	166	

산 출 근 거	합 계	재 료 비	노 무 비	경 비	비 고
U0070F010400 아스콘 표층 포설다짐 T=5~7cm /1m2	820.0	114.0	540.0	166.0	#.133
※ 품셈 1-5-5 아스팔트 표층 참조					
※ 작업능력					
1일 시공량 : Qo=4,800 ㎡/일					
1시간 시공량 : Q = 4,800 ㎡/일 / 8 = 600.00 ㎡/hr					
1. 아스콘 : 관급자재 별도계상					
소 계 :					
2. 포설비					
1) 아스팔트 페이퍼 (피니셔) : [E00003201000300000]					
경 비 : 43,454 / 600 * 1 회 =72.4	72.4			72.4	
노무비 : 39,632 / 600 * 1 회 =66.0	66.0		66.0		
재료비 : 15,940 / 600 * 1 회 =26.5	26.5	26.5			
2) 물탱크 (살수차 16000ℓ) : [E00007204016000000]					
경 비 : 16,754 / 600 * 1 회 * 0.5 =13.9	13.9			13.9	
노무비 : 34,740 / 600 * 1 회 * 0.5 =28.9	28.9		28.9		
재료비 : 19,218 / 600 * 1 회 * 0.5 =16.0	16.0	16.0			
소 계 :	223.7	42.5	94.9	86.3	
3. 노무비					
포 장 공 : 4 인 * 185,736 / 4,800 * 1 회 =154.7	154.7		154.7		
보통인부 : 1 인 * 130,264 / 4,800 * 1 회 =27.1	27.1		27.1		
소 계 :	181.8		181.8		
4. 다짐비					
1) 마카담 롤러 (10-12ton) : [E00001106001200000]					
경 비 : 11,516 / 600 * 2 대 * 1 회 =38.3	38.3			38.3	
노무비 : 39,632 / 600 * 2 대 * 1 회 =132.1	132.1		132.1		
재료비 : 12,576 / 600 * 2 대 * 1 회 =41.9	41.9	41.9			
2) 텐덤 롤러 (5-8ton) : [E00001206000800000]					
경 비 : 8,243 / 600 * 1 회 =13.7	13.7			13.7	
노무비 : 39,632 / 600 * 1 회 =66.0	66.0		66.0		
재료비 : 6,761 / 600 * 1 회 =11.2	11.2	11.2			
3) 타이어 롤러 (8-15ton) : [E00001406001500000]					
경 비 : 16,687 / 600 * 1 회 =27.8	27.8			27.8	
노무비 : 39,632 / 600 * 1 회 =66.0	66.0		66.0		
재료비 : 11,276 / 600 * 1 회 =18.7	18.7	18.7			
소 계 :	415.7	71.8	264.1	79.8	
전체 합계	820	114	540	166	

산 출 근 거	합 계	재 료 비	노 무 비	경 비	비 고
U618D0B00D 아스팔트표층포설및다짐 인력식소규모장비 /1M2	6,025.0	641.0	4,931.0	453.0	#.134
◈ 아스팔트 표층포설 및 다짐(인력식소규모장비)					
○ 1일 시공량 : A = 300 M2/일					
○ 1시간 작업량 : Q = 300 / 8 hr = 37.50 M2/hr					
1. 배치인원					
포 장 공: 1.0 인 / 300 * 185,736 =619.1	619.1		619.1		
보통인부(포설): 1.0 인 / 300 * 130,264 =434.2	434.2		434.2		
보통인부(다짐): 1.0 인 / 300 * 130,264 =434.2	434.2		434.2		
소계	1,487.5		1,487.5		
2 . 포 설 (플래이트콤팩터, 1.5TON)					
재 료 비: 1,564 / 37.5 =41.7	41.7	41.7			
노 무 비: 27,401 / 37.5 =730.6	730.6		730.6		
경 비: 564 / 37.5 =15.0	15.0			15.0	
소 계	787.3	41.7	730.6	15.0	
3. 다 짐 (진동로라 핸드가이드식, 0.7TON)					
재 료 비 : 2,848 / 37.5 =75.9	75.9	75.9			
노 무 비 : 27,401 / 37.5 =730.6	730.6		730.6		
경 비 : 1,649 / 37.5 =43.9	43.9			43.9	
소 계	850.4	75.9	730.6	43.9	
4. 다 짐 (타이어로더, 0.57M3)					
재 료 비 : 5,775 / 37.5 =154.0	154.0	154.0			
노 무 비 : 39,632 / 37.5 =1,056.8	1,056.8		1,056.8		
경 비 : 6,050 / 37.5 =161.3	161.3			161.3	
소 계	1,372.1	154.0	1,056.8	161.3	
5. 살수 (물탱크 16,000L)					
재 료 비 : 13,855 / 37.5 =369.4	369.4	369.4			
노 무 비 : 34,740 / 37.5 =926.4	926.4		926.4		
경 비 : 8,735 / 37.5 =232.9	232.9			232.9	
소 계	1,528.7	369.4	926.4	232.9	
계	6,026.0	641.0	4,931.9	453.1	
전체 합계	6,025	641	4,931	453	

산 출 근 거	합 계	재 료 비	노 무 비	경 비	비 고
W0020C020000 곡선유도표지 (갈매기표지판) 450×600㎜ /1개	75,210.0	70,000.0	5,210.0		#.135
1. 곡선유도표지 (갈매기표지판) : 현장도착도					
재료비 : 1 ea * 70,000 = 70,000.0	70,000.0	70,000.0			
소 계 :	70,000.0	70,000.0			
2. 설치비					
일시공량 : 50 개/일					
보통인부 : 2 인 * 130,264 / 50 = 5,210.5	5,210.5		5,210.5		
소 계 :	5,210.5		5,210.5		
전체 합계	75,210	70,000	5,210		

산 출 근 거	합 계	재 료 비	노 무 비	경 비	비 고
W03400000000 안전관리계획서검토비 /1식	1,050,000.0			1,050,000.0	#.136
1. 적용근거 (1) 건설기술진흥법 제63조 제1항, 같은 법 시행규칙 제60조 제1항 (2) 한국시설안전공단 안전관리 계획서 검토비용 기준 1) 총괄안전관리 계획서 검토비용 - 검토비용기준(공사비:공사원가 + 일반관리비 + 이윤 + 부가가치세) ※ 토목공사는 1,2종시설물에 해당하는 총 공사비만 적용 +----------+----------+----------+----------+ ㅣ 공 사 비 ㅣ 300억 미만 ㅣ 300억-500억 ㅣ 500억 초과 ㅣ +----------+----------+----------+----------+ ㅣ 검토비용* ㅣ 1050천원/건 ㅣ 1250천원/건 ㅣ 1550천원/건 ㅣ +----------+----------+----------+----------+ *검토비용 : 부가가치세 미포함 금액임 경 비 : 1,050,000 원 = 1,050,000.0	1,050,000.0			1,050,000.0	
소 계 :	1,050,000.0			1,050,000.0	
2) 취약공종 안전관리 계획서 검토비용 - 대상 : 작업공종별 안전관리계획서에 취약공종* 이 포함된 경우 - 검토비용기준 : 취약공종 건당 1,200천원** 추가 *취약공종의 대상 1)특수교량 : FCM, MSS, ILM, PSM, 거더런칭, 현수교, 사장교 2)굴착공 : 굴착고 20m이상 3)동바리공 : 슬라브두께 1m이상 또는 동바리높이 10m 이상 4)건축물 : 고층건물(50층 이상), 특수구조(현수,입체,쉘 스페이스프레임, 막, 트러스, 비정형) **검토비용 : 부가가치세 미포함 금액임 ========== 경 비 : 1,200,000 원/건 * 0 건 = 0.0					
소 계 :					
계 :	1,050,000.0			1,050,000.0	
전체 합계	1,050,000			1,050,000	

산 출 근 거	합 계	재 료 비	노 무 비	경 비	비 고
W820KSD3504 품질시험비(인장강도) 철근콘크리트봉강(KS D 3504) /1회	15,293.0	151.0	14,568.0	574.0	#.137
1. 시험비					
1) 전력요금: EQ01= 85 * 4.9 ㎾h =416.5	416.5			416.5	
2) 수도요금: EQ02= 1,450 * 0.0 ㎥ =0.0					
3) 특급품질관리원: LA01= 166,727/8 * 0.00 hr =0.0					
4) 고급품질관리원: LA02= 159,454/8 * 0.20 hr =3,986.3	3,986.3		3,986.3		
5) 중급품질관리원: LA03= 146,887/8 * 0.30 hr =5,508.2	5,508.2		5,508.2		
6) 초급품질관리원: LA04= 124,000/8 * 0.30 hr =4,650.0	4,650.0		4,650.0		
7) 장비손료(인건비의 1%): EQ03= 14,144.5*1/100 =141.4	141.4			141.4	
8) 재료비:(인건비 및 공공요금의 1%): MA01=14,702.4*1/100 =147.0	147.0	147.0			
계	14,849.4	147.0	14,144.5	557.9	
2. 시설비용, 시험 및 검사기구의 검정·교정비					
1) 품질시험비 합계액의 3%					
재료비: 147*3/100 =4.4	4.4	4.4			
노무비: 14,144.5*3/100 =424.3	424.3		424.3		
경 비: 557.9*3/100 =16.7	16.7			16.7	
계	445.4	4.4	424.3	16.7	
전체 합계	15,293	151	14,568	574	

산 출 근 거	합 계	재 료 비	노 무 비	경 비	비 고
W820KSD4302 품질시험비(겉모양,치수,무게) 상하수도,전기,통신용뚜껑(KS D 4302) /1회	1,715.0	16.0	1,596.0	103.0	#.138
1. 시험비					
1) 전력요금: EQ01= 85 * 1.0 ㎾h =85.0	85.0			85.0	
2) 수도요금: EQ02= 1,450 * 0.0 ㎥ =0.0					
3) 특급품질관리원: LA01= 166,727/8 * 0.00 hr =0.0					
4) 고급품질관리원: LA02= 159,454/8 * 0.00 hr =0.0					
5) 중급품질관리원: LA03= 146,887/8 * 0.00 hr =0.0					
6) 초급품질관리원: LA04= 124,000/8 * 0.10 hr =1,550.0	1,550.0		1,550.0		
7) 장비손료(인건비의 1%): EQ03= 1,550*1/100 =15.5	15.5			15.5	
8) 재료비:(인건비 및 공공요금의 1%): MA01=1,650.5*1/100 =16.5	16.5	16.5			
계	1,667.0	16.5	1,550.0	100.5	
2. 시설비용, 시험 및 검사기구의 검정·교정비					
1) 품질시험비 합계액의 3%					
재료비: 16.5*3/100 =0.4	0.4	0.4			
노무비: 1,550*3/100 =46.5	46.5		46.5		
경 비: 100.5*3/100 =3.0	3.0			3.0	
계	49.9	0.4	46.5	3.0	
전체 합계	1,715	16	1,596	103	

산 출 근 거	합 계	재 료 비	노 무 비	경 비	비 고
W820KSD6021 품질시험비(정하중) 상하수도,전기,통신용뚜껑(KS D 6021) /1회	50,365.0	498.0	48,334.0	1,533.0	#.139
1. 시험비					
1) 전력요금: EQ01= 85 * 12.0 ㎾h =1,020.0	1,020.0			1,020.0	
2) 수도요금: EQ02= 1,450 * 0.0 ㎥ =0.0					
3) 특급품질관리원: LA01= 166,727/8 * 0.00 hr =0.0					
4) 고급품질관리원: LA02= 159,454/8 * 0.50 hr =9,965.8	9,965.8		9,965.8		
5) 중급품질관리원: LA03= 146,887/8 * 1.00 hr =18,360.8	18,360.8		18,360.8		
6) 초급품질관리원: LA04= 124,000/8 * 1.20 hr =18,600.0	18,600.0		18,600.0		
7) 장비손료(인건비의 1%): EQ03= 46,926.6*1/100 =469.2	469.2			469.2	
8) 재료비:(인건비 및 공공요금의 1%): MA01=48,415.8*1/100 =484.1	484.1	484.1			
계	48,899.9	484.1	46,926.6	1,489.2	
2. 시설비용, 시험 및 검사기구의 검정·교정비					
1) 품질시험비 합계액의 3%					
재료비: 484.1*3/100 =14.5	14.5	14.5			
노무비: 46,926.6*3/100 =1,407.7	1,407.7		1,407.7		
경 비: 1,489.2*3/100 =44.6	44.6			44.6	
계	1,466.8	14.5	1,407.7	44.6	
전체 합계	50,365	498	48,334	1,533	

산 출 근 거	합 계	재 료 비	노 무 비	경 비	비 고
W820KSF2104 품질시험비(유기물함량) 성토용흙(KS F 2302) /1회	7,136.0	70.0	1,596.0	5,470.0	#.140
1. 시험비					
1) 전력요금: EQ01= 85 * 62.3 kWh =5,295.5	5,295.5			5,295.5	
2) 수도요금: EQ02= 1,450 * 0.0 ㎥ =0.0					
3) 특급품질관리원: LA01= 166,727/8 * 0.00 hr =0.0					
4) 고급품질관리원: LA02= 159,454/8 * 0.00 hr =0.0					
5) 중급품질관리원: LA03= 146,887/8 * 0.00 hr =0.0					
6) 초급품질관리원: LA04= 124,000/8 * 0.10 hr =1,550.0	1,550.0		1,550.0		
7) 장비손료(인건비의 1%): EQ03= 1,550*1/100 =15.5	15.5			15.5	
8) 재료비:(인건비 및 공공요금의 1%): MA01=6,861*1/100 =68.6	68.6	68.6			
계	6,929.6	68.6	1,550.0	5,311.0	
2. 시설비용, 시험 및 검사기구의 검정·교정비					
1) 품질시험비 합계액의 3%					
재료비: 68.6*3/100 =2.0	2.0	2.0			
노무비: 1,550*3/100 =46.5	46.5		46.5		
경 비: 5,311*3/100 =159.3	159.3			159.3	
계	207.8	2.0	46.5	159.3	
전체 합계	7,136	70	1,596	5,470	

산 출 근 거	합 계	재 료 비	노 무 비	경 비	비 고
W820KSF2302 품질시험비(입도) 성토용흙(KS F 2302) /1회	178,474.0	1,767.0	156,196.0	20,511.0	#.141
1. 시험비					
1) 전력요금: EQ01= 85 * 204.5 ㎾h =17,382.5	17,382.5			17,382.5	
2) 수도요금: EQ02= 1,450 * 0.7 ㎥ =1,015.0	1,015.0			1,015.0	
3) 특급품질관리원: LA01= 166,727/8 * 3.40 hr =70,858.9	70,858.9		70,858.9		
4) 고급품질관리원: LA02= 159,454/8 * 0.00 hr =0.0					
5) 중급품질관리원: LA03= 146,887/8 * 4.40 hr =80,787.8	80,787.8		80,787.8		
6) 초급품질관리원: LA04= 124,000/8 * 0.00 hr =0.0					
7) 장비손료(인건비의 1%): EQ03= 151,646.7*1/100 =1,516.4	1,516.4			1,516.4	
8) 재료비:(인건비 및 공공요금의 1%): MA01=171,560.6*1/100 =1,715.6	1,715.6	1,715.6			
계	173,276.2	1,715.6	151,646.7	19,913.9	
2. 시설비용, 시험 및 검사기구의 검정·교정비					
1) 품질시험비 합계액의 3%					
재료비: 1,715.6*3/100 =51.4	51.4	51.4			
노무비: 151,646.7*3/100 =4,549.4	4,549.4		4,549.4		
경 비: 19,913.9*3/100 =597.4	597.4			597.4	
계	5,198.2	51.4	4,549.4	597.4	
전체 합계	178,474	1,767	156,196	20,511	

산 출 근 거	합 계	재 료 비	노 무 비	경 비	비 고
W820KSF2303 품질시험비(액성한계) 성토용흙(KS F 2303) /1회	41,179.0	407.0	35,939.0	4,833.0	#.142
1. 시험비					
1) 전력요금: EQ01= 85 * 49.4 kWh =4,199.0	4,199.0			4,199.0	
2) 수도요금: EQ02= 1,450 * 0.1 ㎥ =145.0	145.0			145.0	
3) 특급품질관리원: LA01= 166,727/8 * 0.30 hr =6,252.2	6,252.2		6,252.2		
4) 고급품질관리원: LA02= 159,454/8 * 0.70 hr =13,952.2	13,952.2		13,952.2		
5) 중급품질관리원: LA03= 146,887/8 * 0.80 hr =14,688.7	14,688.7		14,688.7		
6) 초급품질관리원: LA04= 124,000/8 * 0.00 hr =0.0					
7) 장비손료(인건비의 1%): EQ03= 34,893.1*1/100 =348.9	348.9			348.9	
8) 재료비:(인건비 및 공공요금의 1%): MA01=39,586*1/100 =395.8	395.8	395.8			
계	39,981.8	395.8	34,893.1	4,692.9	
2. 시설비용, 시험 및 검사기구의 검정·교정비					
1) 품질시험비 합계액의 3%					
재료비: 395.8*3/100 =11.8	11.8	11.8			
노무비: 34,893.1*3/100 =1,046.7	1,046.7		1,046.7		
경 비: 4,692.9*3/100 =140.7	140.7			140.7	
계	1,199.2	11.8	1,046.7	140.7	
전체 합계	41,179	407	35,939	4,833	

산 출 근 거	합 계	재 료 비	노 무 비	경 비	비 고
W820KSF2304 품질시험비(소성한계) 성토용흙(KS F 2303) /1회	20,887.0	206.0	16,125.0	4,556.0	#.143
1. 시험비					
1) 전력요금: EQ01= 85 * 48.5 kWh =4,122.5	4,122.5			4,122.5	
2) 수도요금: EQ02= 1,450 * 0.1 ㎥ =145.0	145.0			145.0	
3) 특급품질관리원: LA01= 166,727/8 * 0.20 hr =4,168.1	4,168.1		4,168.1		
4) 고급품질관리원: LA02= 159,454/8 * 0.30 hr =5,979.5	5,979.5		5,979.5		
5) 중급품질관리원: LA03= 146,887/8 * 0.30 hr =5,508.2	5,508.2		5,508.2		
6) 초급품질관리원: LA04= 124,000/8 * 0.00 hr =0.0					
7) 장비손료(인건비의 1%): EQ03= 15,655.8*1/100 =156.5	156.5			156.5	
8) 재료비:(인건비 및 공공요금의 1%): MA01=20,079.8*1/100 =200.7	200.7	200.7			
계	20,280.5	200.7	15,655.8	4,424.0	
2. 시설비용, 시험 및 검사기구의 검정·교정비					
1) 품질시험비 합계액의 3%					
재료비: 200.7*3/100 =6.0	6.0	6.0			
노무비: 15,655.8*3/100 =469.6	469.6		469.6		
경 비: 4,424*3/100 =132.7	132.7			132.7	
계	608.3	6.0	469.6	132.7	
전체 합계	20,887	206	16,125	4,556	

산 출 근 거	합 계	재 료 비	노 무 비	경 비	비 고
W820KSF2306 품질시험비(함수비) 성토용흙(KS F 2306) /1회	6,218.0	61.0	3,193.0	2,964.0	#.144
1. 시험비					
1) 전력요금: EQ01= 85 * 33.5 kWh =2,847.5	2,847.5			2,847.5	
2) 수도요금: EQ02= 1,450 * 0.0 ㎥ =0.0					
3) 특급품질관리원: LA01= 166,727/8 * 0.00 hr =0.0					
4) 고급품질관리원: LA02= 159,454/8 * 0.00 hr =0.0					
5) 중급품질관리원: LA03= 146,887/8 * 0.00 hr =0.0					
6) 초급품질관리원: LA04= 124,000/8 * 0.20 hr =3,100.0	3,100.0		3,100.0		
7) 장비손료(인건비의 1%): EQ03= 3,100*1/100 =31.0	31.0			31.0	
8) 재료비:(인건비 및 공공요금의 1%): MA01=5,978.5*1/100 =59.7	59.7	59.7			
계	6,038.2	59.7	3,100.0	2,878.5	
2. 시설비용, 시험 및 검사기구의 검정 · 교정비					
1) 품질시험비 합계액의 3%					
재료비: 59.7*3/100 =1.7	1.7	1.7			
노무비: 3,100*3/100 =93.0	93.0		93.0		
경 비: 2,878.5*3/100 =86.3	86.3			86.3	
계	181.0	1.7	93.0	86.3	
전체 합계	6,218	61	3,193	2,964	

산 출 근 거	합 계	재 료 비	노 무 비	경 비	비 고
W820KSF2308 품질시험비(밀도) 성토용흙(KS F 2308) /1회	43,709.0	432.0	29,874.0	13,403.0	#.145
1. 시험비					
1) 전력요금: EQ01= 85 * 133.5 ㎾h =11,347.5	11,347.5			11,347.5	
2) 수도요금: EQ02= 1,450 * 0.3 ㎥ =435.0	435.0			435.0	
3) 도시가스요금: EQ03= 941 * 1.0 ㎥ =941.0	941.0			941.0	
4) 특급품질관리원: LA01= 166,727/8 * 0.40 hr =8,336.3	8,336.3		8,336.3		
5) 고급품질관리원: LA02= 159,454/8 * 0.30 hr =5,979.5	5,979.5		5,979.5		
6) 중급품질관리원: LA03= 146,887/8 * 0.80 hr =14,688.7	14,688.7		14,688.7		
7) 초급품질관리원: LA04= 124,000/8 * 0.00 hr =0.0					
8) 장비손료(인건비의 1%): EQ04= 29,004.5*1/100 =290.0	290.0			290.0	
9) 재료비:(인건비 및 공공요금의 1%): MA01=42,018*1/100 =420.1	420.1	420.1			
계	42,438.1	420.1	29,004.5	13,013.5	
2. 시설비용, 시험 및 검사기구의 검정·교정비					
1) 품질시험비 합계액의 3%					
재료비: 420.1*3/100 =12.6	12.6	12.6			
노무비: 29,004.5*3/100 =870.1	870.1		870.1		
경 비: 13,013.5*3/100 =390.4	390.4			390.4	
계	1,273.1	12.6	870.1	390.4	
전체 합계	43,709	432	29,874	13,403	

산 출 근 거	합 계	재 료 비	노 무 비	경 비	비 고
W820KSF2309 품질시험비(세립토 비율) 성토용흙(KS F 2309) /1회	27,717.0	274.0	21,611.0	5,832.0	#.146
1. 시험비					
1) 전력요금: EQ01= 85 * 50.5 kWh =4,292.5	4,292.5			4,292.5	
2) 수도요금: EQ02= 1,450 * 0.8 ㎥ =1,160.0	1,160.0			1,160.0	
3) 도시가스요금: EQ03= 941 * 0.0 ㎥ =0.0					
4) 특급품질관리원: LA01= 166,727/8 * 0.00 hr =0.0					
5) 고급품질관리원: LA02= 159,454/8 * 0.50 hr =9,965.8	9,965.8		9,965.8		
6) 중급품질관리원: LA03= 146,887/8 * 0.60 hr =11,016.5	11,016.5		11,016.5		
7) 초급품질관리원: LA04= 124,000/8 * 0.00 hr =0.0					
8) 장비손료(인건비의 1%): EQ04= 20,982.3*1/100 =209.8	209.8			209.8	
9) 재료비:(인건비 및 공공요금의 1%): MA01=26,644.6*1/100 =266.4	266.4	266.4			
계	26,911.0	266.4	20,982.3	5,662.3	
2. 시설비용, 시험 및 검사기구의 검정·교정비					
1) 품질시험비 합계액의 3%					
재료비: 266.4*3/100 =7.9	7.9	7.9			
노무비: 20,982.3*3/100 =629.4	629.4		629.4		
경 비: 5,662.3*3/100 =169.8	169.8			169.8	
계	807.1	7.9	629.4	169.8	
전체 합계	27,717	274	21,611	5,832	

산 출 근 거	합 계	재 료 비	노 무 비	경 비	비 고
W820KSF2310 품질시험비(평판재하) 성토용흙(KS F 2310) /1회	160,935.0	1,593.0	157,765.0	1,577.0	#.147
1. 시험비					
1) 전력요금: EQ01= 85 * 0.0 ㎾h =0.0					
2) 수도요금: EQ02= 1,450 * 0.0 ㎥ =0.0					
3) 도시가스요금: EQ03= 941 * 0.0 ㎥ =0.0					
4) 특급품질관리원: LA01= 166,727/8 * 0.00 hr =0.0					
5) 고급품질관리원: LA02= 159,454/8 * 4.00 hr =79,727.0	79,727.0		79,727.0		
6) 중급품질관리원: LA03= 146,887/8 * 4.00 hr =73,443.5	73,443.5		73,443.5		
7) 초급품질관리원: LA04= 124,000/8 * 0.00 hr =0.0					
8) 장비손료(인건비의 1%): EQ04= 153,170.5*1/100 =1,531.7	1,531.7			1,531.7	
9) 재료비:(인건비 및 공공요금의 1%): MA01=154,702.2*1/100 =1,547.0	1,547.0	1,547.0			
계	156,249.2	1,547.0	153,170.5	1,531.7	
2. 시설비용, 시험 및 검사기구의 검정·교정비					
1) 품질시험비 합계액의 3%					
재료비: 1,547*3/100 =46.4	46.4	46.4			
노무비: 153,170.5*3/100 =4,595.1	4,595.1		4,595.1		
경 비: 1,531.7*3/100 =45.9	45.9			45.9	
계	4,687.4	46.4	4,595.1	45.9	
전체 합계	160,935	1,593	157,765	1,577	

산 출 근 거	합 계	재 료 비	노 무 비	경 비	비 고
W820KSF23101 품질시험비(프루프롤링) 성토용흙(KS F 2310) /1회	120,702.0	1,195.0	118,324.0	1,183.0	#.148
1. 시험비					
1) 전력요금: EQ01= 85 * 0.0 ㎾h =0.0					
2) 수도요금: EQ02= 1,450 * 0.0 ㎥ =0.0					
3) 도시가스요금: EQ03= 941 * 0.0 ㎥ =0.0					
4) 특급품질관리원: LA01= 166,727/8 * 0.00 hr =0.0					
5) 고급품질관리원: LA02= 159,454/8 * 3.00 hr =59,795.2	59,795.2		59,795.2		
6) 중급품질관리원: LA03= 146,887/8 * 3.00 hr =55,082.6	55,082.6		55,082.6		
7) 초급품질관리원: LA04= 124,000/8 * 0.00 hr =0.0					
8) 장비손료(인건비의 1%): EQ04= 114,877.8*1/100 =1,148.7	1,148.7			1,148.7	
9) 재료비:(인건비 및 공공요금의 1%): MA01=116,026.5*1/100 =1,160.2	1,160.2	1,160.2			
계	117,186.7	1,160.2	114,877.8	1,148.7	
2. 시설비용, 시험 및 검사기구의 검정·교정비					
1) 품질시험비 합계액의 3%					
재료비: 1,160.2*3/100 =34.8	34.8	34.8			
노무비: 114,877.8*3/100 =3,446.3	3,446.3		3,446.3		
경 비: 1,148.7*3/100 =34.4	34.4			34.4	
계	3,515.5	34.8	3,446.3	34.4	
전체 합계	120,702	1,195	118,324	1,183	

산 출 근 거	합 계	재 료 비	노 무 비	경 비	비 고
W820KSF2311 품질시험비(현장밀도) 되메우기및구조물뒤채움(KS F 2311) /1회	72,438.0	717.0	60,297.0	11,424.0	#.149
1. 시험비					
1) 전력요금: EQ01= 85 * 121.9 kWh =10,361.5	10,361.5			10,361.5	
2) 수도요금: EQ02= 1,450 * 0.1 ㎥ =145.0	145.0			145.0	
3) 도시가스요금: EQ03= 941 * 0.0 ㎥ =0.0					
4) 특급품질관리원: LA01= 166,727/8 * 0.00 hr =0.0					
5) 고급품질관리원: LA02= 159,454/8 * 0.00 hr =0.0					
6) 중급품질관리원: LA03= 146,887/8 * 1.50 hr =27,541.3	27,541.3		27,541.3		
7) 초급품질관리원: LA04= 124,000/8 * 2.00 hr =31,000.0	31,000.0		31,000.0		
8) 장비손료(인건비의 1%): EQ04= 58,541.3*1/100 =585.4	585.4			585.4	
9) 재료비:(인건비 및 공공요금의 1%): MA01=69,633.2*1/100 =696.3	696.3	696.3			
계	70,329.5	696.3	58,541.3	11,091.9	
2. 시설비용, 시험 및 검사기구의 검정·교정비					
1) 품질시험비 합계액의 3%					
재료비: 696.3*3/100 =20.8	20.8	20.8			
노무비: 58,541.3*3/100 =1,756.2	1,756.2		1,756.2		
경 비: 11,091.9*3/100 =332.7	332.7			332.7	
계	2,109.7	20.8	1,756.2	332.7	
전체 합계	72,438	717	60,297	11,424	

산 출 근 거	합 계	재 료 비	노 무 비	경 비	비 고
W820KSF2312 품질시험비(다짐) 성토용흙(KS F 2312) /1회	153,221.0	1,516.0	137,235.0	14,470.0	#.150
1. 시험비					
1) 전력요금: EQ01= 85 * 147.9 kWh =12,571.5	12,571.5			12,571.5	
2) 수도요금: EQ02= 1,450 * 0.1 ㎥ =145.0	145.0			145.0	
3) 도시가스요금: EQ03= 941 * 0.0 ㎥ =0.0					
4) 특급품질관리원: LA01= 166,727/8 * 0.00 hr =0.0					
5) 고급품질관리원: LA02= 159,454/8 * 3.00 hr =59,795.2	59,795.2		59,795.2		
6) 중급품질관리원: LA03= 146,887/8 * 4.00 hr =73,443.5	73,443.5		73,443.5		
7) 초급품질관리원: LA04= 124,000/8 * 0.00 hr =0.0					
8) 장비손료(인건비의 1%): EQ04= 133,238.7*1/100 =1,332.3	1,332.3			1,332.3	
9) 재료비:(인건비 및 공공요금의 1%): MA01=147,287.5*1/100 =1,472.8	1,472.8	1,472.8			
계	148,760.3	1,472.8	133,238.7	14,048.8	
2. 시설비용, 시험 및 검사기구의 검정·교정비					
1) 품질시험비 합계액의 3%					
재료비: 1,472.8*3/100 =44.1	44.1	44.1			
노무비: 133,238.7*3/100 =3,997.1	3,997.1		3,997.1		
경 비: 14,048.8*3/100 =421.4	421.4			421.4	
계	4,462.6	44.1	3,997.1	421.4	
전체 합계	153,221	1,516	137,235	14,470	

산 출 근 거	합 계	재 료 비	노 무 비	경 비	비 고
W820KSF2320 품질시험비(실내CBR) 성토용흙(KS F 2320) /1회	306,337.0	3,033.0	265,824.0	37,480.0	#.151
1. 시험비					
1) 전력요금: EQ01= 85 * 297.1 ㎾h =25,253.5	25,253.5			25,253.5	
2) 수도요금: EQ02= 1,450 * 5.9 ㎥ =8,555.0	8,555.0			8,555.0	
3) 도시가스요금: EQ03= 941 * 0.0 ㎥ =0.0					
4) 특급품질관리원: LA01= 166,727/8 * 0.00 hr =0.0					
5) 고급품질관리원: LA02= 159,454/8 * 6.50 hr =129,556.3	129,556.3		129,556.3		
6) 중급품질관리원: LA03= 146,887/8 * 7.00 hr =128,526.1	128,526.1		128,526.1		
7) 초급품질관리원: LA04= 124,000/8 * 0.00 hr =0.0					
8) 장비손료(인건비의 1%): EQ04= 258,082.4*1/100 =2,580.8	2,580.8			2,580.8	
9) 재료비:(인건비 및 공공요금의 1%): MA01=294,471.7*1/100 =2,944.7	2,944.7	2,944.7			
계	297,416.4	2,944.7	258,082.4	36,389.3	
2. 시설비용, 시험 및 검사기구의 검정·교정비					
1) 품질시험비 합계액의 3%					
재료비: 2,944.7*3/100 =88.3	88.3	88.3			
노무비: 258,082.4*3/100 =7,742.4	7,742.4		7,742.4		
경 비: 36,389.3*3/100 =1,091.6	1,091.6			1,091.6	
계	8,922.3	88.3	7,742.4	1,091.6	
전체 합계	306,337	3,033	265,824	37,480	

산 출 근 거	합 계	재 료 비	노 무 비	경 비	비 고
W820KSF2322 품질시험비(투수계수) 샌드매트및샌드드레인용모래(KS F 2322) /1회	136,356.0	1,350.0	118,324.0	16,682.0	#.152
1. 시험비					
1) 전력요금: EQ01= 85 * 168.5 ㎾h =14,322.5	14,322.5			14,322.5	
2) 수도요금: EQ02= 1,450 * 0.5 ㎥ =725.0	725.0			725.0	
3) 도시가스요금: EQ03= 941 * 0.0 ㎥ =0.0					
4) 특급품질관리원: LA01= 166,727/8 * 0.00 hr =0.0					
5) 고급품질관리원: LA02= 159,454/8 * 3.00 hr =59,795.2	59,795.2		59,795.2		
6) 중급품질관리원: LA03= 146,887/8 * 3.00 hr =55,082.6	55,082.6		55,082.6		
7) 초급품질관리원: LA04= 124,000/8 * 0.00 hr =0.0					
8) 장비손료(인건비의 1%): EQ04= 114,877.8*1/100 =1,148.7	1,148.7			1,148.7	
9) 재료비:(인건비 및 공공요금의 1%): MA01=131,074*1/100 =1,310.7	1,310.7	1,310.7			
계	132,384.7	1,310.7	114,877.8	16,196.2	
2. 시설비용, 시험 및 검사기구의 검정·교정비					
1) 품질시험비 합계액의 3%					
재료비: 1,310.7*3/100 =39.3	39.3	39.3			
노무비: 114,877.8*3/100 =3,446.3	3,446.3		3,446.3		
경 비: 16,196.2*3/100 =485.8	485.8			485.8	
계	3,971.4	39.3	3,446.3	485.8	
전체 합계	136,356	1,350	118,324	16,682	

산 출 근 거	합 계	재 료 비	노 무 비	경 비	비 고
W820KSF2340 품질시험비(모래담량) 쇄석기층(KS F 2340) /1회	54,543.0	540.0	49,979.0	4,024.0	#.153
1. 시험비					
1) 전력요금: EQ01= 85 * 21.5 kWh =1,827.5	1,827.5			1,827.5	
2) 수도요금: EQ02= 1,450 * 1.1 ㎥ =1,595.0	1,595.0			1,595.0	
3) 도시가스요금: EQ03= 941 * 0.0 ㎥ =0.0					
4) 특급품질관리원: LA01= 166,727/8 * 0.00 hr =0.0					
5) 고급품질관리원: LA02= 159,454/8 * 0.50 hr =9,965.8	9,965.8		9,965.8		
6) 중급품질관리원: LA03= 146,887/8 * 2.10 hr =38,557.8	38,557.8		38,557.8		
7) 초급품질관리원: LA04= 124,000/8 * 0.00 hr =0.0					
8) 장비손료(인건비의 1%): EQ04= 48,523.6*1/100 =485.2	485.2			485.2	
9) 재료비:(인건비 및 공공요금의 1%): MA01=52,431.3*1/100 =524.3	524.3	524.3			
계	52,955.6	524.3	48,523.6	3,907.7	
2. 시설비용, 시험 및 검사기구의 검정·교정비					
1) 품질시험비 합계액의 3%					
재료비: 524.3*3/100 =15.7	15.7	15.7			
노무비: 48,523.6*3/100 =1,455.7	1,455.7		1,455.7		
경 비: 3,907.7*3/100 =117.2	117.2			117.2	
계	1,588.6	15.7	1,455.7	117.2	
전체 합계	54,543	540	49,979	4,024	

산 출 근 거	합 계	재 료 비	노 무 비	경 비	비 고
W820KSF2353 품질시험비(밀도) 혼합물의포설(KS F 2353) /1회	55,284.0	547.0	48,812.0	5,925.0	#.154
1. 시험비					
1) 전력요금: EQ01= 85 * 60.4 kWh =5,134.0	5,134.0			5,134.0	
2) 수도요금: EQ02= 1,450 * 0.1 ㎥ =145.0	145.0			145.0	
3) 도시가스요금: EQ03= 941 * 0.0 ㎥ =0.0					
4) 특급품질관리원: LA01= 166,727/8 * 0.00 hr =0.0					
5) 고급품질관리원: LA02= 159,454/8 * 1.60 hr =31,890.8	31,890.8		31,890.8		
6) 중급품질관리원: LA03= 146,887/8 * 0.00 hr =0.0					
7) 초급품질관리원: LA04= 124,000/8 * 1.00 hr =15,500.0	15,500.0		15,500.0		
8) 장비손료(인건비의 1%): EQ04= 47,390.8*1/100 =473.9	473.9			473.9	
9) 재료비:(인건비 및 공공요금의 1%): MA01=53,143.7*1/100 =531.4	531.4	531.4			
계	53,675.1	531.4	47,390.8	5,752.9	
2. 시설비용, 시험 및 검사기구의 검정·교정비					
1) 품질시험비 합계액의 3%					
재료비: 531.4*3/100 =15.9	15.9	15.9			
노무비: 47,390.8*3/100 =1,421.7	1,421.7		1,421.7		
경 비: 5,752.9*3/100 =172.5	172.5			172.5	
계	1,610.1	15.9	1,421.7	172.5	
전체 합계	55,284	547	48,812	5,925	

산 출 근 거	합 계	재 료 비	노 무 비	경 비	비 고
W820KSF2367 품질시험비(두께) 혼합물의포설(KS F 2367) /1회	20,920.0	207.0	20,508.0	205.0	#.155
1. 시험비					
1) 전력요금: EQ01= 92.6 * 0.0 kWh =0.0					
2) 수도요금: EQ02= 1,450 * 0.0 ㎥ =0.0					
3) 도시가스요금: EQ03= 941 * 0.0 ㎥ =0.0					
4) 특급품질관리원: LA01= 166,727/8 * 0.00 hr =0.0					
5) 고급품질관리원: LA02= 159,454/8 * 0.00 hr =0.0					
6) 중급품질관리원: LA03= 146,887/8 * 1.00 hr =18,360.8	18,360.8		18,360.8		
7) 초급품질관리원: LA04= 124,000/8 * 0.10 hr =1,550.0	1,550.0		1,550.0		
8) 장비손료(인건비의 1%): EQ04= 19,910.8*1/100 =199.1	199.1			199.1	
9) 재료비:(인건비 및 공공요금의 1%): MA01=20,109.9*1/100 =201.0	201.0	201.0			
계	20,310.9	201.0	19,910.8	199.1	
2. 시설비용, 시험 및 검사기구의 검정·교정비					
1) 품질시험비 합계액의 3%					
재료비: 201*3/100 =6.0	6.0	6.0			
노무비: 19,910.8*3/100 =597.3	597.3		597.3		
경 비: 199.1*3/100 =5.9	5.9			5.9	
계	609.2	6.0	597.3	5.9	
전체 합계	20,920	207	20,508	205	

산 출 근 거	합 계	재 료 비	노 무 비	경 비	비 고
W820KSF2373 품질시험비(평탄성/종방향) 혼합물의포설(KS F 2373) /1회	9,644.0	95.0	9,455.0	94.0	#.156
1. 시험비					
1) 전력요금: EQ01= 85 * 0.0 ㎾h =0.0					
2) 수도요금: EQ02= 1,450 * 0.0 ㎥ =0.0					
3) 도시가스요금: EQ03= 941 * 0.0 ㎥ =0.0					
4) 특급품질관리원: LA01= 166,727/8 * 0.00 hr =0.0					
5) 고급품질관리원: LA02= 159,454/8 * 0.00 hr =0.0					
6) 중급품질관리원: LA03= 146,887/8 * 0.50 hr =9,180.4	9,180.4		9,180.4		
7) 초급품질관리원: LA04= 124,000/8 * 0.00 hr =0.0					
8) 장비손료(인건비의 1%): EQ04= 9,180.4*1/100 =91.8	91.8			91.8	
9) 재료비:(인건비 및 공공요금의 1%): MA01=9,272.2*1/100 =92.7	92.7	92.7			
계	9,364.9	92.7	9,180.4	91.8	
2. 시설비용, 시험 및 검사기구의 검정·교정비					
1) 품질시험비 합계액의 3%					
재료비: 92.7*3/100 =2.7	2.7	2.7			
노무비: 9,180.4*3/100 =275.4	275.4		275.4		
경 비: 91.8*3/100 =2.7	2.7			2.7	
계	280.8	2.7	275.4	2.7	
전체 합계	9,644	95	9,455	94	

산 출 근 거	합 계	재 료 비	노 무 비	경 비	비 고
W820KSF2402 품질시험비(슬럼프) 굳지않은콘크리트(KS F 2402) /1회	1,778.0	17.0	1,596.0	165.0	#.157
1. 시험비					
1) 전력요금: EQ01= 85 * 0.0 ㎾h =0.0					
2) 수도요금: EQ02= 1,450 * 0.1 ㎥ =145.0	145.0			145.0	
3) 도시가스요금: EQ03= 941 * 0.0 ㎥ =0.0					
4) 특급품질관리원: LA01= 166,727/8 * 0.00 hr =0.0					
5) 고급품질관리원: LA02= 159,454/8 * 0.00 hr =0.0					
6) 중급품질관리원: LA03= 146,887/8 * 0.00 hr =0.0					
7) 초급품질관리원: LA04= 124,000/8 * 0.10 hr =1,550.0	1,550.0		1,550.0		
8) 장비손료(인건비의 1%): EQ04= 1,550*1/100 =15.5	15.5			15.5	
9) 재료비:(인건비 및 공공요금의 1%): MA01=1,710.5*1/100 =17.1	17.1	17.1			
계	1,727.6	17.1	1,550.0	160.5	
2. 시설비용, 시험 및 검사기구의 검정·교정비					
1) 품질시험비 합계액의 3%					
재료비: 17.1*3/100 =0.5	0.5	0.5			
노무비: 1,550*3/100 =46.5	46.5		46.5		
경 비: 160.5*3/100 =4.8	4.8			4.8	
계	51.8	0.5	46.5	4.8	
전체 합계	1,778	17	1,596	165	

산 출 근 거	합 계	재 료 비	노 무 비	경 비	비 고
W820KSF2405 품질시험비(압축강도) 굳지아니한 콘크리트(KS F 2405) /1회	5,265.0	52.0	5,084.0	129.0	#.158
1. 시험비					
1) 전력요금: EQ01= 85 * 0.9 ㎾h =76.5	76.5			76.5	
2) 수도요금: EQ02= 1,450 * 0.0 ㎥ =0.0					
3) 도시가스요금: EQ03= 941 * 0.0 ㎥ =0.0					
4) 특급품질관리원: LA01= 166,727/8 * 0.00 hr =0.0					
5) 고급품질관리원: LA02= 159,454/8 * 0.00 hr =0.0					
6) 중급품질관리원: LA03= 146,887/8 * 0.10 hr =1,836.0	1,836.0		1,836.0		
7) 초급품질관리원: LA04= 124,000/8 * 0.20 hr =3,100.0	3,100.0		3,100.0		
8) 장비손료(인건비의 1%): EQ04= 4,936*1/100 =49.3	49.3			49.3	
9) 재료비:(인건비 및 공공요금의 1%): MA01=5,061.8*1/100 =50.6	50.6	50.6			
계	5,112.4	50.6	4,936.0	125.8	
2. 시설비용, 시험 및 검사기구의 검정·교정비					
1) 품질시험비 합계액의 3%					
재료비: 50.6*3/100 =1.5	1.5	1.5			
노무비: 4,936*3/100 =148.0	148.0		148.0		
경 비: 125.8*3/100 =3.7	3.7			3.7	
계	153.2	1.5	148.0	3.7	
전체 합계	5,265	52	5,084	129	

산 출 근 거	합 계	재 료 비	노 무 비	경 비	비 고
W820KSF2421 품질시험비(공기량) 굳지않은콘크리트(KS F 2421) /1회	9,345.0	92.0	8,866.0	387.0	#.159
1. 시험비					
1) 전력요금: EQ01= 85 * 0.0 ㎾h =0.0					
2) 수도요금: EQ02= 1,450 * 0.2 ㎥ =290.0	290.0			290.0	
3) 도시가스요금: EQ03= 941 * 0.0 ㎥ =0.0					
4) 특급품질관리원: LA01= 166,727/8 * 0.00 hr =0.0					
5) 고급품질관리원: LA02= 159,454/8 * 0.00 hr =0.0					
6) 중급품질관리원: LA03= 146,887/8 * 0.30 hr =5,508.2	5,508.2		5,508.2		
7) 초급품질관리원: LA04= 124,000/8 * 0.20 hr =3,100.0	3,100.0		3,100.0		
8) 장비손료(인건비의 1%): EQ04= 8,608.2*1/100 =86.0	86.0			86.0	
9) 재료비:(인건비 및 공공요금의 1%): MA01=8,984.2*1/100 =89.8	89.8	89.8			
계	9,074.0	89.8	8,608.2	376.0	
2. 시설비용, 시험 및 검사기구의 검정·교정비					
1) 품질시험비 합계액의 3%					
재료비: 89.8*3/100 =2.6	2.6	2.6			
노무비: 8,608.2*3/100 =258.2	258.2		258.2		
경 비: 376*3/100 =11.2	11.2			11.2	
계	272.0	2.6	258.2	11.2	
전체 합계	9,345	92	8,866	387	

산 출 근 거	합 계	재 료 비	노 무 비	경 비	비 고
W820KSF2422 품질시험비(압축강도) 굳지않은콘크리트(KS F 2422) /1회	5,265.0	52.0	5,084.0	129.0	#.160
1. 시험비					
1) 전력요금: EQ01= 85 * 0.9 ㎾h =76.5	76.5			76.5	
2) 수도요금: EQ02= 1,450 * 0.0 ㎥ =0.0					
3) 도시가스요금: EQ03= 941 * 0.0 ㎥ =0.0					
4) 특급품질관리원: LA01= 166,727/8 * 0.00 hr =0.0					
5) 고급품질관리원: LA02= 159,454/8 * 0.00 hr =0.0					
6) 중급품질관리원: LA03= 146,887/8 * 0.10 hr =1,836.0	1,836.0		1,836.0		
7) 초급품질관리원: LA04= 124,000/8 * 0.20 hr =3,100.0	3,100.0		3,100.0		
8) 장비손료(인건비의 1%): EQ04= 4,936*1/100 =49.3	49.3			49.3	
9) 재료비:(인건비 및 공공요금의 1%): MA01=5,061.8*1/100 =50.6	50.6	50.6			
계	5,112.4	50.6	4,936.0	125.8	
2. 시설비용, 시험 및 검사기구의 검정·교정비					
1) 품질시험비 합계액의 3%					
재료비: 50.6*3/100 =1.5	1.5	1.5			
노무비: 4,936*3/100 =148.0	148.0		148.0		
경 비: 125.8*3/100 =3.7	3.7			3.7	
계	153.2	1.5	148.0	3.7	
전체 합계	5,265	52	5,084	129	

산 출 근 거	합 계	재 료 비	노 무 비	경 비	비 고
W820KSF2444 품질시험비(지지력-확대기초) 터파기(KS F 2444) /1회	354,017.0	3,505.0	347,042.0	3,470.0	#.161
1. 시험비					
1) 전력요금: EQ01= 85 * 0.0 ㎾h =0.0					
2) 수도요금: EQ02= 1,450 * 0.0 ㎥ =0.0					
3) 도시가스요금: EQ03= 941 * 0.0 ㎥ =0.0					
4) 특급품질관리원: LA01= 166,727/8 * 10.00 hr =208,408.7	208,408.7		208,408.7		
5) 고급품질관리원: LA02= 159,454/8 * 0.00 hr =0.0					
6) 중급품질관리원: LA03= 146,887/8 * 7.00 hr =128,526.1	128,526.1		128,526.1		
7) 초급품질관리원: LA04= 124,000/8 * 0.00 hr =0.0					
8) 장비손료(인건비의 1%): EQ04= 336,934.8*1/100 =3,369.3	3,369.3			3,369.3	
9) 재료비:(인건비 및 공공요금의 1%): MA01=340,304.1*1/100 =3,403.0	3,403.0	3,403.0			
계	343,707.1	3,403.0	336,934.8	3,369.3	
2. 시설비용, 시험 및 검사기구의 검정·교정비					
1) 품질시험비 합계액의 3%					
재료비: 3,403*3/100 =102.0	102.0	102.0			
노무비: 336,934.8*3/100 =10,108.0	10,108.0		10,108.0		
경 비: 3,369.3*3/100 =101.0	101.0			101.0	
계	10,311.0	102.0	10,108.0	101.0	
전체 합계	354,017	3,505	347,042	3,470	

산 출 근 거	합 계	재 료 비	노 무 비	경 비	비 고
W820KSF2502 품질시험비(체가름) 동상방지층 및 보조기층(KS F 2502) /1회	160,352.0	1,587.0	156,196.0	2,569.0	#.162
1. 시험비					
1) 전력요금: EQ01= 85 * 9.8 ㎾h =833.0	833.0			833.0	
2) 수도요금: EQ02= 1,450 * 0.1 ㎥ =145.0	145.0			145.0	
3) 도시가스요금: EQ03= 941 * 0.0 ㎥ =0.0					
4) 특급품질관리원: LA01= 166,727/8 * 3.40 hr =70,858.9	70,858.9		70,858.9		
5) 고급품질관리원: LA02= 159,454/8 * 0.00 hr =0.0					
6) 중급품질관리원: LA03= 146,887/8 * 4.40 hr =80,787.8	80,787.8		80,787.8		
7) 초급품질관리원: LA04= 124,000/8 * 0.00 hr =0.0					
8) 장비손료(인건비의 1%): EQ04= 151,646.7*1/100 =1,516.4	1,516.4			1,516.4	
9) 재료비:(인건비 및 공공요금의 1%): MA01=154,141.1*1/100 =1,541.4	1,541.4	1,541.4			
계	155,682.5	1,541.4	151,646.7	2,494.4	
2. 시설비용, 시험 및 검사기구의 검정·교정비					
1) 품질시험비 합계액의 3%					
재료비: 1,541.4*3/100 =46.2	46.2	46.2			
노무비: 151,646.7*3/100 =4,549.4	4,549.4		4,549.4		
경 비: 2,494.4*3/100 =74.8	74.8			74.8	
계	4,670.4	46.2	4,549.4	74.8	
전체 합계	160,352	1,587	156,196	2,569	

산 출 근 거	합 계	재 료 비	노 무 비	경 비	비 고
W820KSF2503 품질시험비(밀도및흡수율-굵은골재) 동상방지층 및 보조기층(KS F 2503) /1:	25,859.0	255.0	23,036.0	2,568.0	#.163
1. 시험비					
1) 전력요금: EQ01= 85 * 25.0 kWh =2,125.0	2,125.0			2,125.0	
2) 수도요금: EQ02= 1,450 * 0.1 ㎥ =145.0	145.0			145.0	
3) 도시가스요금: EQ03= 941 * 0.0 ㎥ =0.0					
4) 특급품질관리원: LA01= 166,727/8 * 0.00 hr =0.0					
5) 고급품질관리원: LA02= 159,454/8 * 0.50 hr =9,965.8	9,965.8		9,965.8		
6) 중급품질관리원: LA03= 146,887/8 * 0.00 hr =0.0					
7) 초급품질관리원: LA04= 124,000/8 * 0.80 hr =12,400.0	12,400.0		12,400.0		
8) 장비손료(인건비의 1%): EQ04= 22,365.8*1/100 =223.6	223.6			223.6	
9) 재료비:(인건비 및 공공요금의 1%): MA01=24,859.4*1/100 =248.5	248.5	248.5			
계	25,107.9	248.5	22,365.8	2,493.6	
2. 시설비용, 시험 및 검사기구의 검정 · 교정비					
1) 품질시험비 합계액의 3%					
재료비: 248.5*3/100 =7.4	7.4	7.4			
노무비: 22,365.8*3/100 =670.9	670.9		670.9		
경 비: 2,493.6*3/100 =74.8	74.8			74.8	
계	753.1	7.4	670.9	74.8	
전체 합계	25,859	255	23,036	2,568	

산 출 근 거	합 계	재 료 비	노 무 비	경 비	비 고
W820KSF2507 품질시험비(안정성) 동상방지층 및 보조기층(KS F 2507) /1회	48,586.0	481.0	39,441.0	8,664.0	#.164
1. 시험비					
1) 전력요금: EQ01= 85 * 75.7 kWh =6,434.5	6,434.5			6,434.5	
2) 수도요금: EQ02= 1,450 * 1.1 ㎥ =1,595.0	1,595.0			1,595.0	
3) 도시가스요금: EQ03= 941 * 0.0 ㎥ =0.0					
4) 특급품질관리원: LA01= 166,727/8 * 0.00 hr =0.0					
5) 고급품질관리원: LA02= 159,454/8 * 1.00 hr =19,931.7	19,931.7		19,931.7		
6) 중급품질관리원: LA03= 146,887/8 * 1.00 hr =18,360.8	18,360.8		18,360.8		
7) 초급품질관리원: LA04= 124,000/8 * 0.00 hr =0.0					
8) 장비손료(인건비의 1%): EQ04= 38,292.5*1/100 =382.9	382.9			382.9	
9) 재료비:(인건비 및 공공요금의 1%): MA01=46,704.9*1/100 =467.0	467.0	467.0			
계	47,171.9	467.0	38,292.5	8,412.4	
2. 시설비용, 시험 및 검사기구의 검정·교정비					
1) 품질시험비 합계액의 3%					
재료비: 467*3/100 =14.0	14.0	14.0			
노무비: 38,292.5*3/100 =1,148.7	1,148.7		1,148.7		
경 비: 8,412.4*3/100 =252.3	252.3			252.3	
계	1,415.0	14.0	1,148.7	252.3	
전체 합계	48,586	481	39,441	8,664	

산 출 근 거	합 계	재 료 비	노 무 비	경 비	비 고
W820KSF2508 품질시험비(마모율) 시멘트안정처리기층(KS F 2508) /1회	27,836.0	275.0	22,123.0	5,438.0	#.165
1. 시험비					
1) 전력요금: EQ01= 85 * 32.3 kWh =2,745.5	2,745.5			2,745.5	
2) 수도요금: EQ02= 1,450 * 1.6 ㎥ =2,320.0	2,320.0			2,320.0	
3) 도시가스요금: EQ03= 941 * 0.0 ㎥ =0.0					
4) 특급품질관리원: LA01= 166,727/8 * 0.00 hr =0.0					
5) 고급품질관리원: LA02= 159,454/8 * 0.30 hr =5,979.5	5,979.5		5,979.5		
6) 중급품질관리원: LA03= 146,887/8 * 0.00 hr =0.0					
7) 초급품질관리원: LA04= 124,000/8 * 1.00 hr =15,500.0	15,500.0		15,500.0		
8) 장비손료(인건비의 1%): EQ04= 21,479.5*1/100 =214.7	214.7			214.7	
9) 재료비:(인건비 및 공공요금의 1%): MA01=26,759.7*1/100 =267.5	267.5	267.5			
계	27,027.2	267.5	21,479.5	5,280.2	
2. 시설비용, 시험 및 검사기구의 검정·교정비					
1) 품질시험비 합계액의 3%					
재료비: 267.5*3/100 =8.0	8.0	8.0			
노무비: 21,479.5*3/100 =644.3	644.3		644.3		
경 비: 5,280.2*3/100 =158.4	158.4			158.4	
계	810.7	8.0	644.3	158.4	
전체 합계	27,836	275	22,123	5,438	

산 출 근 거	합 계	재 료 비	노 무 비	경 비	비 고
W820KSF2511 품질시험비(0.08mm체통과량) 콘크리트용골재(KS F 2511) /1회	14,574.0	144.0	9,941.0	4,489.0	#.166
1. 시험비					
1) 전력요금: EQ01= 92.6 * 42.9 ㎾h =3,972.5	3,972.5			3,972.5	
2) 수도요금: EQ02= 1,450 * 0.2 ㎥ =290.0	290.0			290.0	
3) 도시가스요금: EQ03= 941 * 0.0 ㎥ =0.0					
4) 특급품질관리원: LA01= 166,727/8 * 0.00 hr =0.0					
5) 고급품질관리원: LA02= 159,454/8 * 0.30 hr =5,979.5	5,979.5		5,979.5		
6) 중급품질관리원: LA03= 146,887/8 * 0.20 hr =3,672.1	3,672.1		3,672.1		
7) 초급품질관리원: LA04= 124,000/8 * 0.00 hr =0.0					
8) 장비손료(인건비의 1%): EQ04= 9,651.6*1/100 =96.5	96.5			96.5	
9) 재료비:(인건비 및 공공요금의 1%): MA01=14,010.6*1/100 =140.1	140.1	140.1			
계	14,150.7	140.1	9,651.6	4,359.0	
2. 시설비용, 시험 및 검사기구의 검정·교정비					
1) 품질시험비 합계액의 3%					
재료비: 140.1*3/100 =4.2	4.2	4.2			
노무비: 9,651.6*3/100 =289.5	289.5		289.5		
경 비: 4,359*3/100 =130.7	130.7			130.7	
계	424.4	4.2	289.5	130.7	
전체 합계	14,574	144	9,941	4,489	

산 출 근 거	합 계	재 료 비	노 무 비	경 비	비 고
W820KSF2591 품질시험비(지지력-동재하) 터파기(KS F 2591) /1회	316,997.0	3,138.0	309,972.0	3,887.0	#.167
1. 시험비					
1) 전력요금: EQ01= 85 * 9.0 ㎾h =765.0	765.0			765.0	
2) 수도요금: EQ02= 1,450 * 0.0 ㎥ =0.0					
3) 도시가스요금: EQ03= 941 * 0.0 ㎥ =0.0					
4) 특급품질관리원: LA01= 166,727/8 * 2.60 hr =54,186.2	54,186.2		54,186.2		
5) 고급품질관리원: LA02= 159,454/8 * 9.40 hr =187,358.4	187,358.4		187,358.4		
6) 중급품질관리원: LA03= 146,887/8 * 1.80 hr =33,049.5	33,049.5		33,049.5		
7) 초급품질관리원: LA04= 124,000/8 * 1.70 hr =26,350.0	26,350.0		26,350.0		
8) 장비손료(인건비의 1%): EQ04= 300,944.1*1/100 =3,009.4	3,009.4			3,009.4	
9) 재료비:(인건비 및 공공요금의 1%): MA01=304,718.5*1/100 =3,047.1	3,047.1	3,047.1			
계	307,765.6	3,047.1	300,944.1	3,774.4	
2. 시설비용, 시험 및 검사기구의 검정·교정비					
1) 품질시험비 합계액의 3%					
재료비: 3,047.1*3/100 =91.4	91.4	91.4			
노무비: 300,944.1*3/100 =9,028.3	9,028.3		9,028.3		
경 비: 3,774.4*3/100 =113.2	113.2			113.2	
계	9,232.9	91.4	9,028.3	113.2	
전체 합계	316,997	3,138	309,972	3,887	

산 출 근 거	합 계	재 료 비	노 무 비	경 비	비 고
W820KSF40042 품질시험비(기건비중) 콘크리트벽돌(KS F 4004) /1회	7,443.0	73.0	7,298.0	72.0	#.168
1. 시험비					
1) 전력요금: EQ01= 85 * 0.0 ㎾h =0.0					
2) 수도요금: EQ02= 1,450 * 0.0 ㎥ =0.0					
3) 특급품질관리원: LA01= 166,727/8 * 0.00 hr =0.0					
4) 고급품질관리원: LA02= 159,454/8 * 0.20 hr =3,986.3	3,986.3		3,986.3		
5) 중급품질관리원: LA03= 146,887/8 * 0.00 hr =0.0					
6) 초급품질관리원: LA04= 124,000/8 * 0.20 hr =3,100.0	3,100.0		3,100.0		
7) 장비손료(인건비의 1%): EQ03= 7,086.3*1/100 =70.8	70.8			70.8	
8) 재료비:(인건비 및 공공요금의 1%): MA01=7,157.1*1/100 =71.5	71.5	71.5			
계	7,228.6	71.5	7,086.3	70.8	
2. 시설비용, 시험 및 검사기구의 검정·교정비					
1) 품질시험비 합계액의 3%					
재료비: 71.5*3/100 =2.1	2.1	2.1			
노무비: 7,086.3*3/100 =212.5	212.5		212.5		
경 비: 70.8*3/100 =2.1	2.1			2.1	
계	216.7	2.1	212.5	2.1	
전체 합계	7,443	73	7,298	72	

산 출 근 거	합 계	재 료 비	노 무 비	경 비	비 고
W820KSF40043 품질시험비(압축강도) 콘크리트벽돌(KS F 4004) /1회	16,594.0	164.0	15,129.0	1,301.0	#.169
1. 시험비					
1) 전력요금: EQ01= 85 * 2.9 ㎾h =246.5	246.5			246.5	
2) 수도요금: EQ02= 1,450 * 0.6 ㎥ =870.0	870.0			870.0	
3) 특급품질관리원: LA01= 166,727/8 * 0.00 hr =0.0					
4) 고급품질관리원: LA02= 159,454/8 * 0.00 hr =0.0					
5) 중급품질관리원: LA03= 146,887/8 * 0.80 hr =14,688.7	14,688.7		14,688.7		
6) 초급품질관리원: LA04= 124,000/8 * 0.00 hr =0.0					
7) 장비손료(인건비의 1%): EQ03= 14,688.7*1/100 =146.8	146.8			146.8	
8) 재료비:(인건비 및 공공요금의 1%): MA01=15,952*1/100 =159.5	159.5	159.5			
계	16,111.5	159.5	14,688.7	1,263.3	
2. 시설비용, 시험 및 검사기구의 검정·교정비					
1) 품질시험비 합계액의 3%					
재료비: 159.5*3/100 =4.7	4.7	4.7			
노무비: 14,688.7*3/100 =440.6	440.6		440.6		
경 비: 1,263.3*3/100 =37.8	37.8			37.8	
계	483.1	4.7	440.6	37.8	
전체 합계	16,594	164	15,129	1,301	

산 출 근 거	합 계	재 료 비	노 무 비	경 비	비 고
W820KSF4006 품질시험비(휨강도) 콘크리트경계블럭(KS F 4006) /1회	36,760.0	363.0	34,876.0	1,521.0	#.170
1. 시험비					
1) 전력요금: EQ01= 85 * 13.4 kWh =1,139.0	1,139.0			1,139.0	
2) 수도요금: EQ02= 1,450 * 0.0 ㎥ =0.0					
3) 도시가스요금: EQ03= 941 * 0.0 ㎥ =0.0					
4) 특급품질관리원: LA01= 166,727/8 * 0.00 hr =0.0					
5) 고급품질관리원: LA02= 159,454/8 * 0.00 hr =0.0					
6) 중급품질관리원: LA03= 146,887/8 * 1.00 hr =18,360.8	18,360.8		18,360.8		
7) 초급품질관리원: LA04= 124,000/8 * 1.00 hr =15,500.0	15,500.0		15,500.0		
8) 장비손료(인건비의 1%): EQ04= 33,860.8*1/100 =338.6	338.6			338.6	
9) 재료비:(인건비 및 공공요금의 1%): MA01=35,338.4*1/100 =353.3	353.3	353.3			
계	35,691.7	353.3	33,860.8	1,477.6	
2. 시설비용, 시험 및 검사기구의 검정·교정비					
1) 품질시험비 합계액의 3%					
재료비: 353.3*3/100 =10.5	10.5	10.5			
노무비: 33,860.8*3/100 =1,015.8	1,015.8		1,015.8		
경 비: 1,477.6*3/100 =44.3	44.3			44.3	
계	1,070.6	10.5	1,015.8	44.3	
전체 합계	36,760	363	34,876	1,521	

산 출 근 거	합 계	재 료 비	노 무 비	경 비	비 고
W820KSF40061 품질시험비(흡수율) 콘크리트경계블럭(KS F 4006) /1회	18,228.0	180.0	13,238.0	4,810.0	#.171
1. 시험비					
1) 전력요금: EQ01= 85 * 43.2 kWh =3,672.0	3,672.0			3,672.0	
2) 수도요금: EQ02= 1,450 * 0.6 ㎥ =870.0	870.0			870.0	
3) 도시가스요금: EQ03= 941 * 0.0 ㎥ =0.0					
4) 특급품질관리원: LA01= 166,727/8 * 0.00 hr =0.0					
5) 고급품질관리원: LA02= 159,454/8 * 0.00 hr =0.0					
6) 중급품질관리원: LA03= 146,887/8 * 0.70 hr =12,852.6	12,852.6		12,852.6		
7) 초급품질관리원: LA04= 124,000/8 * 0.00 hr =0.0					
8) 장비손료(인건비의 1%): EQ04= 12,852.6*1/100 =128.5	128.5			128.5	
9) 재료비:(인건비 및 공공요금의 1%): MA01=17,523.1*1/100 =175.2	175.2	175.2			
계	17,698.3	175.2	12,852.6	4,670.5	
2. 시설비용, 시험 및 검사기구의 검정·교정비					
1) 품질시험비 합계액의 3%					
재료비: 175.2*3/100 =5.2	5.2	5.2			
노무비: 12,852.6*3/100 =385.5	385.5		385.5		
경 비: 4,670.5*3/100 =140.1	140.1			140.1	
계	530.8	5.2	385.5	140.1	
전체 합계	18,228	180	13,238	4,810	

산 출 근 거	합 계	재 료 비	노 무 비	경 비	비 고
W820KSF40062 품질시험비(겉모양,모양,치수) 콘크리트경계블럭(KS F 4006) /1회	3,857.0	38.0	3,782.0	37.0	#.172
1. 시험비					
1) 전력요금: EQ01= 85 * 0.0 ㎾h =0.0					
2) 수도요금: EQ02= 1,450 * 0.0 ㎥ =0.0					
3) 도시가스요금: EQ03= 941 * 0.0 ㎥ =0.0					
4) 특급품질관리원: LA01= 166,727/8 * 0.00 hr =0.0					
5) 고급품질관리원: LA02= 159,454/8 * 0.00 hr =0.0					
6) 중급품질관리원: LA03= 146,887/8 * 0.20 hr =3,672.1	3,672.1		3,672.1		
7) 초급품질관리원: LA04= 124,000/8 * 0.00 hr =0.0					
8) 장비손료(인건비의 1%): EQ04= 3,672.1*1/100 =36.7	36.7			36.7	
9) 재료비:(인건비 및 공공요금의 1%): MA01=3,708.8*1/100 =37.0	37.0	37.0			
계	3,745.8	37.0	3,672.1	36.7	
2. 시설비용, 시험 및 검사기구의 검정·교정비					
1) 품질시험비 합계액의 3%					
재료비: 37*3/100 =1.1	1.1	1.1			
노무비: 3,672.1*3/100 =110.1	110.1		110.1		
경 비: 36.7*3/100 =1.1	1.1			1.1	
계	112.3	1.1	110.1	1.1	
전체 합계	3,857	38	3,782	37	

산 출 근 거	합 계	재 료 비	노 무 비	경 비	비 고
W820KSF4402 품질시험비(수밀성) 하수도용관(KS F 4402) /1회	4,317.0	42.0	3,193.0	1,082.0	#.173
1. 시험비					
1) 전력요금: EQ01= 85 * 12.0 kWh =1,020.0	1,020.0			1,020.0	
2) 수도요금: EQ02= 1,450 * 0.0 ㎥ =0.0					
3) 특급품질관리원: LA01= 166,727/8 * 00.00 hr =0.0					
4) 고급품질관리원: LA02= 159,454/8 * 0.00 hr =0.0					
5) 중급품질관리원: LA03= 146,887/8 * 0.00 hr =0.0					
6) 초급품질관리원: LA04= 124,000/8 * 0.20 hr =3,100.0	3,100.0		3,100.0		
7) 장비손료(인건비의 1%): EQ03= 3,100*1/100 =31.0	31.0			31.0	
8) 재료비:(인건비 및 공공요금의 1%): MA01=4,151*1/100 =41.5	41.5	41.5			
계	4,192.5	41.5	3,100.0	1,051.0	
2. 시설비용, 시험 및 검사기구의 검정 · 교정비					
1) 품질시험비 합계액의 3%					
재료비: 41.5*3/100 =1.2	1.2	1.2			
노무비: 3,100*3/100 =93.0	93.0		93.0		
경 비: 1,051*3/100 =31.5	31.5			31.5	
계	125.7	1.2	93.0	31.5	
전체 합계	4,317	42	3,193	1,082	

산 출 근 거	합 계	재 료 비	노 무 비	경 비	비 고
W820KSF4403 품질시험비(내압강도) 하수도용관(KS F 4402) /1회	4,317.0	42.0	3,193.0	1,082.0	#.174
1. 시험비					
1) 전력요금: EQ01= 85 * 12.0 kWh =1,020.0	1,020.0			1,020.0	
2) 수도요금: EQ02= 1,450 * 0.0 ㎥ =0.0					
3) 특급품질관리원: LA01= 166,727/8 * 00.00 hr =0.0					
4) 고급품질관리원: LA02= 159,454/8 * 0.00 hr =0.0					
5) 중급품질관리원: LA03= 146,887/8 * 0.00 hr =0.0					
6) 초급품질관리원: LA04= 124,000/8 * 0.20 hr =3,100.0	3,100.0		3,100.0		
7) 장비손료(인건비의 1%): EQ03= 3,100*1/100 =31.0	31.0			31.0	
8) 재료비:(인건비 및 공공요금의 1%): MA01=4,151*1/100 =41.5	41.5	41.5			
계	4,192.5	41.5	3,100.0	1,051.0	
2. 시설비용, 시험 및 검사기구의 검정 · 교정비					
1) 품질시험비 합계액의 3%					
재료비: 41.5*3/100 =1.2	1.2	1.2			
노무비: 3,100*3/100 =93.0	93.0		93.0		
경 비: 1,051*3/100 =31.5	31.5			31.5	
계	125.7	1.2	93.0	31.5	
전체 합계	4,317	42	3,193	1,082	

산 출 근 거	합 계	재 료 비	노 무 비	경 비	비 고
W820KSF4405 품질시험비(외압강도) 하수도용관(KS F 4402) /1회	4,317.0	42.0	3,193.0	1,082.0	#.175
1. 시험비					
1) 전력요금: EQ01= 85 * 12.0 ㎾h =1,020.0	1,020.0			1,020.0	
2) 수도요금: EQ02= 1,450 * 0.0 ㎥ =0.0					
3) 특급품질관리원: LA01= 166,727/8 * 00.00 hr =0.0					
4) 고급품질관리원: LA02= 159,454/8 * 0.00 hr =0.0					
5) 중급품질관리원: LA03= 146,887/8 * 0.00 hr =0.0					
6) 초급품질관리원: LA04= 124,000/8 * 0.20 hr =3,100.0	3,100.0		3,100.0		
7) 장비손료(인건비의 1%): EQ03= 3,100*1/100 =31.0	31.0			31.0	
8) 재료비:(인건비 및 공공요금의 1%): MA01=4,151*1/100 =41.5	41.5	41.5			
계	4,192.5	41.5	3,100.0	1,051.0	
2. 시설비용, 시험 및 검사기구의 검정·교정비					
1) 품질시험비 합계액의 3%					
재료비: 41.5*3/100 =1.2	1.2	1.2			
노무비: 3,100*3/100 =93.0	93.0		93.0		
경 비: 1,051*3/100 =31.5	31.5			31.5	
계	125.7	1.2	93.0	31.5	
전체 합계	4,317	42	3,193	1,082	

산 출 근 거	합 계	재 료 비	노 무 비	경 비	비 고
W820KSF4419 품질시험비(휨강도) 보차도용콘크리트인터록킹블럭(KS F 4419) /1회	21,126.0	209.0	18,911.0	2,006.0	#.176
1. 시험비					
1) 전력요금: EQ01= 85 * 3.7 ㎾h =314.5	314.5			314.5	
2) 수도요금: EQ02= 1,450 * 1.0 ㎥ =1,450.0	1,450.0			1,450.0	
3) 도시가스요금: EQ03= 941 * 0.0 ㎥ =0.0					
4) 특급품질관리원: LA01= 166,727/8 * 0.00 hr =0.0					
5) 고급품질관리원: LA02= 159,454/8 * 0.00 hr =0.0					
6) 중급품질관리원: LA03= 146,887/8 * 1.00 hr =18,360.8	18,360.8		18,360.8		
7) 초급품질관리원: LA04= 124,000/8 * 0.00 hr =0.0					
8) 장비손료(인건비의 1%): EQ04= 18,360.8*1/100 =183.6	183.6			183.6	
9) 재료비:(인건비 및 공공요금의 1%): MA01=20,308.9*1/100 =203.0	203.0	203.0			
계	20,511.9	203.0	18,360.8	1,948.1	
2. 시설비용, 시험 및 검사기구의 검정·교정비					
1) 품질시험비 합계액의 3%					
재료비: 203*3/100 =6.0	6.0	6.0			
노무비: 18,360.8*3/100 =550.8	550.8		550.8		
경 비: 1,948.1*3/100 =58.4	58.4			58.4	
계	615.2	6.0	550.8	58.4	
전체 합계	21,126	209	18,911	2,006	

산 출 근 거	합 계	재 료 비	노 무 비	경 비	비 고
W820KSF44191 품질시험비(유색층두께) 보차도용콘크리트인터록킹블럭(KS F 4419) /1회	1,627.0	16.0	1,596.0	15.0	#.177
1. 시험비					
1) 전력요금: EQ01= 85 * 0.0 ㎾h =0.0					
2) 수도요금: EQ02= 1,450 * 0.0 ㎥ =0.0					
3) 도시가스요금: EQ03= 941 * 0.0 ㎥ =0.0					
4) 특급품질관리원: LA01= 166,727/8 * 0.00 hr =0.0					
5) 고급품질관리원: LA02= 159,454/8 * 0.00 hr =0.0					
6) 중급품질관리원: LA03= 146,887/8 * 0.00 hr =0.0					
7) 초급품질관리원: LA04= 124,000/8 * 0.10 hr =1,550.0	1,550.0		1,550.0		
8) 장비손료(인건비의 1%): EQ04= 1,550*1/100 =15.5	15.5			15.5	
9) 재료비:(인건비 및 공공요금의 1%): MA01=1,565.5*1/100 =15.6	15.6	15.6			
계	1,581.1	15.6	1,550.0	15.5	
2. 시설비용, 시험 및 검사기구의 검정·교정비					
1) 품질시험비 합계액의 3%					
재료비: 15.6*3/100 =0.4	0.4	0.4			
노무비: 1,550*3/100 =46.5	46.5		46.5		
경 비: 15.5*3/100 =0.4	0.4			0.4	
계	47.3	0.4	46.5	0.4	
전체 합계	1,627	16	1,596	15	

산 출 근 거	합 계	재 료 비	노 무 비	경 비	비 고
W820KSK0530 품질시험비(봉합강도) 토목용부직포섬유(KS K 0530) /1회	6,457.0	63.0	6,158.0	236.0	#.178
1. 시험비					
1) 전력요금: EQ01= 85 * 2.0 ㎾h =170.0	170.0			170.0	
2) 수도요금: EQ02= 1,450 * 0.0 ㎥ =0.0					
3) 도시가스요금: EQ03= 941 * 0.0 ㎥ =0.0					
4) 특급품질관리원: LA01= 166,727/8 * 0.00 hr =0.0					
5) 고급품질관리원: LA02= 159,454/8 * 0.30 hr =5,979.5	5,979.5		5,979.5		
6) 중급품질관리원: LA03= 146,887/8 * 0.00 hr =0.0					
7) 초급품질관리원: LA04= 124,000/8 * 0.00 hr =0.0					
8) 장비손료(인건비의 1%): EQ04= 5,979.5*1/100 =59.7	59.7			59.7	
9) 재료비:(인건비 및 공공요금의 1%): MA01=6,209.2*1/100 =62.0	62.0	62.0			
계	6,271.2	62.0	5,979.5	229.7	
2. 시설비용, 시험 및 검사기구의 검정·교정비					
1) 품질시험비 합계액의 3%					
재료비: 62*3/100 =1.8	1.8	1.8			
노무비: 5,979.5*3/100 =179.3	179.3		179.3		
경 비: 229.7*3/100 =6.8	6.8			6.8	
계	187.9	1.8	179.3	6.8	
전체 합계	6,457	63	6,158	236	

산 출 근 거	합 계	재 료 비	노 무 비	경 비	비 고
W820KSK0630 품질시험비(투수계수) 토목용부직포섬유(KS K 0630) /1회	27,744.0	274.0	18,153.0	9,317.0	#.179
1. 시험비					
1) 전력요금: EQ01= 85 * 2.0 ㎾h =170.0	170.0			170.0	
2) 수도요금: EQ02= 1,450 * 6.0 ㎥ =8,700.0	8,700.0			8,700.0	
3) 도시가스요금: EQ03= 941 * 0.0 ㎥ =0.0					
4) 특급품질관리원: LA01= 166,727/8 * 0.00 hr =0.0					
5) 고급품질관리원: LA02= 159,454/8 * 0.70 hr =13,952.2	13,952.2		13,952.2		
6) 중급품질관리원: LA03= 146,887/8 * 0.20 hr =3,672.1	3,672.1		3,672.1		
7) 초급품질관리원: LA04= 124,000/8 * 0.00 hr =0.0					
8) 장비손료(인건비의 1%): EQ04= 17,624.3*1/100 =176.2	176.2			176.2	
9) 재료비:(인건비 및 공공요금의 1%): MA01=26,670.5*1/100 =266.7	266.7	266.7			
계	26,937.2	266.7	17,624.3	9,046.2	
2. 시설비용, 시험 및 검사기구의 검정·교정비					
1) 품질시험비 합계액의 3%					
재료비: 266.7*3/100 =8.0	8.0	8.0			
노무비: 17,624.3*3/100 =528.7	528.7		528.7		
경 비: 9,046.2*3/100 =271.3	271.3			271.3	
계	808.0	8.0	528.7	271.3	
전체 합계	27,744	274	18,153	9,317	

산 출 근 거	합 계	재 료 비	노 무 비	경 비	비 고
W820KSK0743 품질시험비(인장강도및신도) 토목용부직포섬유(KS K 0743) /1회	8,552.0	84.0	8,211.0	257.0	#.180
1. 시험비					
1) 전력요금: EQ01= 85 * 2.0 ㎾h =170.0	170.0			170.0	
2) 수도요금: EQ02= 1,450 * 0.0 ㎥ =0.0					
3) 도시가스요금: EQ03= 941 * 0.0 ㎥ =0.0					
4) 특급품질관리원: LA01= 166,727/8 * 0.00 hr =0.0					
5) 고급품질관리원: LA02= 159,454/8 * 0.40 hr =7,972.7	7,972.7		7,972.7		
6) 중급품질관리원: LA03= 146,887/8 * 0.00 hr =0.0					
7) 초급품질관리원: LA04= 124,000/8 * 0.00 hr =0.0					
8) 장비손료(인건비의 1%): EQ04= 7,972.7*1/100 =79.7	79.7			79.7	
9) 재료비:(인건비 및 공공요금의 1%): MA01=8,222.4*1/100 =82.2	82.2	82.2			
계	8,304.6	82.2	7,972.7	249.7	
2. 시설비용, 시험 및 검사기구의 검정·교정비					
1) 품질시험비 합계액의 3%					
재료비: 82.2*3/100 =2.4	2.4	2.4			
노무비: 7,972.7*3/100 =239.1	239.1		239.1		
경 비: 249.7*3/100 =7.4	7.4			7.4	
계	248.9	2.4	239.1	7.4	
전체 합계	8,552	84	8,211	257	

산 출 근 거	합 계	재 료 비	노 무 비	경 비	비 고
W820KSK0754 품질시험비(유효구멍크기) 드레인보드(KS K 0754) /1회	70,165.0	694.0	67,050.0	2,421.0	#.181
1. 시험비					
1) 전력요금: EQ01= 85 * 20.0 kWh =1,700.0	1,700.0			1,700.0	
2) 수도요금: EQ02= 1,450 * 0.0 ㎥ =0.0					
3) 도시가스요금: EQ03= 941 * 0.0 ㎥ =0.0					
4) 특급품질관리원: LA01= 166,727/8 * 0.00 hr =0.0					
5) 고급품질관리원: LA02= 159,454/8 * 1.70 hr =33,883.9	33,883.9		33,883.9		
6) 중급품질관리원: LA03= 146,887/8 * 1.70 hr =31,213.4	31,213.4		31,213.4		
7) 초급품질관리원: LA04= 124,000/8 * 0.00 hr =0.0					
8) 장비손료(인건비의 1%): EQ04= 65,097.3*1/100 =650.9	650.9			650.9	
9) 재료비:(인건비 및 공공요금의 1%): MA01=67,448.2*1/100 =674.4	674.4	674.4			
계	68,122.6	674.4	65,097.3	2,350.9	
2. 시설비용, 시험 및 검사기구의 검정·교정비					
1) 품질시험비 합계액의 3%					
재료비: 674.4*3/100 =20.2	20.2	20.2			
노무비: 65,097.3*3/100 =1,952.9	1,952.9		1,952.9		
경 비: 2,350.9*3/100 =70.5	70.5			70.5	
계	2,043.6	20.2	1,952.9	70.5	
전체 합계	70,165	694	67,050	2,421	

산 출 근 거	합 계	재 료 비	노 무 비	경 비	비 고
W820KSK10319 품질시험비(인장강도,인장변형률) 토목섬유매트(KS K 2502) /1회	14,746.0	145.0	14,370.0	231.0	#.182
1. 시험비					
1) 전력요금: EQ01= 85 * 1.0 ㎾h =85.0	85.0			85.0	
2) 수도요금: EQ02= 1,450 * 0.0 ㎥ =0.0					
3) 도시가스요금: EQ03= 941 * 0.0 ㎥ =0.0					
4) 특급품질관리원: LA01= 166,727/8 * 0.00 hr =0.0					
5) 고급품질관리원: LA02= 159,454/8 * 0.70 hr =13,952.2	13,952.2		13,952.2		
6) 중급품질관리원: LA03= 146,887/8 * 0.00 hr =0.0					
7) 초급품질관리원: LA04= 124,000/8 * 0.00 hr =0.0					
8) 장비손료(인건비의 1%): EQ04= 13,952.2*1/100 =139.5	139.5			139.5	
9) 재료비:(인건비 및 공공요금의 1%): MA01=14,176.7*1/100 =141.7	141.7	141.7			
계	14,318.4	141.7	13,952.2	224.5	
2. 시설비용, 시험 및 검사기구의 검정·교정비					
1) 품질시험비 합계액의 3%					
재료비: 141.7*3/100 =4.2	4.2	4.2			
노무비: 13,952.2*3/100 =418.5	418.5		418.5		
경 비: 224.5*3/100 =6.7	6.7			6.7	
계	429.4	4.2	418.5	6.7	
전체 합계	14,746	145	14,370	231	

산 출 근 거	합 계	재 료 비	노 무 비	경 비	비 고
W820KSK10321 품질시험비(봉합강도) 토목섬유매트(KS K 10321) /1회	5,875.0	58.0	5,673.0	144.0	#.183
1. 시험비					
1) 전력요금: EQ01= 85 * 1.0 ㎾h =85.0	85.0			85.0	
2) 수도요금: EQ02= 1,450 * 0.0 ㎥ =0.0					
3) 도시가스요금: EQ03= 941 * 0.0 ㎥ =0.0					
4) 특급품질관리원: LA01= 166,727/8 * 0.00 hr =0.0					
5) 고급품질관리원: LA02= 159,454/8 * 0.00 hr =0.0					
6) 중급품질관리원: LA03= 146,887/8 * 0.30 hr =5,508.2	5,508.2		5,508.2		
7) 초급품질관리원: LA04= 124,000/8 * 0.00 hr =0.0					
8) 장비손료(인건비의 1%): EQ04= 5,508.2*1/100 =55.0	55.0			55.0	
9) 재료비:(인건비 및 공공요금의 1%): MA01=5,648.2*1/100 =56.4	56.4	56.4			
계	5,704.6	56.4	5,508.2	140.0	
2. 시설비용, 시험 및 검사기구의 검정·교정비					
1) 품질시험비 합계액의 3%					
재료비: 56.4*3/100 =1.6	1.6	1.6			
노무비: 5,508.2*3/100 =165.2	165.2		165.2		
경 비: 140*3/100 =4.2	4.2			4.2	
계	171.0	1.6	165.2	4.2	
전체 합계	5,875	58	5,673	144	

산 출 근 거	합 계	재 료 비	노 무 비	경 비	비 고
W820KSK11058 품질시험비(수직 투수계수) 토목섬유매트(KS K 11058) /1회	18,969.0	187.0	18,153.0	629.0	#.184
1. 시험비					
1) 전력요금: EQ01= 85 * 0.0 ㎾h =0.0					
2) 수도요금: EQ02= 1,450 * 0.3 ㎥ =435.0	435.0			435.0	
3) 도시가스요금: EQ03= 941 * 0.0 ㎥ =0.0					
4) 특급품질관리원: LA01= 166,727/8 * 0.00 hr =0.0					
5) 고급품질관리원: LA02= 159,454/8 * 0.70 hr =13,952.2	13,952.2		13,952.2		
6) 중급품질관리원: LA03= 146,887/8 * 0.20 hr =3,672.1	3,672.1		3,672.1		
7) 초급품질관리원: LA04= 124,000/8 * 0.00 hr =0.0					
8) 장비손료(인건비의 1%): EQ04= 17,624.3*1/100 =176.2	176.2			176.2	
9) 재료비:(인건비 및 공공요금의 1%): MA01=18,235.5*1/100 =182.3	182.3	182.3			
계	18,417.8	182.3	17,624.3	611.2	
2. 시설비용, 시험 및 검사기구의 검정·교정비					
1) 품질시험비 합계액의 3%					
재료비: 182.3*3/100 =5.4	5.4	5.4			
노무비: 17,624.3*3/100 =528.7	528.7		528.7		
경 비: 611.2*3/100 =18.3	18.3			18.3	
계	552.4	5.4	528.7	18.3	
전체 합계	18,969	187	18,153	629	

산 출 근 거	합 계	재 료 비	노 무 비	경 비	비 고
W820KSK2630 품질시험비(겉모양) 토목용부직포섬유(KS K 2630) /1회	12,795.0	126.0	12,544.0	125.0	#.185
1. 시험비					
1) 전력요금: EQ01= 85 * 0.0 ㎾h =0.0					
2) 수도요금: EQ02= 1,450 * 0.0 ㎥ =0.0					
3) 도시가스요금: EQ03= 941 * 0.0 ㎥ =0.0					
4) 특급품질관리원: LA01= 166,727/8 * 0.00 hr =0.0					
5) 고급품질관리원: LA02= 159,454/8 * 0.30 hr =5,979.5	5,979.5		5,979.5		
6) 중급품질관리원: LA03= 146,887/8 * 0.00 hr =0.0					
7) 초급품질관리원: LA04= 124,000/8 * 0.40 hr =6,200.0	6,200.0		6,200.0		
8) 장비손료(인건비의 1%): EQ04= 12,179.5*1/100 =121.7	121.7			121.7	
9) 재료비:(인건비 및 공공요금의 1%): MA01=12,301.2*1/100 =123.0	123.0	123.0			
계	12,424.2	123.0	12,179.5	121.7	
2. 시설비용, 시험 및 검사기구의 검정·교정비					
1) 품질시험비 합계액의 3%					
재료비: 123*3/100 =3.6	3.6	3.6			
노무비: 12,179.5*3/100 =365.3	365.3		365.3		
경 비: 121.7*3/100 =3.6	3.6			3.6	
계	372.5	3.6	365.3	3.6	
전체 합계	12,795	126	12,544	125	

산 출 근 거	합 계	재 료 비	노 무 비	경 비	비 고
W820KSK9840 품질시험비(배수성능) 드레인보드(KS K 9840) /1회	18,517.0	183.0	18,153.0	181.0	#.186
1. 시험비					
1) 전력요금: EQ01= 85 * 0.0 ㎾h =0.0					
2) 수도요금: EQ02= 1,450 * 0.0 ㎥ =0.0					
3) 도시가스요금: EQ03= 941 * 0.0 ㎥ =0.0					
4) 특급품질관리원: LA01= 166,727/8 * 0.00 hr =0.0					
5) 고급품질관리원: LA02= 159,454/8 * 0.70 hr =13,952.2	13,952.2		13,952.2		
6) 중급품질관리원: LA03= 146,887/8 * 0.20 hr =3,672.1	3,672.1		3,672.1		
7) 초급품질관리원: LA04= 124,000/8 * 0.00 hr =0.0					
8) 장비손료(인건비의 1%): EQ04= 17,624.3*1/100 =176.2	176.2			176.2	
9) 재료비:(인건비 및 공공요금의 1%): MA01=17,800.5*1/100 =178.0	178.0	178.0			
계	17,978.5	178.0	17,624.3	176.2	
2. 시설비용, 시험 및 검사기구의 검정·교정비					
1) 품질시험비 합계액의 3%					
재료비: 178*3/100 =5.3	5.3	5.3			
노무비: 17,624.3*3/100 =528.7	528.7		528.7		
경 비: 176.2*3/100 =5.2	5.2			5.2	
계	539.2	5.3	528.7	5.2	
전체 합계	18,517	183	18,153	181	

산 출 근 거	합 계	재 료 비	노 무 비	경 비	비 고
W820KSK9863 품질시험비(두께) 토목용부직포섬유(KS K 9863) /1회	1,627.0	16.0	1,596.0	15.0	#.187
1. 시험비					
1) 전력요금: EQ01= 85 * 0.0 kWh =0.0					
2) 수도요금: EQ02= 1,450 * 0.0 ㎥ =0.0					
3) 도시가스요금: EQ03= 941 * 0.0 ㎥ =0.0					
4) 특급품질관리원: LA01= 166,727/8 * 0.00 hr =0.0					
5) 고급품질관리원: LA02= 159,454/8 * 0.00 hr =0.0					
6) 중급품질관리원: LA03= 146,887/8 * 0.00 hr =0.0					
7) 초급품질관리원: LA04= 124,000/8 * 0.10 hr =1,550.0	1,550.0		1,550.0		
8) 장비손료(인건비의 1%): EQ04= 1,550*1/100 =15.5	15.5			15.5	
9) 재료비:(인건비 및 공공요금의 1%): MA01=1,565.5*1/100 =15.6	15.6	15.6			
계	1,581.1	15.6	1,550.0	15.5	
2. 시설비용, 시험 및 검사기구의 검정·교정비					
1) 품질시험비 합계액의 3%					
재료비: 15.6*3/100 =0.4	0.4	0.4			
노무비: 1,550*3/100 =46.5	46.5		46.5		
경 비: 15.5*3/100 =0.4	0.4			0.4	
계	47.3	0.4	46.5	0.4	
전체 합계	1,627	16	1,596	15	

산 출 근 거	합 계	재 료 비	노 무 비	경 비	비 고
W820KSK9864 품질시험비(무게) 토목용부직포섬유(KS K 9864) /1회	1,804.0	17.0	1,596.0	191.0	#.188
1. 시험비					
1) 전력요금: EQ01= 85 * 2.0 ㎾h =170.0	170.0			170.0	
2) 수도요금: EQ02= 1,450 * 0.0 ㎥ =0.0					
3) 도시가스요금: EQ03= 941 * 0.0 ㎥ =0.0					
4) 특급품질관리원: LA01= 166,727/8 * 0.00 hr =0.0					
5) 고급품질관리원: LA02= 159,454/8 * 0.00 hr =0.0					
6) 중급품질관리원: LA03= 146,887/8 * 0.00 hr =0.0					
7) 초급품질관리원: LA04= 124,000/8 * 0.10 hr =1,550.0	1,550.0		1,550.0		
8) 장비손료(인건비의 1%): EQ04= 1,550*1/100 =15.5	15.5			15.5	
9) 재료비:(인건비 및 공공요금의 1%): MA01=1,735.5*1/100 =17.3	17.3	17.3			
계	1,752.8	17.3	1,550.0	185.5	
2. 시설비용, 시험 및 검사기구의 검정·교정비					
1) 품질시험비 합계액의 3%					
재료비: 17.3*3/100 =0.5	0.5	0.5			
노무비: 1,550*3/100 =46.5	46.5		46.5		
경 비: 185.5*3/100 =5.5	5.5			5.5	
계	52.5	0.5	46.5	5.5	
전체 합계	1,804	17	1,596	191	

산 출 근 거	합 계	재 료 비	노 무 비	경 비	비 고
W821A00000 품질관리 시험비 /1식	369,174,341.0			369,174,341.0	#.189
1. 성토용 흙					
○ 설계수량 : Xa=386,207 ㎥					
○ 시험빈도 : 토취장마다 (Za=4 회)					
- 함 수 량 (KS F 2306) : 6,218 * 4 <회> =24,872.0	24,872.0	244.0	12,772.0	11,856.0	# 144
- 입 도 (KS F 2302) : 178,474 * 4 <회> =713,896.0	713,896.0	7,068.0	624,784.0	82,044.0	# 141
- 0.08체통과량 (KS F 2309) : 27,717 * 4 <회> =110,868.0	110,868.0	1,096.0	86,444.0	23,328.0	# 146
- 밀 도 (KS F 2308) : 43,709 * 4 <회> =174,836.0	174,836.0	1,728.0	119,496.0	53,612.0	# 145
- 액 성 한 계 (KS F 2303) : 41,179 * 4 <회> =164,716.0	164,716.0	1,628.0	143,756.0	19,332.0	# 142
- 소 성 한 계 (KS F 2303) : 20,887 * 4 <회> =83,548.0	83,548.0	824.0	64,500.0	18,224.0	# 143
- 실 내 CBR (KS F 2320) : 306,337 * 4 <회> =1,225,348.0	1,225,348.0	12,132.0	1,063,296.0	149,920.0	# 151
- 다 짐 (KS F 2312) : 153,221 * 4 <회> =612,884.0	612,884.0	6,064.0	548,940.0	57,880.0	# 150
소 계 :	3,110,968.0	30,784.0	2,663,988.0	416,196.0	
2. 터파기					
○ 설계수량 : Xb=23,387 ㎥					
- 지지력(확대기초)(KS F 2444) : 354,017 * 117 <회> =41,419,989.0	41,419,989.0	410,085.0	40,603,914.0	405,990.0	# 161
- 지지력(동 재 하)(KS F 2591) : 316,997 * 0 <회> =0.0					# 167
소 계 :	41,419,989.0	410,085.0	40,603,914.0	405,990.0	
3. 되메우기 및 구조물 뒷채움					
○ 설계수량 : Xb=221,729 ㎥					
○ 시험빈도 : 토질변화시마다 (Zb=1,180 <회>)					
- 다 짐 (KS F 2312) : 153,221 * 4 <회> =612,884.0	612,884.0	6,064.0	548,940.0	57,880.0	# 150
- 현 장 밀 도 (KS F 2311) : 72,438 * 1,180 <회> =85,476,840.0	85,476,840.0	846,060.0	71,150,460.0	13,480,320.0	# 149
- 입 도 (KS F 2302) : 178,474 * 4 <회> =713,896.0	713,896.0	7,068.0	624,784.0	82,044.0	# 141
- 함 수 량 (KS F 2306) : 6,218 * 1,180 <회> =7,337,240.0	7,337,240.0	71,980.0	3,767,740.0	3,497,520.0	# 144
소 계 :	94,140,860.0	931,172.0	76,091,924.0	17,117,764.0	
4. 샌드매트 및 샌드드레인용 모래					
○ 설계수량 : Xb=162,573 ㎥					
○ 시험빈도 : 골재원마다 (Zb=2 <회>)					
- 투 수 계 수 (KS F 2322) : 136,356 * 2 <회> =272,712.0	272,712.0	2,700.0	236,648.0	33,364.0	# 152
- 체 가 름 (KS F 2502) : 160,352 * 2 <회> =320,704.0	320,704.0	3,174.0	312,392.0	5,138.0	# 162
소 계 :	593,416.0	5,874.0	549,040.0	38,502.0	
5. 토목섬유매트					
○ 설계수량 : Xb=323,024 ㎥					
○ 시험빈도 : (Zb=17 <회>)					
- 인 장 강 도 (KS K 10319) : 14,746 * 17 <회> =250,682.0	250,682.0	2,465.0	244,290.0	3,927.0	# 182
- 수직 투수 계수 (KS K 11058) : 18,969 * 17 <회> =322,473.0	322,473.0	3,179.0	308,601.0	10,693.0	# 184
- 봉 합 강 도 (KS K 10321) : 5,875 * 17 <회> =99,875.0	99,875.0	986.0	96,441.0	2,448.0	# 183
소 계 :	673,030.0	6,630.0	649,332.0	17,068.0	
6. 토목용 부직포섬유					
○ 설계수량 : Xb=21,604 ㎥					
○ 시험빈도 : (Zb=2 <회>)					
- 무 게 (KS K 9864) : 1,804 * 2 <회> =3,608.0	3,608.0	34.0	3,192.0	382.0	# 188
- 인장강도및신도 (KS K 0743) : 8,552 * 2 <회> =17,104.0	17,104.0	168.0	16,422.0	514.0	# 180
- 봉 합 강 도 (KS K 0530) : 6,457 * 2 <회> =12,914.0	12,914.0	126.0	12,316.0	472.0	# 178
- 겉 모 양 (KS K 2630) : 12,795 * 2 <회> =25,590.0	25,590.0	252.0	25,088.0	250.0	# 185
- 투 수 계 수 (KS K 2630) : 27,744 * 2 <회> =55,488.0	55,488.0	548.0	36,306.0	18,634.0	# 179
- 두 께 (KS K 9863) : 1,627 * 2 <회> =3,254.0	3,254.0	32.0	3,192.0	30.0	# 187

산 출 근 거	합 계	재 료 비	노 무 비	경 비	비 고
소 계 :	117,958.0	1,160.0	96,516.0	20,282.0	
7. 드레인보드					
○ 설계수량 : Xb=443,258 m					
○ 시험빈도 : (Zb=3 <회>)					
- 인장강도및신도 (KS K 10319) : 14,746 * 3 <회> =44,238.0	44,238.0	435.0	43,110.0	693.0	# 182
- 두 께 (KS K 9863) : 1,627 * 3 <회> =4,881.0	4,881.0	48.0	4,788.0	45.0	# 187
- 무 게 (KS K 9864) : 1,804 * 3 <회> =5,412.0	5,412.0	51.0	4,788.0	573.0	# 188
- 겉 모 양 (KS K 2630) : 12,795 * 3 <회> =38,385.0	38,385.0	378.0	37,632.0	375.0	# 185
- 배 수 성 능 (KS K 0940) : 18,517 * 3 <회> =55,551.0	55,551.0	549.0	54,459.0	543.0	# 186
- 유효 구멍 크기 (KS K 0754) : 70,165 * 3 <회> =210,495.0	210,495.0	2,082.0	201,150.0	7,263.0	# 181
- 투 수 계 수 (KS K 11058) : 18,969 * 3 <회> =56,907.0	56,907.0	561.0	54,459.0	1,887.0	# 184
소 계 :	415,869.0	4,104.0	400,386.0	11,379.0	
8. 굳지아니한 콘크리트					
○ 설계수량 : Xb=11,945 ㎥					
○ 시험빈도 : (Zb=82 <회>)					
- 슬 럼 프 (KS F 2402) : 1,778 * 82 <회> =145,796.0	145,796.0	1,394.0	130,872.0	13,530.0	# 157
- 공 기 량 (KS F 2421) : 9,345 * 82 <회> =766,290.0	766,290.0	7,544.0	727,012.0	31,734.0	# 159
- 압 축 강 도 (KS F 2405) : 5,265 * 82 <회> =431,730.0	431,730.0	4,264.0	416,888.0	10,578.0	# 158
소 계 :	1,343,816.0	13,202.0	1,274,772.0	55,842.0	
9. 철 근					
○ 설계수량 : Xu=357.595 <ton>					
○ 시험빈도 : (Zb=12 <회>)					
- 인 장 강 도 (KS D 3504) : 15,293 * 12 <회> =183,516.0	183,516.0	1,812.0	174,816.0	6,888.0	# 137
소 계 :	183,516.0	1,812.0	174,816.0	6,888.0	
10. 하수도용관					
○ 설계수량 : Xu=3,683 <본>					
○ 시험빈도 : (Zb=13 <회>)					
- 외 압 강 도 (KS F 4405) : 4,317 * 13 <회> =56,121.0	56,121.0	546.0	41,509.0	14,066.0	# 175
- 내 압 강 도 (KS F 4403) : 4,317 * 13 <회> =56,121.0	56,121.0	546.0	41,509.0	14,066.0	# 174
- 수 밀 성 (KS F 4402) : 4,317 * 13 <회> =56,121.0	56,121.0	546.0	41,509.0	14,066.0	# 173
소 계 :	168,363.0	1,638.0	124,527.0	42,198.0	
11. 노 체 (흙)					
○ 설계수량 : Xk=192,101 ㎥					
- 다 짐 (KS F 2312) : 153,221 * 2 <회> =306,442.0	306,442.0	3,032.0	274,470.0	28,940.0	# 150
- 함 수 량 (KS F 2306) : 6,218 * 97 <회> =603,146.0	603,146.0	5,917.0	309,721.0	287,508.0	# 144
- 현 장 밀 도 (KS F 2311) : 72,438 * 237 <회> =17,167,806.0	17,167,806.0	169,929.0	14,290,389.0	2,707,488.0	# 149
- 평 판 재 하 (KS F 2310) : 160,935 * 237 <회> =38,141,595.0	38,141,595.0	377,541.0	37,390,305.0	373,749.0	# 147
소 계 :	56,218,989.0	556,419.0	52,264,885.0	3,397,685.0	
12. 노 상 (흙)					
○ 설계수량 : Xk=194,106 ㎥					
- 다 짐 (KS F 2312) : 153,221 * 4 <회> =612,884.0	612,884.0	6,064.0	548,940.0	57,880.0	# 150
- 함 수 량 (KS F 2306) : 6,218 * 195 <회> =1,212,510.0	1,212,510.0	11,895.0	622,635.0	577,980.0	# 144
- 현 장 밀 도 (KS F 2311) : 72,438 * 403 <회> =29,192,514.0	29,192,514.0	288,951.0	24,299,691.0	4,603,872.0	# 149
- 평 판 재 하 (KS F 2310) : 160,935 * 403 <회> =64,856,805.0	64,856,805.0	641,979.0	63,579,295.0	635,531.0	# 147
- 프루프롤링 (5톤이상복톤하중) : 120,702 * 34 <회> =4,103,868.0	4,103,868.0	40,630.0	4,023,016.0	40,222.0	# 148
소 계 :	99,978,581.0	989,519.0	93,073,577.0	5,915,485.0	

산 출 근 거	합 계	재 료 비	노 무 비	경 비	비 고
13. 보조기층					
○ 설계수량 : Xk=24,784 ㎥					
- 밀도및함수율 (KS F 2312) : 25,859 * 2 <회> =51,718.0	51,718.0	510.0	46,072.0	5,136.0	# 163
- 0.08㎜체통과량 (KS F 2511) : 14,574 * 2 <회> =29,148.0	29,148.0	288.0	19,882.0	8,978.0	# 166
- 마 모 율 (KS F 2508) : 27,836 * 2 <회> =55,672.0	55,672.0	550.0	44,246.0	10,876.0	# 165
- 실 내 C B R (KS F 2320) : 306,337 * 2 <회> =612,674.0	612,674.0	6,066.0	531,648.0	74,960.0	# 151
- 모 래 담 량 (KS F 2340) : 54,543 * 2 <회> =109,086.0	109,086.0	1,080.0	99,958.0	8,048.0	# 153
- 다 짐 (KS F 2312) : 153,221 * 2 <회> =306,442.0	306,442.0	3,032.0	274,470.0	28,940.0	# 150
- 체 가 름 (KS F 2502) : 160,352 * 25 <회> =4,008,800.0	4,008,800.0	39,675.0	3,904,900.0	64,225.0	# 162
- 함 수 량 (KS F 2306) : 6,218 * 50 <회> =310,900.0	310,900.0	3,050.0	159,650.0	148,200.0	# 144
- 현 장 밀 도 (KS F 2311) : 72,438 * 77 <회> =5,577,726.0	5,577,726.0	55,209.0	4,642,869.0	879,648.0	# 149
- 평 판 재 하 (KS F 2310) : 160,935 * 154 <회> =24,783,990.0	24,783,990.0	245,322.0	24,295,810.0	242,858.0	# 147
- 프루프롤링 (5톤이상복톤하중) : 120,702 * 34 <회> =4,103,868.0	4,103,868.0	40,630.0	4,023,016.0	40,222.0	# 148
소 계 :	39,950,024.0	395,412.0	38,042,521.0	1,512,091.0	
14. 쇄석기층(보도포장용)					
○ 설계수량 : Xk=5,939 ㎥					
- 0.08㎜체통과량 (KS F 2511) : 14,574 * 2 <회> =29,148.0	29,148.0	288.0	19,882.0	8,978.0	# 166
- 밀도및 흡수율(KS F 2503) : 25,859 * 2 <회> =51,718.0	51,718.0	510.0	46,072.0	5,136.0	# 163
- 안 정 성 (KS F 2507) : 48,586 * 2 <회> =97,172.0	97,172.0	962.0	78,882.0	17,328.0	# 164
- 마 모 (KS F 2508) : 27,836 * 2 <회> =55,672.0	55,672.0	550.0	44,246.0	10,876.0	# 165
- 실 내 C B R (KS F 2320) : 306,337 * 2 <회> =612,674.0	612,674.0	6,066.0	531,648.0	74,960.0	# 151
- 모 래 담 량 (KS F 2340) : 54,543 * 2 <회> =109,086.0	109,086.0	1,080.0	99,958.0	8,048.0	# 153
- 다 짐 (KS F 2312) : 153,221 * 2 <회> =306,442.0	306,442.0	3,032.0	274,470.0	28,940.0	# 150
- 체 가 름 (KS F 2502) : 160,352 * 6 <회> =962,112.0	962,112.0	9,522.0	937,176.0	15,414.0	# 162
- 함 수 비 (KS F 2306) : 6,218 * 12 <회> =74,616.0	74,616.0	732.0	38,316.0	35,568.0	# 144
- 평 판 재 하 (KS F 2310) : 160,935 * 13 <회> =2,092,155.0	2,092,155.0	20,709.0	2,050,945.0	20,501.0	# 147
- 현 장 밀 도 (KS F 2311) : 72,438 * 13 <회> =941,694.0	941,694.0	9,321.0	783,861.0	148,512.0	# 149
소 계 :	5,332,489.0	52,772.0	4,905,456.0	374,261.0	
15. 모 래(보도포장용)					
○ 설계수량 : Xk=1,392 ㎥					
- 체 가 름 (KS F 2502) : 160,352 * 2 <회> =320,704.0	320,704.0	3,174.0	312,392.0	5,138.0	# 162
소 계 :	320,704.0	3,174.0	312,392.0	5,138.0	
16. 모 래(관기초용)					
○ 설계수량 : Xk=12,489 ㎥					
- 체 가 름 (KS F 2502) : 160,352 * 13 <회> =2,084,576.0	2,084,576.0	20,631.0	2,030,548.0	33,397.0	# 162
소 계 :	2,084,576.0	20,631.0	2,030,548.0	33,397.0	
17. 혼합물의포설					
○ 설계수량 : Xk=2,720 a					
- 밀 도 (KS F 2353) : 55,284 * 93 <회> =5,141,412.0	5,141,412.0	50,871.0	4,539,516.0	551,025.0	# 154
- 두 께 (KS F 2367) : 20,920 * 93 <회> =1,945,560.0	1,945,560.0	19,251.0	1,907,244.0	19,065.0	# 155
- 평 탄 성 (KS F 2373) : 9,644 * 102 <회> =983,688.0	983,688.0	9,690.0	964,410.0	9,588.0	# 156
소 계 :	8,070,660.0	79,812.0	7,411,170.0	579,678.0	
18. 인조화강석 콘크리트경계블럭					
○ 설계수량 : Xk=35,121 ea					
- 휨 강 도 (KS F 4006) : 36,760 * 36 <회> =1,323,360.0	1,323,360.0	13,068.0	1,255,536.0	54,756.0	# 170
- 흡 수 율 (KS F 4006) : 18,228 * 36 <회> =656,208.0	656,208.0	6,480.0	476,568.0	173,160.0	# 171
- 겉모양, 치수 (KS F 4006) : 3,857 * 36 <회> =138,852.0	138,852.0	1,368.0	136,152.0	1,332.0	# 172

산 출 근 거	합 계	재 료 비	노 무 비	경 비	비 고
소 계 :	2,118,420.0	20,916.0	1,868,256.0	229,248.0	
19. 화강경계석					
○ 설계수량 : Xk=19,429 ea					
- 모양및치수 (KS F 2518) : 1,715 * 6 <회> =10,290.0	10,290.0	96.0	9,576.0	618.0	# 138
- 비중및흡수율 (KS F 2519) : 7,443 * 6 <회> =44,658.0	44,658.0	438.0	43,788.0	432.0	# 168
- 압 축 강 도 (KS F 2519) : 16,594 * 6 <회> =99,564.0	99,564.0	984.0	90,774.0	7,806.0	# 169
소 계 :	154,512.0	1,518.0	144,138.0	8,856.0	
20. 돌블럭					
○ 설계수량 : Xk=17,273 ea					
- 모양및치수 (KS F 2518) : 1,715 * 1 <회> =1,715.0	1,715.0	16.0	1,596.0	103.0	# 138
- 비중및흡수율 (KS F 2519) : 7,443 * 1 <회> =7,443.0	7,443.0	73.0	7,298.0	72.0	# 168
- 휨 강 도 (KS F 4419) : 21,126 * 1 <회> =21,126.0	21,126.0	209.0	18,911.0	2,006.0	# 176
소 계 :	30,284.0	298.0	27,805.0	2,181.0	
21. 보차도용 콘크리트 인터록킹블럭					
○ 설계수량 : Xk=773,100 ea					
- 휨 강 도 (KS F 4419) : 21,126 * 16 <회> =338,016.0	338,016.0	3,344.0	302,576.0	32,096.0	# 176
- 비중및흡수율 (KS F 2519) : 7,443 * 16 <회> =119,088.0	119,088.0	1,168.0	116,768.0	1,152.0	# 168
- 유색층 두께 (KS F 4419) : 1,627 * 16 <회> =26,032.0	26,032.0	256.0	25,536.0	240.0	# 177
소 계 :	483,136.0	4,768.0	444,880.0	33,488.0	
21. 보차도용 콘크리트 규사블럭					
○ 설계수량 : Xk=362,000 ea					
- 휨 강 도 (KS F 4419) : 21,126 * 8 <회> =169,008.0	169,008.0	1,672.0	151,288.0	16,048.0	# 176
- 유색층 두께 (KS F 4419) : 1,627 * 8 <회> =13,016.0	13,016.0	128.0	12,768.0	120.0	# 177
소 계 :	182,024.0	1,800.0	164,056.0	16,168.0	
21. 장애인용 보도블럭					
○ 설계수량 : Xk=66,767 ea					
- 휨 강 도 (KS F 4419) : 21,126 * 8 <회> =169,008.0	169,008.0	1,672.0	151,288.0	16,048.0	# 176
- 비중및흡수율 (KS F 2519) : 7,443 * 8 <회> =59,544.0	59,544.0	584.0	58,384.0	576.0	# 168
- 유색층 두께 (KS F 4419) : 1,627 * 8 <회> =13,016.0	13,016.0	128.0	12,768.0	120.0	# 177
소 계 :	241,568.0	2,384.0	222,440.0	16,744.0	
22. 우수받이 뚜껑					
○ 설계수량 : Xk=831 ea					
- 겉모양,치수,두께 (KS D 4302) : 1,715 * 4 <회> =6,860.0	6,860.0	64.0	6,384.0	412.0	# 138
소 계 :	6,860.0	64.0	6,384.0	412.0	
23. 상하수용 맨홀뚜껑					
○ 설계수량 : Xk=329 ea					
- 정 하 중 (KS D 6021) : 50,365 * 3 <회> =151,095.0	151,095.0	1,494.0	145,002.0	4,599.0	# 139
소 계 :	151,095.0	1,494.0	145,002.0	4,599.0	
24. PC암거 본체					
○ 설계수량 : Xk=5,440 m					

산 출 근 거	합 계	재 료 비	노 무 비	경 비	비 고
- 압 축 강 도 (KS F 2422) : 5,265 * 32 <회> =168,480.0	168,480.0	1,664.0	162,688.0	4,128.0	# 160
- 지 지 력 (KS F 2422) : 354,017 * 32 <회> =11,328,544.0	11,328,544.0	112,160.0	11,105,344.0	111,040.0	# 161
소 계 :	11,497,024.0	113,824.0	11,268,032.0	115,168.0	
25. 조경식재지반 조성용흙					
○ 설계수량 : Xk=39,412 ㎥					
- 입 도 (KS F 2302) : 178,474 * 1 <회> =178,474.0	178,474.0	1,767.0	156,196.0	20,511.0	# 141
- 유 기 물 함 량 (KS F 2104) : 7,136 * 1 <회> =7,136.0	7,136.0	70.0	1,596.0	5,470.0	# 140
소 계 :	185,610.0	1,837.0	157,792.0	25,981.0	
전체 합계	369,174,341			369,174,341	

산 출 근 거	합 계	재 료 비	노 무 비	경 비	비 고
W821B00000 시험비 품질관리 활동비 /1월	3,432,679.0			3,432,679.0	#.190/28개월
1. 작업조건					
※ 품질관리자 인건비					
- 건설관리법 시행규칙 제41조 1항에 따라					
- 특급품질관리 대상공사:총공사비 1,000억이상 시험실규모 100㎡이상:특급 1명,중급 2명					
- 고급품질관리 대상공사:특급품질관리대상이 아닌 건설공사 시험실규모 50㎡이상:고급					
- 중급품질관리 대상공사:총공사비 100억이상 특급 및 고급품질관리대상이 아닌 건설공사					
- 초급품질관리 대상공사:품질시험을 수립하여야 하는 건설공사로서 중급품질관리대상공					
- 품질관리자 인건비는 시험관리인을 제외한 품질관리자의 인건비로 산출한다. 여기서 시					
중에서 최하위 등급자로 정하고, 시험관리인의 인건비는 간접노무비에 포함된 것으로					
※ 계약예규(예정가격 작성기준) 제2장 원가계산에 의한 예정가격 작성의 제3절 공사원가					
조건에 따라【경비】항목으로 계상.					
1) 중급품질관리원: LA11=1 인 * 146,887*22 일/월 =3,231,514.0	3,231,514.0			3,231,514.0	
2) 초급품질관리원: LA12=(1 인 -1 인)*124,000*22 일/월 =0.0					
소계	3,231,514.0			3,231,514.0	
2. 문서작성 및 관리비(품질관리자 인건비의 1%)					
경 비: LA13=3,231,514*1/100 =32,315.1	32,315.1			32,315.1	
소계	32,315.1			32,315.1	
3. 품질관련 교육훈련비(품질관리자 인건비의 1%)					
경 비: LA14=3,231,514*1/100 =32,315.1	32,315.1			32,315.1	
소계	32,315.1			32,315.1	
4. 품질검사비(품질시험비의 1%)					
경 비: LA15= 369,174,341*1/100/36 개월 =102,548.4	102,548.4			102,548.4	# 189
소계	102,548.4			102,548.4	
5. 기타비용(인건비+관리비+교육훈련비+검사비의 1%)					
경 비: 3,398,692.6*1/100 =33,986.9	33,986.9			33,986.9	
소계	33,986.9			33,986.9	
계	3,432,679.5			3,432,679.5	
전체 합계	3,432,679			3,432,679	

산 출 근 거	합 계	재 료 비	노 무 비	경 비	비 고
W821C00000 품질관리차량비 /1개월	433,509.0			433,509.0	#.191
./ 보험료 및 자동차세는 원가계산 제비율기준의 기타경비항목으로 산출됨.					
1. 차량비(포터 1ton)					
경 비 : 6,720,000 * 1476 * 10^-7 * 8 hr * 22 일/월 =174,569.4	174,569.4			174,569.4	
소 계 :	174,569.4			174,569.4	
2. 유류대(경 유)					
자 재 비 : 10 ℓ/일 * 1,070 * 22 일 * 1 월 =235,400.0	235,400.0	235,400.0			
잡 유(주연료의 10%) : 235,400 * 0.10 =23,540.0	23,540.0	23,540.0			
소 계 :	258,940.0	258,940.0			
전체 합계	433,509			433,509	

산 출 근 거	합 계	재 료 비	노 무 비	경 비	비 고
XGT00181 시공상세도작성 단순 /1매	121,466.0		121,466.0		#.192

◆ 시공상세도작성(단순)

◆ 시설물난이도별요율

	단순	보통	복잡
1억이하 :	1.31	1.46	1.61
2억이하 :	1.15	1.28	1.41
3억이하 :	1.06	1.18	1.30
5억이하 :	0.96	1.07	1.18
10억이하 :	0.85	0.94	1.03
20억이하 :	0.74	0.82	0.90
30억이하 :	0.68	0.76	0.84
50억이하 :	0.62	0.69	0.76
100억이하 :	0.54	0.60	0.66
200억이하 :	0.48	0.53	0.58
300억이하 :	0.44	0.49	0.54
500억이하 :	0.40	0.44	0.48
1000억이하 :	0.35	0.39	0.43
2000억이하 :	0.31	0.34	0.37
3000억이하 :	0.28	0.31	0.34
5000억이하 :	0.25	0.28	0.31

◆ 간단해당공종공사비(시설물난이도별요율적용)

B = 0.62-((0.62-0.54)/50)*(64.8-50)=0.60

1. 토공
 1) 흙깎기 : A101=810,887,849
 2) 흙쌓기 : A102=573,384,364
2. 도로포장공사
 1) L형측구및보차도경계석 : A103=403,658,494
 2) 도로경계석 : A104=471,002,284
 3) 단차경계석설치 : A105=23,850,308
3. 우수공사
 1) 토공사 : A106=525,194,158
4. 오수공사
 1) 토공사 : A107=3,529,479,927
5. 상수공사
 1) 토공사 : A108=146,288,662

=> 전체공사비 : A=6,483,746,046 = 6,483,746,046.00

1) 노무비(단순)

초급기술자: 0.24 * 160,096 * 1 <장> =38,423.0	38,423.0		38,423.0	
중급기능사: 0.49 * 169,477 * 1 <장> =83,043.7	83,043.7		83,043.7	
소 계 :	121,466.7		121,466.7	

◆ 시공상세도작성(단순) 도면매수

6,483,746,046 * 0.6 / 100 / 121,466.7 =320.27 <매>

전체 합계	121,466		121,466	

산 출 근 거	합 계	재 료 비	노 무 비	경 비	비 고
XGT00182 시공상세도작성 보통 /1매	189,041.0		189,041.0		#.193

◈ 시공상세도작성(보통)

◈ 시설물난이도별요율

	단순	보통	복잡
1억이하 :	1.31	1.46	1.61
2억이하 :	1.15	1.28	1.41
3억이하 :	1.06	1.18	1.30
5억이하 :	0.96	1.07	1.18
10억이하 :	0.85	0.94	1.03
20억이하 :	0.74	0.82	0.90
30억이하 :	0.68	0.76	0.84
50억이하 :	0.62	0.69	0.76
100억이하 :	0.54	0.60	0.66
200억이하 :	0.48	0.53	0.58
300억이하 :	0.44	0.49	0.54
500억이하 :	0.40	0.44	0.48
1000억이하 :	0.35	0.39	0.43
2000억이하 :	0.31	0.34	0.37
3000억이하 :	0.28	0.31	0.34
5000억이하 :	0.25	0.28	0.31

◈ 보통해당공종공사비(시설물난이도별요율 적용)

B = 0.94-((0.94-0.82)/10)*(16.3-10)=0.86

1. 공통공
 1) 현장관리비 : A201=0
2. 도로포장공
 1) 차도포장 : A202=466,543,159
 2) 차선도색 : A203=76,428,936
3. 우수공사
 1) 관로 : A204=899,418,896
4. 오수공사
 1) 관로 : A205=265,650,449
5. 상수공사
 1) 관로 : A206=423,622,627

=> 전체공사비 : A=2,131,664,067 = 2,131,664,067.00

◈ 시공상세도작성(보통)

1) 노무비(보통)

중급기술자: 0.34 <인> * 207,080 * 1 <장> =70,407.2	70,407.2		70,407.2	
중급기능사: 0.70 <인> * 169,477 * 1 <장> =118,633.9	118,633.9		118,633.9	
소 계 :	189,041.1		189,041.1	

◈ 시공상세도작성(보통) 도면매수

2,131,664,067 * 0.86 / 100 / 189,041.1 = 96.98 <매>

전체 합계	189,041		189,041	

산 출 근 거	합 계	재 료 비	노 무 비	경 비	비 고
XGT00183 시공상세도작성 복잡 /1매	290,151.0		290,151.0		#.194

◆ 시공상세도작성(복잡)

◆ 시설물난이도별요율

	단순	보통	복잡
1억이하 :	1.31	1.46	1.61
2억이하 :	1.15	1.28	1.41
3억이하 :	1.06	1.18	1.30
5억이하 :	0.96	1.07	1.18
10억이하 :	0.85	0.94	1.03
20억이하 :	0.74	0.82	0.90
30억이하 :	0.68	0.76	0.84
50억이하 :	0.62	0.69	0.76
100억이하 :	0.54	0.60	0.66
200억이하 :	0.48	0.53	0.58
300억이하 :	0.44	0.49	0.54
500억이하 :	0.40	0.44	0.48
1000억이하 :	0.35	0.39	0.43
2000억이하 :	0.31	0.34	0.37
3000억이하 :	0.28	0.31	0.34
5000억이하 :	0.25	0.28	0.31

◆ 복잡해당공종공사비(시설물난이도별요율적용)

B = 0.84-((0.84-0.76)/20)*(46-30)=0.78

1. 우수공
 1) 암거 : A301=2,120,695,231
2. 구조물공
 1) 교량 : A302=2,487,020,326

=> 전체공사비 : A=4,607,715,557 = 4,607,715,557.00

1) 노무비(복잡)

고급기술자: 0.20 <인> * 224,061 * 1 <장> =44,812.2	44,812.2		44,812.2	
중급기술자: 0.44 <인> * 207,080 * 1 <장> =91,115.2	91,115.2		91,115.2	
중급기능사: 0.91 <인> * 169,477 * 1 <장> =154,224.0	154,224.0		154,224.0	
소 계 :	290,151.4		290,151.4	

◆ 시공상세도작성(복잡) 도면매수

4,607,715,557 * 0.78 / 100 / 290,151.4 = 123.87 <매>

전체 합계	290,151		290,151	

산 출 근 거	합 계	재 료 비	노 무 비	경 비	비 고
XHR00120 셋앵커설치 셋앵커볼트,Φ5/8 × 125㎜ /1EA	13,947.0	894.0	13,053.0		#.195
<품셈 P-784 (건축1-2-5 앵커볼트설치)참고>					
1. 재료비					
앵커볼트 Φ5/8 × 125㎜ : 894 * 1 EA = 894.0	894.0	894.0			
소 계 :	894.0	894.0			
2. 설치비					
철 골 공 : 198,829 * 0.05 인 * 1 EA = 9,941.4	9,941.4		9,941.4		
특별인부 : 155,599 * 0.02 인 * 1 EA = 3,111.9	3,111.9		3,111.9		
소 계 :	13,053.3		13,053.3		
전체 합계	13,947	894	13,053		

산 출 근 거	합 계	재 료 비	노 무 비	경 비	비 고
XIC100001760 수평다발관 설치 판형다발관 Φ300형 /1m	14,936.0	4,305.0	10,631.0		#.196
♣ 표준품셈 16-2-4 P.E관 부설 및 접합 1. 밴드접합품 참조					
<주>					
① 본 품은 P.E관 직관길이 6m를 밴드(조임식)접합하는 방식에 적용하며 부설을포함한 것이다.					
② 관로의 터파기, 되메우기, 잔토처리 및 물푸기는 별도 계상한다.					
③ 공구손료 및 잡재료 비용은 별도 계상한다.					
④ 소운반은 포함되어 있다.					
1. 재료비					
1.05 m * 4,100 = 4,305.0	4,305.0	4,305.0			
소 계	4,305.0	4,305.0			
2. 노무비					
배관공(수도): 0.26 인 / 6 m * 180,219 = 7,809.4	7,809.4		7,809.4		
보통인부: 0.13 인 / 6 m * 130,264 = 2,822.3	2,822.3		2,822.3		
소 계	10,631.7		10,631.7		
전체 합계	14,936	4,305	10,631		

산 출 근 거	합 계	재 료 비	노 무 비	경 비	비 고
Y0195620501 말뚝이음밴드(D500mm) 상부(2EA/개소) /1개소	130,000.0	130,000.0			#.197
1. 말뚝이음밴드(D500)-말뚝길이 15m-30m					
재료비 : 1 <개소> * 130,000 = 130,000.0	130,000.0	130,000.0			
*말뚝이음밴드는 순수 자재비이며, 말뚝이음시공비는 ICP말뚝박기 단가산출에 반영					
소 계 :	130,000.0	130,000.0			
전체 합계	130,000	130,000			

산 출 근 거	합 계	재 료 비	노 무 비	경 비	비 고
Y0195620502 말뚝이음밴드(D500mm) 중부(2EA/개소) /1개소	120,000.0	120,000.0			#.198
1. 말뚝이음밴드(D500)-말뚝길이 30m이상					
재료비 : 1 <개소> * 120,000 = 120,000.0	120,000.0	120,000.0			
*말뚝이음밴드는 순수 자재비이며, 말뚝이음시공비는 ICP말뚝박기 단가산출에 반영					
소 계 :	120,000.0	120,000.0			
전체 합계	120,000	120,000			

산 출 근 거	합 계	재 료 비	노 무 비	경 비	비 고
Y0509020500 콘크리트말뚝 두부정리 D500mm /1본	22,614.0	815.0	20,088.0	1,711.0	#.199
1. 할 석 공 :					
노무비 : 0.054 <인> * 176,436 = 9,527.5	9,527.5		9,527.5		
2. 보통인부 :					
노무비 : 0.054 <인> * 130,264 = 7,034.2	7,034.2		7,034.2		
3. 굴삭기(0.2M3)					
재료비 : 6,933 * 0.089 <HR> = 617.0	617.0	617.0			
노무비 : 39,632 * 0.089 <HR> = 3,527.2	3,527.2		3,527.2		
경 비 : 12,464 * 0.089 <HR> = 1,109.2	1,109.2			1,109.2	
4. 재료비					
1. 그라인더날 (18cm) 재료비 : 0.005 <KG> * 38,000 = 190.0	190.0	190.0			
2. 철 선 (#8) 재료비 : 0.007 <KG> * 1,250 = 8.7	8.7	8.7			
5. 공구손료 및 경장비(그라인더등) 기계경비 (인력품의 3%계상) 경 비 : 20,088.9 * 0.03 = 602.6	602.6			602.6	
소 계 :	22,616.4	815.7	20,088.9	1,711.8	
전체 합계	22,614	815	20,088	1,711	

산 출 근 거	합 계	재 료 비	노 무 비	경 비	비 고
Y05090210501 ICP말뚝 두부보강 D500mm(형식 1) /1본	118,149.0	5,878.0	112,006.0	265.0	#.200
1. 철근자재비(별도)					
1) H13mm a = 0.012					
재료비 : 0.012 <TOM> * 685,850 = 8,230.20					
2) H32mm b = 0.264					
재료비 : 0.264 <TOM> * 711,970 = 187,960.08					
3) 고재대 c = 0.015					
재료비 : 0.015 <TOM> * -305,000 * 1000 = -4,575,000.00					
소 계 :					
2. 철근운반비(별도)					
재료비 : (0.012+0.264) <TON> * 0 = 0.00					
노무비 : (0.012+0.264) <TON> * 0 = 0.00					
경 비 : (0.012+0.264) <TON> * 11,706 = 3,230.86					
소 계 :					
3. 철근가공조립비(간단)					
재료비 : (0.012+0.264-0.015) <TON> * 21,946 = 5,727.9	5,727.9	5,727.9			No 54
노무비 : (0.012+0.264-0.015) <TON> * 416,967 = 108,828.3	108,828.3		108,828.3		No 54
경 비 : (0.012+0.264-0.015) <TON> * 0 = 0.0					No 54
소 계 :	114,556.2	5,727.9	108,828.3		
4. 두부보강철근 운반 및 근입비(기계90%+인력10%)					
1)기계-철근망 거치,운반 및 근입시간					
- (2분(거치)+3분(운반)+4분(근입)) = 9분 = 0.15 HR/본					
재료비 : (0.012+0.264-0.015) <TON> * 4,263 * 0.15 * 0.9 = 150.2	150.2	150.2			
노무비 : (0.012+0.264-0.015) <TON> * 34,740 * 0.15 * 0.9 = 1,224.0	1,224.0		1,224.0		
경 비 : (0.012+0.264-0.015) <TON> * 7,542 * 0.15 * 0.9 = 265.7	265.7			265.7	
2)인력					
- 보통인부 : 1.0 <인> * 130,264 * 0.15 * 0.1 = 1,953.9	1,953.9		1,953.9		
소 계 :	3,593.8	150.2	3,177.9	265.7	
계 :	118,150.0	5,878.1	112,006.2	265.7	
전체 합계	118,149	5,878	112,006	265	

산 출 근 거	합 계	재 료 비	노 무 비	경 비	비 고
Y0509030500 이물질방지시설 방지캡(D500mm) /1EA	1,100.0	1,050.0	50.0		#.201
1. 이물질 방지캡(D500용m)					
재료비 : 1 <EA> * 1,000 = 1,000.0	1,000.0	1,000.0			
2. 설 치 비-재료비의 5% 적용					
1,000 * 0.05 = 50.0	50.0		50.0		
3. 잡 재료비(결속선 등)-재료비의 5% 적용					
1,000 * 0.05 = 50.0	50.0	50.0			
소 계 :	1,100.0	1,050.0	50.0		
전체 합계	1,100	1,050	50		

산 출 근 거	합 계	재 료 비	노 무 비	경 비	비 고
Y0509040501 모래채움 /1m3	13,026.0		13,026.0		#.202
1. 모래자재비(별도)					
재료비 : 1.04 <M3> * 27,000 = 28,080.00					
소 계 :					
2. 모래채움비					
(인력되메우기 적용 : 보통인부 0.1인/M3 적용)					
보통인부 : 0.1 <인> * 130,264 = 13,026.4	13,026.4		13,026.4		
소 계 :	13,026.4		13,026.4		
계 :	13,026.4		13,026.4		
전체 합계	13,026		13,026		

산 출 근 거	합 계	재 료 비	노 무 비	경 비	비 고
Y0510022501 ICP 말뚝박기(기성말뚝-오거비트) D500mm, L=37.600m/본-연결수로교량1-ABUT	39,735.0	5,415.0	19,688.0	14,632.0	#.203

▣ 기성말뚝천공 - 2017년 품셈적용 5-4참조
▣ 케이싱 및 오거비트 사용조건

1. 장비조합
   파일천공전용장비(리더포함) : 100TON - 1대
   오거(AUGER)-케이싱 : 111.90KW - 1대
   발전기(오거구동용) : 450KW - 1대
   발전기(믹서플랜트 구동용) : 100KW - 1대
   발전기(용접용) : 50KW - 1대
   공기압축기(오거비트) : 21m/min - 1대
   공기압축기(해머비트) : 25.5m/min - 1대
   지게차(파일운반용) : 5TON - 1대
   굴삭기(배토처리용) : 0.2M3 - 1대
   공기압축기(모르타르주입) : 21m/min - 1대
   무한궤도 크레인(파일근입/운반) : 50TON - 1대

2. 천공방법
   전석층까지 AUGER천공과 동시에 CASING 회전압입후 천공

3. 천공 CYCLE TIME (공당 천공소요시간)

  -시공현황
   천공공수 : N1 = 0 <본>(단말뚝)
              N2 = 51 <본>(이음말뚝)

 - 지층별 천공길이
   토 사(점질토) : L1 = 1,433.1/(N1+N2) = 28.100 M/본
   토 사(사질토) : L2 = 428.4/(N1+N2) = 8.400 M/본
   풍 화 암 : L3 = 56.1/(N1+N2) = 1.100 M/본
   연 암 : L4 = 0/(N1+N2) = 0.000 M/본
   경 암 : L5 = 0/(N1+N2) = 0.000 M/본
      계 : ST = L1+L2+L3+L4+L5 = 37.600 M

   천공장 : SS = 1,917.6 <M>
   평균천공장 : LL = 1,917.6 / (N1 + N2) = 37.600 <M>

   T = (t1 + t2 + t3 + t4 + t5) / f (min/본)

   여기서 T : 말뚝1본당 작업소요시간(min/본)
         t1 : 말뚝1본당 준비시간(이동/위치잡기)(5min/본)
         t2 : 말뚝1본당 천공시간 t2=∑(L1 * a1)(min/본)
            L1=지층별 굴착연장, a1=지층별 굴착시간(m당)
         t3 : 말뚝1본당 말뚝근입/항타(min/본)
         t4 : 말뚝1본당 그라우팅 주입시간(min/본)
         t5 : 말뚝1본당 용접시간(min/본)
         f : 작업계수 0.8

 %% 시공현황
  말뚝1본당 준비시간(이동/위치잡기) : t1 = 5.0 <MIN/본>
  말뚝1본당 지층별 굴착시간(a1)-D500-600 :
   토 사(점질토) : a1 = 0.91 <분/m>
   토 사(사질토) : a2 = 1.18 <분/m>
   풍 화 암 : a3 = 4.99 <분/m>
   연 암 : a4 = 0.00 <분/m>
   경 암 : a5 = 0.00 <분/m>
  t2 = 28.1*0.91+8.4*1.18+1.1*4.99+0*0+0*0 = 40.972 분
  말뚝1본당 타격시간 : t3 = 8.0 <MIN/본>
   - 케이싱 미사용 시 (5min), 케이싱 사용 시 (8min)
  말뚝1본당 그라우트 주입시간 : t4 = 7.52 <MIN/본>(말뚝주면,30m이상)
   - D400~600 일때 (10m미만 2.0, 10~20m미만 4.0, 20~30m미만 6.0, 30m이상은 비율로
   - D700~800 일때 (10m미만 4.0, 10~20m미만 6.0, 20~30m미만 8.0, 30m이상은 비율로
  말뚝1본당 이음 용접시간 : t5 = 36.0 <MIN/본>
   (직경400MM일때 15분/본, 직경450MM일때 16분/본, 직경500MM일때 18분/본)
   (직경600MM일때 22분/본, 직경700MM일때 25분/본, 직경800MM일때 29분/본)
  작업계수 : f = 0.8 <MIN/본>
  말뚝1본당 시공시간 : T = (t1+t2+t3+t4+t5)/f = 121.87 <MIN/본>
  작업능력 : Q = 60 / T * LL = 18.512 <M/HR>

산 출 근 거	합 계	재 료 비	노 무 비	경 비	비 고
4. ICP말뚝AUGER천공 (Φ500mm)					
가. 기계 사용료					
1) 파일천공전용장비(100TON)					
경 비 : 50,472 / Q = 2,726.4	2,726.4			2,726.4	
노무비 : 39,632 / Q = 2,140.8	2,140.8		2,140.8		
재료비 : 25,702 / Q = 1,388.3	1,388.3	1,388.3			
2) Earth Auger(111.9kW)					
경 비 : 52,169 / Q = 2,818.1	2,818.1			2,818.1	
3) 발전기(오거구동용 450KW)					
경 비 : 19,248 / Q = 1,039.7	1,039.7			1,039.7	
노무비 : 27,401 / Q = 1,480.1	1,480.1		1,480.1		
재료비 : 97,909 / ((60/T2)*LL) = 1,778.1	1,778.1	1,778.1			
4) 공기압축기(21.0m3/min)					
경 비 : 6,912 / Q = 373.3	373.3			373.3	
노무비 : 27,401 / Q = 1,480.1	1,480.1		1,480.1		
재료비 : 36,690 / ((60/T2)*LL) = 666.3	666.3	666.3			
소 계	15,891.2	3,832.7	5,101.0	6,957.5	
나. 작업조(천공,강관삽입,그라우팅포함)					
보 링 공 : 1.0 <인> * 169,406 / 8 / Q = 1,143.8	1,143.8		1,143.8		
기계설비공 : 1.0 <인> * 175,669 / 8 / Q = 1,186.1	1,186.1		1,186.1		
특별인부 : 2.0 <인> * 155,599 / 8 / Q = 2,101.3	2,101.3		2,101.3		
보통인부 : 1.0 <인> * 130,264 / 8 / Q = 879.5	879.5		879.5		
용 접 공 : 1.5 <인> * 209,394 / 8 / Q = 2,120.8	2,120.8		2,120.8		
(말뚝이음이 있을경우 용접공 1.5인 적용)					
1) 부속장비의 경비-단말뚝(인력편성 노무비의 16%)					
(그라우팅 장비, 용접장비, 드롭해머 등)					
경 비 : LAa * 0.16 * 0 / 51 = 0.0					
2) 부속장비의 경비-이음말뚝(인력편성 노무비의 13%)					
(그라우팅 장비, 용접장비, 드롭해머 등)					
경 비 : LAa * 0.13 * 51 / 51 = 966.0	966.0			966.0	
3) 소모자재의 경비-단말뚝(인력편성 노무비의 28%)-케이싱 사용시					
(용접봉, 오거스크류, 오거헤드, 케이싱 등)					
경 비 : LAa * 0.28 * 0 / 51 = 0.0					
4) 소모자재의 경비-이음말뚝(인력편성 노무비의 30%)-케이싱 사용시					
(용접봉, 오거스크류, 오거헤드, 케이싱 등)					
경 비 : LAa * 0.30 * 51 / 51 = 2,229.4	2,229.4			2,229.4	
소 계	10,626.9		7,431.5	3,195.4	
5. 파일삽입및항타					
1) 크레인(무한궤도50TON) - 서비스크레인(단말뚝-0.3,이음말뚝-1.0적용)					
경 비 : 63,712 / Q * 1.0 = 3,441.6	3,441.6			3,441.6	
노무비 : 39,632 / Q * 1.0 = 2,140.8	2,140.8		2,140.8		
재료비 : 16,502 / Q * 1.0 = 891.4	891.4	891.4			
2) 지게차(5TON)					
경 비 : 6,169 / Q * 0.2 = 66.6	66.6			66.6	
노무비 : 39,632 / Q * 0.2 = 428.1	428.1		428.1		
재료비 : 8,949 / Q * 0.2 = 96.6	96.6	96.6			
3) 발전기(말뚝용접용 50KW)					
경 비 : 4,102 * 36 / 60 / LL = 65.4	65.4			65.4	
노무비 : 27,401 * 36 / 60 / LL = 437.2	437.2		437.2		
재료비 : 12,363 * 36 / 60 / LL = 197.2	197.2	197.2			
소 계	7,764.9	1,185.2	3,006.1	3,573.6	
6. 그라우팅기계사용료					
1) 발전기(믹서플랜트용 100KW)					
경 비 : 4,984 / Q = 269.2	269.2			269.2	
노무비 : 27,401 / Q = 1,480.1	1,480.1		1,480.1		
재료비 : 24,726 / ((60/t4)*LL) = 82.4	82.4	82.4			
소 계	1,831.7	82.4	1,480.1	269.2	
7. 이토처리비(굴착량의 35%)					
1) 1M당 이토량					
Qa = 3.14*(0.557+0.1)^2/4 * 0.35 = 0.1186 <M3/M>					
2) 백호우(0.2M3)					
경 비 : 12,464 / ((60 / (0.4*T))*LL) = 269.3	269.3			269.3	
노무비 : 39,632 / ((60 / (0.4*T))*LL) = 856.3	856.3		856.3		
재료비 : 6,933 / ((60 / (0.4*T))*LL) = 149.8	149.8	149.8			
소 계	1,275.4	149.8	856.3	269.3	
8. 장비조립및해체					
-조립 : 2.0일 ,해체 : 1.0일					
1) 작업조					
기계설치공: 1 <인> * 3.0 <일> * 175,669 / SS <M> = 274.8	274.8		274.8		
비 계 공 : 2 <인> * 3.0 <일> * 228,462 / SS <M> = 714.8	714.8		714.8		
용 접 공 : 1 <인> * 3.0 <일> * 209,394 / SS <M> = 327.5	327.5		327.5		

산 출 근 거	합 계	재 료 비	노 무 비	경 비	비 고
2) 크레인(무한궤도25TON)					
경 비 : 29,375 * 8 * 3.0 <일> / SS <Ⅲ> = 367.6	367.6			367.6	
노무비 : 39,632 * 8 * 3.0 <일> / SS <Ⅲ> = 496.0	496.0		496.0		
재료비 : 13,201 * 8 * 3.0 <일> / SS <Ⅲ> = 165.2	165.2	165.2			
소 계	2,345.9	165.2	1,813.1	367.6	
계	39,736.0	5,415.3	19,688.1	14,632.6	
전체 합계	39,735	5,415	19,688	14,632	

산 출 근 거	합 계	재 료 비	노 무 비	경 비	비 고
Y0510022502 ICP 말뚝박기(기성말뚝-오거비트) D500mm, L=41.800m/본-연결수로교량1-ABUT2	38,490.0	5,415.0	18,924.0	14,151.0	#.204

▣ 기성말뚝천공 - 2017년 품셈적용 5-4참조
▣ 케이싱 및 오거비트 사용조건

1. 장비조합
   파일천공전용장비(리더포함) : 100TON - 1대
   오거(AUGER)-케이싱 : 111.90KW - 1대
   발전기(오거구동용) : 450KW - 1대
   발전기(믹서플랜트 구동용) : 100KW - 1대
   발전기(용접용) : 50KW - 1대
   공기압축기(오거비트) : 21m/min - 1대
   공기압축기(해머비트) : 25.5m/min - 1대
   지게차(파일운반용) : 5TON - 1대
   굴삭기(배토처리용) : 0.2M3 - 1대
   공기압축기(모르타르주입) : 21m/min - 1대
   무한궤도 크레인(파일근입/운반) : 50TON - 1대

2. 천공방법
   전석층까지 AUGER천공과 동시에 CASING 회전압입후 천공

3. 천공 CYCLE TIME (공당 천공소요시간)

  -시공현황
   천공공수 : N1 = 0 <본>(단말뚝)
              N2 = 51 <본>(이음말뚝)

 - 지층별 천공길이
   토 사(점질토) : L1 = 1,101.6/(N1+N2) = 21.600 M/본
   토 사(사질토) : L2 = 974.1/(N1+N2) = 19.100 M/본
   풍 화 암 : L3 = 56.1/(N1+N2) = 1.100 M/본
   연 암 : L4 = 0/(N1+N2) = 0.000 M/본
   경 암 : L5 = 0/(N1+N2) = 0.000 M/본
      계 : ST = L1+L2+L3+L4+L5 = 41.800 M

   천공장 : SS = 2,131.8 <M>
   평균천공장 : LL = 2,131.8 / (N1 + N2) = 41.800 <M>

   T = (t1 + t2 + t3 + t4 + t5) / f (min/본)

   여기서 T : 말뚝1본당 작업소요시간(min/본)
         t1 : 말뚝1본당 준비시간(이동/위치잡기)(5min/본)
         t2 : 말뚝1본당 천공시간 t2=∑(L1 * a1)(min/본)
            L1=지층별 굴착연장, a1=지층별 굴착시간(m당)
         t3 : 말뚝1본당 말뚝근입/항타(min/본)
         t4 : 말뚝1본당 그라우팅 주입시간(min/본)
         t5 : 말뚝1본당 용접시간(min/본)
         f : 작업계수 0.8

 %% 시공현황
  말뚝1본당 준비시간(이동/위치잡기) : t1 = 5.0 <MIN/본>
  말뚝1본당 지층별 굴착시간(a1)-D500-600 :
   토 사(점질토) : a1 = 0.91 <분/m>
   토 사(사질토) : a2 = 1.18 <분/m>
   풍 화 암 : a3 = 4.99 <분/m>
   연 암 : a4 = 0.00 <분/m>
   경 암 : a5 = 0.00 <분/m>
  t2 = 21.6*0.91+19.1*1.18+1.1*4.99+0*0+0*0 = 47.683 분
  말뚝1본당 타격시간 : t3 = 8.0 <MIN/본>
   - 케이싱 미사용 시 (5min), 케이싱 사용 시 (8min)
  말뚝1본당 그라우트 주입시간 : t4 = 8.36 <MIN/본>(말뚝주면,30m이상)
   - D400~600 일때 (10m미만 2.0, 10~20m미만 4.0, 20~30m미만 6.0, 30m이상은 비율로
   - D700~800 일때 (10m미만 4.0, 10~20m미만 6.0, 20~30m미만 8.0, 30m이상은 비율로
  말뚝1본당 이음 용접시간 : t5 = 36.0 <MIN/본>
   (직경400MM일때 15분/본, 직경450MM일때 16분/본, 직경500MM일때 18분/본)
   (직경600MM일때 22분/본, 직경700MM일때 25분/본, 직경800MM일때 29분/본)
  작업계수 : f = 0.8 <MIN/본>
  말뚝1본당 시공시간 : T = (t1+t2+t3+t4+t5)/f = 131.30 <MIN/본>
  작업능력 : Q = 60 / T * LL = 19.101 <M/HR>

산 출 근 거	합 계	재 료 비	노 무 비	경 비	비 고
4. ICP말뚝AUGER천공 (Φ500mm)					
가. 기계 사용료					
1) 파일천공전용장비(100TON)					
경 비 : 50,472 / Q = 2,642.3	2,642.3			2,642.3	
노무비 : 39,632 / Q = 2,074.8	2,074.8		2,074.8		
재료비 : 25,702 / Q = 1,345.5	1,345.5	1,345.5			
2) Earth Auger(111.9kW)					
경 비 : 52,169 / Q = 2,731.2	2,731.2			2,731.2	
3) 발전기(오거구동용 450KW)					
경 비 : 19,248 / Q = 1,007.6	1,007.6			1,007.6	
노무비 : 27,401 / Q = 1,434.5	1,434.5		1,434.5		
재료비 : 97,909 / ((60/T2)*LL) = 1,861.4	1,861.4	1,861.4			
4) 공기압축기(21.0m3/min)					
경 비 : 6,912 / Q = 361.8	361.8			361.8	
노무비 : 27,401 / Q = 1,434.5	1,434.5		1,434.5		
재료비 : 36,690 / ((60/T2)*LL) = 697.5	697.5	697.5			
소 계	15,591.1	3,904.4	4,943.8	6,742.9	
나. 작업조(천공,강관삽입,그라우팅포함)					
보 링 공 : 1.0 <인> * 169,406 / 8 / Q = 1,108.6	1,108.6		1,108.6		
기계설비공 : 1.0 <인> * 175,669 / 8 / Q = 1,149.6	1,149.6		1,149.6		
특별인부 : 2.0 <인> * 155,599 / 8 / Q = 2,036.5	2,036.5		2,036.5		
보통인부 : 1.0 <인> * 130,264 / 8 / Q = 852.4	852.4		852.4		
용 접 공 : 1.5 <인> * 209,394 / 8 / Q = 2,055.4	2,055.4		2,055.4		
(말뚝이음이 있을경우 용접공 1.5인 적용)					
1) 부속장비의 경비-단말뚝(인력편성 노무비의 16%)					
(그라우팅 장비, 용접장비, 드롭해머 등)					
경 비 : LAa * 0.16 * 0 / 51 = 0.0					
2) 부속장비의 경비-이음말뚝(인력편성 노무비의 13%)					
(그라우팅 장비, 용접장비, 드롭해머 등)					
경 비 : LAa * 0.13 * 51 / 51 = 936.3	936.3			936.3	
3) 소모자재의 경비-단말뚝(인력편성 노무비의 28%)-케이싱 사용시					
(용접봉, 오거스크류, 오거헤드, 케이싱 등)					
경 비 : LAa * 0.28 * 0 / 51 = 0.0					
4) 소모자재의 경비-이음말뚝(인력편성 노무비의 30%)-케이싱 사용시					
(용접봉, 오거스크류, 오거헤드, 케이싱 등)					
경 비 : LAa * 0.30 * 51 / 51 = 2,160.7	2,160.7			2,160.7	
소 계	10,299.5		7,202.5	3,097.0	
5. 파일삽입및항타					
1) 크레인(무한궤도50TON) - 서비스크레인(단말뚝-0.3,이음말뚝-1.0적용)					
경 비 : 63,712 / Q * 1.0 = 3,335.5	3,335.5			3,335.5	
노무비 : 39,632 / Q * 1.0 = 2,074.8	2,074.8		2,074.8		
재료비 : 16,502 / Q * 1.0 = 863.9	863.9	863.9			
2) 지게차(5TON)					
경 비 : 6,169 / Q * 0.2 = 64.5	64.5			64.5	
노무비 : 39,632 / Q * 0.2 = 414.9	414.9		414.9		
재료비 : 8,949 / Q * 0.2 = 93.7	93.7	93.7			
3) 발전기(말뚝용접용 50KW)					
경 비 : 4,102 * 36 / 60 / LL = 58.8	58.8			58.8	
노무비 : 27,401 * 36 / 60 / LL = 393.3	393.3		393.3		
재료비 : 12,363 * 36 / 60 / LL = 177.4	177.4	177.4			
소 계	7,476.8	1,135.0	2,883.0	3,458.8	
6. 그라우팅기계사용료					
1) 발전기(믹서플랜트용 100KW)					
경 비 : 4,984 / Q = 260.9	260.9			260.9	
노무비 : 27,401 / Q = 1,434.5	1,434.5		1,434.5		
재료비 : 24,726 / ((60/t4)*LL) = 82.4	82.4	82.4			
소 계	1,777.8	82.4	1,434.5	260.9	
7. 이토처리비(굴착량의 35%)					
1) 1M당 이토량					
Qa = 3.14*(0.557+0.1)^2/4 * 0.35 = 0.1186 <M3/M>					
2) 백호우(0.2M3)					
경 비 : 12,464 / ((60 / (0.4*T))*LL) = 261.0	261.0			261.0	
노무비 : 39,632 / ((60 / (0.4*T))*LL) = 829.9	829.9		829.9		
재료비 : 6,933 / ((60 / (0.4*T))*LL) = 145.1	145.1	145.1			
소 계	1,236.0	145.1	829.9	261.0	
8. 장비조립및해체					
-조립 : 2.0일 ,해체 : 1.0일					
1) 작업조					
기계설치공: 1 <인> * 3.0 <일> * 175,669 / SS <M> = 247.2	247.2		247.2		
비 계 공 : 2 <인> * 3.0 <일> * 228,462 / SS <M> = 643.0	643.0		643.0		
용 접 공 : 1 <인> * 3.0 <일> * 209,394 / SS <M> = 294.6	294.6		294.6		

산 출 근 거	합 계	재 료 비	노 무 비	경 비	비 고
2) 크레인(무한궤도25TON)					
경 비 : 29,375 * 8 * 3.0 <일> / SS <Ⅲ> = 330.7	330.7			330.7	
노무비 : 39,632 * 8 * 3.0 <일> / SS <Ⅲ> = 446.1	446.1		446.1		
재료비 : 13,201 * 8 * 3.0 <일> / SS <Ⅲ> = 148.6	148.6	148.6			
소 계	2,110.2	148.6	1,630.9	330.7	
계	38,491.4	5,415.5	18,924.6	14,151.3	
전체 합계	38,490	5,415	18,924	14,151	

산 출 근 거	합 계	재 료 비	노 무 비	경 비	비 고
Y11329090 동재하시험 /1회	900,000.0			900,000.0	#.205
<견적서 참조>					
경 비 : 900,000 <원/회> * 1.0 <회> = 900,000.0	900,000.0			900,000.0	
소 계 :	900,000.0			900,000.0	
전체 합계	900,000			900,000	

산 출 근 거	합 계	재 료 비	노 무 비	경 비	비 고
Y11329091 정재하시험 /1회	4,500,000.0			4,500,000.0	#.206
<견적서 참조>					
경 비 : 4,500,000 <원/회> * 1.0 <회> = 4,500,000.0	4,500,000.0			4,500,000.0	
소 계 :	4,500,000.0			4,500,000.0	
전체 합계	4,500,000			4,500,000	

산 출 근 거	합 계	재 료 비	노 무 비	경 비	비 고
Y11329092 수평재하시험 /1회	2,500,000.0			2,500,000.0	#.207
<견적서 참조>					
경 비 : 2,500,000 <원/회> * 1.0 <회> = 2,500,000.0	2,500,000.0			2,500,000.0	
소 계 :	2,500,000.0			2,500,000.0	
전체 합계	2,500,000			2,500,000	

산 출 근 거	합 계	재 료 비	노 무 비	경 비	비 고
Y203B0002 유공관 D = 100mm /1M	3,761.0	2,502.0	1,259.0		#.208
1. 유공관(THP Φ150 m/m)					
재 료 비 1.03 M * 2,430 =2,502.9	2,502.9	2,502.9			
배 관 공 0.015 인 * 180,219 * 1/4 =675.8	675.8		675.8		
특별인부 0.015 인 * 155,599 *1/4 =583.4	583.4		583.4		
소 계	3,762.1	2,502.9	1,259.2		
전체 합계	3,761	2,502	1,259		

산 출 근 거	합 계	재 료 비	노 무 비	경 비	비 고
Y203B011 부직포설치 필터매트 /1M2	2,270.0	2,088.0	182.0		#.209
1. 부직포					
재 료 비 : 1.0 <M2> * 1.05 * 1,950 =2,047.5	2,047.5	2,047.5			
소 계 :	2,047.5	2,047.5			
2. 잡재료비 (주재료비의 2%)					
재 료 비 : 2,047.5 * 0.02 =40.9	40.9	40.9			
소 계 :	40.9	40.9			
3. 설치비					
특별인부 : 0.09 인/㎡ * 130,264/100 ㎡ =117.2	117.2		117.2		
보통인부 : 0.05 인/㎡ * 130,264/100 ㎡ =65.1	65.1		65.1		
소 계 :	182.3		182.3		
계 :	2,270.7	2,088.4	182.3		
전체 합계	2,270	2,088	182		

산 출 근 거	합 계	재 료 비	노 무 비	경 비	비 고
Y203B012 부직포설치 유공관용 /1M2	1,360.0	1,178.0	182.0		#.210
1. 부직포					
재 료 비 : 1.0 <M2> * 1.05 * 1,100 =1,155.0	1,155.0	1,155.0			
소 계 :	1,155.0	1,155.0			
2. 잡재료비 (주재료비의 2%)					
재 료 비 : 1,155 * 0.02 =23.1	23.1	23.1			
소 계 :	23.1	23.1			
3. 설치비					
특별인부 : 0.09 인/㎡ * 130,264/100 ㎡ =117.2	117.2		117.2		
보통인부 : 0.05 인/㎡ * 130,264/100 ㎡ =65.1	65.1		65.1		
소 계 :	182.3		182.3		
계 :	1,360.4	1,178.1	182.3		
전체 합계	1,360	1,178	182		

산 출 근 거	합 계	재 료 비	노 무 비	경 비	비 고
Y207M20 다웰바 설치 (D25,L=600㎜) /1EA	24,404.0	8,374.0	16,030.0		#.211
1.철근자재비(D25 L=600㎜): 별 산					
2.철근가공조립(간단): 별 산					
3.STEEL PIPE(φ60㎜)					
0.3 m *1,945= 583.5	583.5	583.5			
4.탄성고무받침(고무판:150x150x5.0㎜)					
0.15*0.15=0.0225 ㎡/EA					
0.0225 ㎡/EA *28,892.779= 650.0	650.0	650.0			
5.FILLING(아스팔트충진제)					
0.001 ㎥ *1100 ㎏/㎥ =1.1 ㎏					
1.10 ㎏ *1.02*1,700,000 /1000= 1,907.4	1,907.4	1,907.4			
6.타르지(5겹)					
(0.4*0.3)-(0.15*0.5)=0.097 ㎡/EA					
0.097 ㎡/EA *10,000= 970.0	970.0	970.0			
6 충진재					
1.1 ㎏ *3,800*1.02= 4,263.6	4,263.6	4,263.6			
7.설 치 비					
작업반장: 0.1 인 *159,003 = 15,900.3	15,900.3		15,900.3		
보통인부: 0.001 인 *130,264 = 130.2	130.2		130.2		
계	24,405.0	8,374.5	16,030.5		
전체 합계	24,404	8,374	16,030		

산 출 근 거	합 계	재 료 비	노 무 비	경 비	비 고
Y302F7051 ICP 말뚝 자재비 D500mm, L=37.8M/본 /1m	81,825.0	81,825.0			#.212
※ 견적서참조					
1. ICP 말뚝 자재비 : 현장도착도 ICP 말뚝(D500mm, L=37.8M/본) : 3,093,000 / 37.8 m = 81,825.3	81,825.3	81,825.3			
계	81,825.3	81,825.3			
전체 합계	81,825	81,825			

산 출 근 거	합 계	재 료 비	노 무 비	경 비	비 고
Y302F7052 ICP 말뚝 자재비 D500mm, L=42.0M/본 /1m	80,428.0	80,428.0			#.213
※ 견적서참조					
1. ICP 말뚝 자재비 : 현장도착도 ICP 말뚝(D500mm, L=42M/본) : 3,378,000 / 42 m = 80,428.5	80,428.5	80,428.5			
계	80,428.5	80,428.5			
전체 합계	80,428	80,428			

산 출 근 거	합 계	재 료 비	노 무 비	경 비	비 고
Y309A00 슬래브양생 /1M2	570.0	39.0	521.0	10.0	#.214
1. 양생제					
1 ℓ당 6~9 ㎡					
0.12 * 333 = 39.9	39.9	39.9			
2. 인 부: 0.004 * 130,264 = 521.0	521.0		521.0		
3. 기구손료(인건비의 2 %)					
521 * 0.02 % =10.4	10.4			10.4	
합 계:	571.3	39.9	521.0	10.4	
전체 합계	570	39	521	10	

산 출 근 거	합 계	재 료 비	노 무 비	경 비	비 고
Y32400000 점검용계단 P.C블럭,400×300×235 /1m	119,735.0	37,101.0	78,775.0	3,859.0	#.215
< 계 단 >					
1. P.C 블 럭 (400×300×235)					
재 료 비 : 7.50 EA * 1.04 * 2,631 = 20,521.8	20,521.8	20,521.8			
소 계	20,521.8	20,521.8			
2. 설 치 비					
조 적 공 : 0.094 인 * 0.9 ㎡/m * 192,633 = 16,296.7	16,296.7		16,296.7		
보통인부 : 0.110 인 * 0.9 ㎡/m * 130,264 = 12,896.1	12,896.1		12,896.1		
소 계	29,192.8		29,192.8		
3. 기초 콘크리트					
경 비 : 1.295 ㎥/m * 2,835 = 3,671.3	3,671.3			3,671.3	No 44
노 무 비 : 1.295 ㎥/m * 14,869 = 19,255.3	19,255.3		19,255.3		No 44
재 료 비 : 1.295 ㎥/m * 2,835 = 3,671.3	3,671.3	3,671.3			No 44
소 계	26,597.9	3,671.3	19,255.3	3,671.3	
4. 거 푸 집 (합판6회)					
노 무 비 : 1.246 ㎡/m * 20,932 = 26,081.2	26,081.2		26,081.2		No 47
재 료 비 : 1.246 ㎡/m * 8,971 = 11,177.8	11,177.8	11,177.8			No 47
경 비 : 1.246 ㎡/m * 0 = 0.0					No 47
소 계	37,259.0	11,177.8	26,081.2		
계	113,571.5	35,370.9	74,529.3	3,671.3	
< 기초 및 상단 >					
5. 기초 콘크리트타설 (무근)					
경 비 : 0.342 ㎥ * 7,498 * 1 개소 / 13.645 M = 187.9	187.9			187.9	No 44
노 무 비 : 0.342 ㎥ * 14,869 * 1 개소 / 13.645 M = 372.6	372.6		372.6		No 44
재 료 비 : 0.342 ㎥ * 2,835 * 1 개소 / 13.645 M = 71.0	71.0	71.0			No 44
소 계	631.5	71.0	372.6	187.9	
6. 거 푸 집 (합판6회)					
경 비 : 2.525 ㎡ * 0 * 1 개소 / 13.645 M = 0.0					No 47
노 무 비 : 2.525 ㎡ * 20,932 * 1 개소 / 13.645 M = 3,873.4	3,873.4		3,873.4		No 47
재 료 비 : 2.525 ㎡ * 8,971 * 1 개소 / 13.645 M = 1,660.0	1,660.0	1,660.0			No 47
소 계	5,533.4	1,660.0	3,873.4		
계	6,164.9	1,731.0	4,246.0	187.9	
전체 합계	119,735	37,101	78,775	3,859	

산 출 근 거	합 계	재 료 비	노 무 비	경 비	비 고
Y330A0005 COVER PLATE 난간용 /1ea	169,742.0	68,136.0	101,441.0	165.0	#.216
1. 재 료 비					
% COVER PLATE 중량 : A = 1.0 * 0.8 * 0.003 * 7930 = 19.032 kg					
1) 스텐레스(PL 2.830×0.60m,3t) : 19.032 kg * 1.10 * 2,750,000 / 1000 = 57,571.8	57,571.8	57,571.8			
2) 셋트앵카(M10×70mm) : 12 ea * 1.03 * 645 = 7,972.2	7,972.2	7,972.2			
3) 고 재 재(스텐레스) : 19.032 kg * 0.10 * -1,250 = -2,379.0	-2,379.0	-2,379.0			
소 계	63,165.0	63,165.0			
2. 제작 및 설치비 (간단)					
재 료 비 : 19.032 kg * 261,226 / 1000 = 4,971.6	4,971.6	4,971.6			No 145
노 무 비 : 19.032 kg * 5,330,039 / 1000 = 101,441.3	101,441.3		101,441.3		No 145
경 비 : 19.032 kg * 8,682 / 1000 = 165.2	165.2			165.2	No 145
소 계	106,578.1	4,971.6	101,441.3	165.2	
계	169,743.1	68,136.6	101,441.3	165.2	
전체 합계	169,742	68,136	101,441	165	

산 출 근 거	합 계	재 료 비	노 무 비	경 비	비 고
Y330B0010 COVER PLATE 보도용 /1ea	349,754.0	135,085.0	214,320.0	349.0	#.217
1. 재 료 비					
% COVER PLATE 중량 : A = 2.817 * 0.60 * 0.003 * 7930 = 40.210 kg					
1) 스텐레스(PL 2.817×0.60m,3t) : 40.21 kg * 1.10 * 2,750,000 / 1000 = 121,635.2	121,635.2	121,635.2			
2) 셋트앵카(M10×70mm) : 12 ea * 1.03 * 645 = 7,972.2	7,972.2	7,972.2			
3) 고 재 재(스텐레스) : 40.21 kg * 0.10 * -1,250 = -5,026.2	-5,026.2	-5,026.2			
소 계	124,581.2	124,581.2			
2. 제작 및 설치비 (간단)					
재 료 비 : 40.21 kg * 261,226 / 1000 = 10,503.8	10,503.8	10,503.8			No 145
노 무 비 : 40.21 kg * 5,330,039 / 1000 = 214,320.8	214,320.8		214,320.8		No 145
경 비 : 40.21 kg * 8,682 / 1000 = 349.1	349.1			349.1	No 145
소 계	225,173.7	10,503.8	214,320.8	349.1	
계	349,754.9	135,085.0	214,320.8	349.1	
전체 합계	349,754	135,085	214,320	349	

산 출 근 거	합 계	재 료 비	노 무 비	경 비	비 고
YCAD81001N00 교량정기안전점검비 /1식	16,411,446.0			16,411,446.0	#.218
※건설교통부 고시 제2009-506호 건설기술관리법 시행령 제46조의 4 제7항의 규정에 의한 건설공사 안전점검 대가산정기준 적용 - 초기점검 및 정기점검					
1.초기점검					
5,470,482 * 1 식 =5,470,482.0	5,470,482.0			5,470,482.0	# 219
2.정기점검					
10,940,964 * 1 식 =10,940,964.0	10,940,964.0			10,940,964.0	# 220
소 계	16,411,446.0			16,411,446.0	
전체 합계	16,411,446			16,411,446	

산 출 근 거	합 계	재 료 비	노 무 비	경 비	비 고
YCAD81001N10 정기안전점검비 초기점검 /1식	5,470,482.0			5,470,482.0	#.219
※건설교통부 고시 제2009-506호 건설기술관리법 시행령 제46조의 4 제7항의 규정에 의한 건설공사 안전점검 대가산정기준 적용 - 초기 안전점검비					
1. 교 량					
- 100 M : 0.22% - 300 M : 0.09% - 500 M : 0.06% - 1000 M : 0.03% - 2000 M : 0.02% ----------					
계:					
- 연결교량1(L = X=56 M)					
경 비: 2,486,582,906 * 0.0022 =5,470,482.3	5,470,482.3			5,470,482.3	
계:	5,470,482.3			5,470,482.3	
전체 합계	5,470,482			5,470,482	

산 출 근 거	합 계	재 료 비	노 무 비	경 비	비 고
YCAD81001N20 정기안전점검비 정기점검 /1식	10,940,964.0			10,940,964.0	#.220
※건설교통부 고시 제2009-506호 건설기술관리법 시행령 제46조의 4 제7항의 규정에 의한 건설공사 안전점검 대가산정기준 적용 - 정기 안전점검비					
1. 교 량					
- 100 M : 0.44% - 300 M : 0.20% - 500 M : 0.14% - 1000 M : 0.08% - 2000 M : 0.06% ----------					
계:					
- 연결수로 교량1 (L = X=56 M)					
경 비: 2,486,582,906 * 0.0044 =10,940,964.7	10,940,964.7			10,940,964.7	
계:	10,940,964.7			10,940,964.7	
계:					
전체 합계	10,940,964			10,940,964	

산 출 근 거	합 계	재 료 비	노 무 비	경 비	비 고
YD01922 교면방수 /1m2	28,000.0			28,000.0	#.221
1. 교면방수					
방수 : 1.0 <m2> * 28,000 = 28,000.0	28,000.0			28,000.0	
소 계	28,000.0			28,000.0	
전체 합계	28,000			28,000	

산 출 근 거	합 계	재 료 비	노 무 비	경 비	비 고
ZD90301 초기우수처리시설 408m3/hr /1식	262,297,000.0	144,884,033.0	80,164,166.0	37,248,801.0	#.222
1. 초기우수처리시설(견적서참조)					
재료비 : 144,884,033 * 1 식 =144,884,033.0	144,884,033.0	144,884,033.0			
노무비 : 80,164,166 * 1 식 =80,164,166.0	80,164,166.0		80,164,166.0		
경 비 : 37,248,801 * 1 식 =37,248,801.0	37,248,801.0			37,248,801.0	
소 계 :	262,297,000.0	144,884,033.0	80,164,166.0	37,248,801.0	
전체 합계	262,297,000	144,884,033	80,164,166	37,248,801	

산 출 근 거	합 계	재 료 비	노 무 비	경 비	비 고
ZZCAC1100000 중기운반비 /1식	10,758,857.0	1,197,167.0	5,997,652.0	3,564,038.0	#.223

⊙중기운반 수량 산출

중기명 : 규 격 : 대수: 운반장비		
불도우져 무한(19T)	2	20T트레일러
불도우져 무한(32T)	1	30T트레일러
습지불도우져 (13T)	1	20T트레일러
백호우 0.2(M3)	1	20T트레일러
백호우 0.6(M3)	1	20T트레일러
백호우 0.7(M3)	1	20T트레일러
백호우 1.0(M3)	1	20T트레일러
백호우 0.6(M3)	1	자주식
로우더 타이어(0.57)	1	자주식
로우더 타이어(1.72)	1	자주식
로우더 타이어(2.29)	1	자주식
로우더 타이어(2.87)	1	자주식
덤프트럭 2.5T	0	자주식
덤프트럭 15.0T	0	자주식
덤프트럭 24.0T	10	자주식
로울러		
매캐덤10-12T(자주식)	1	20T트레일러
탠 덤 5-8T(자주식)	1	20T트레일러
진 동 0.7T (자주식)	1	20T트레일러
진 동 10T (자주식)	1	20T트레일러
진 동 12T (자주식)	1	20T트레일러
타이어 8-15T(자주식)	1	자주식
타이어15-25T(자주식)	1	자주식
크레인		
무한궤도 25T	1	20T트레일러
무한궤도 40T	1	40T트레일러
무한궤도 50T	1	40T트레일러
무한궤도 70T	1	40T트레일러
타 이 어 10T(자주식)	1	자주식
타 이 어 15T(자주식)	1	자주식
타 이 어 20T(자주식)	1	자주식
타 이 어 25T(자주식)	1	자주식
타 이 어 30T(자주식)	1	자주식
타 이 어 35T(자주식)	1	자주식
타 이 어 40T(자주식)	1	자주식
타 이 어 50T(자주식)	1	자주식
트 럭 3T(자주식)	1	자주식
트 럭 5T(자주식)	2	자주식
트 럭 10T(자주식)	1	자주식
트 럭 15T(자주식)	1	자주식
트 럭 18T(자주식)	1	자주식
리프트트럭(지게차)5T	1	자주식
아스팔트뷰우터 3800L	1	자주식
콘크리트펌프차 80M3/hr	8	자주식
물탱크 5500L	1	자주식
물탱크 16000L	1	자주식
라인마아커 10KM/hr	1	자주식
진동파일해머	4	30T트레일러
공기압축기 , 발전기 , 진동기 등	5	20T트레일러

⊙중기운반거리:

L = 20.00 KM
시청 ----------→ 현장중심

산 출 근 거	합 계	재 료 비	노 무 비	경 비	비 고
1. 트레일러운반 (20TON)					
Q = 19 대					
T1 = 20 , T2 = L/40*2*60=60.00					
T3 = 20 , T4 = 0.42					
CM = T1 + T2 + T3 + T4 = 100.42 MIN					
To = T2/CM=0.60					
N = 60 * 0.9 / CM = 0.54 회/HR					
재료비: 26,283 / N * 2 회 * To / CM * Q =11,050.8	11,050.8	11,050.8			
노무비: 39,632 / N * 2 회 * Q =2,788,918.5	2,788,918.5		2,788,918.5		
경 비: 15,667 / N * 2 회 * Q =1,102,492.5	1,102,492.5			1,102,492.5	
소 계	3,902,461.8	11,050.8	2,788,918.5	1,102,492.5	
2. 트레일러운반 (30TON)					
Q = 5 대					
T1 = 20 , T2 = L/40*2*60=60.00					
T3 = 20 , T4 = 0.42					
CM = T1 + T2 + T3 + T4 = 100.42 MIN					
To = T2/CM=0.60					
N = 60 * 0.9 / CM = 0.54 회/HR					
재료비: 27,398 / N * 2 회 * To / CM * Q =3,031.4	3,031.4	3,031.4			
노무비: 39,632 / N * 2 회 * Q =733,925.9	733,925.9		733,925.9		
경 비: 21,111 / N * 2 회 * Q =390,944.4	390,944.4			390,944.4	
소 계	1,127,901.7	3,031.4	733,925.9	390,944.4	
3. 트레일러운반 (40TON)					
Q = 3 대					
T1 = 20 , T2 = L/40*2*60=60.00					
T3 = 20 , T4 = 0.42					
CM = T1 + T2 + T3 + T4 = 100.42 MIN					
T0 = T2/CM					
N = 60 * 0.9 / CM = 0.54 회/HR					
재료비 : 32,655 / N * 2 회 * To / CM * Q =2,167.8	2,167.8	2,167.8			
노무비 : 39,632 / N * 2 회 * Q =440,355.5	440,355.5		440,355.5		
경 비 : 27,852 / N * 2 회 * Q =309,466.6	309,466.6			309,466.6	
소 계	751,989.9	2,167.8	440,355.5	309,466.6	
4. 자주식운반					

산 출 근 거	합 계	재 료 비	노 무 비	경 비	비 고
1) 물탱크 (5500L)					
57,330 * T2 / 60 * 1 대 =57,330.0	57,330.0	13,855.0	34,740.0	8,735.0	
2) 물탱크 (16000L)					
70,712 * T2 / 60 * 1 대 =70,712.0	70,712.0	19,218.0	34,740.0	16,754.0	
3) 아스팔트디스트리뷰다 (3800L)					
69,247 * T2 / 60 * 1 대 =69,247.0	69,247.0	15,614.0	39,632.0	14,001.0	
4) 타이어크레인 (10TON)					
71,882 * T2 / 60 * 1 대 =71,882.0	71,882.0	6,053.0	39,632.0	26,197.0	
5) 타이어크레인 (20TON)					
96,343 * T2 / 60 * 1 대 =96,343.0	96,343.0	8,601.0	39,632.0	48,110.0	
6) 타이어크레인 (25TON)					
98,993 * T2 / 60 * 1 대 =98,993.0	98,993.0	9,716.0	39,632.0	49,645.0	
7) 타이어크레인 (30TON)					
100,120 * T2 / 60 * 1 대 =100,120.0	100,120.0	12,265.0	39,632.0	48,223.0	
8) 타이어크레인 (35TON)					
103,249 * T2 / 60 * 1 대 =103,249.0	103,249.0	12,265.0	39,632.0	51,352.0	
9) 타이어크레인 (40TON)					
114,810 * T2 / 60 * 1 대 =114,810.0	114,810.0	15,293.0	39,632.0	59,885.0	
10) 타이어크레인 (50TON)					
140,330 * T2 / 60 * 1 대 =140,330.0	140,330.0	17,992.0	39,632.0	82,706.0	
11) 트럭탑재형크레인 (3TON)					
46,545 * T2 / 60 * 3 대 =139,635.0	139,635.0	12,789.0	104,220.0	22,626.0	
12) 트럭탑재형크레인 (5TON)					
50,474 * T2 / 60 * 3 대 =151,422.0	151,422.0	21,039.0	104,220.0	26,163.0	
13) 트럭탑재형크레인 (10TON)					
66,743 * T2 / 60 * 1 대 =66,743.0	66,743.0	14,164.0	34,740.0	17,839.0	
14) 트럭탑재형크레인 (15TON)					
73,147 * T2 / 60 * 1 대 =73,147.0	73,147.0	15,127.0	34,740.0	23,280.0	
15) 트럭탑재형크레인 (18TON)					
72,934 * T2 / 60 * 1 대 =72,934.0	72,934.0	15,539.0	34,740.0	22,655.0	
16) 타이어로다(0.57M3)					
51,457 * T2 / 60 * 1 대 =51,457.0	51,457.0	5,775.0	39,632.0	6,050.0	
17) 타이어로다(1.72M3)					
76,794 * T2 / 60 * 1 대 =76,794.0	76,794.0	16,172.0	39,632.0	20,990.0	
18) 타이어로다(2.29M3)					

산 출 근 거	합 계	재 료 비	노 무 비	경 비	비 고
83,804 * T2 / 60 * 4 대 =335,216.0	335,216.0	87,792.0	158,528.0	88,896.0	
19) 타이어로다(2.87M3)					
93,755 * T2 / 60 * 4 대 =375,020.0	375,020.0	108,252.0	158,528.0	108,240.0	
20) 라인마아커 (10KM/HR)					
65,603 * T2 / 60 * 1 대 =65,603.0	65,603.0	24,671.0	27,401.0	13,531.0	
21)그레이다(3.6M)					
102,984 * T2 / 60 * 1 대 =102,984.0	102,984.0	25,805.0	39,632.0	37,547.0	
22)타이어로울러(8-15TON)					
67,595 * T2 / 60 * 1 대 =67,595.0	67,595.0	11,276.0	39,632.0	16,687.0	
23)타이어로울러(15-25TON)					
77,438 * T2 / 60 * 1 대 =77,438.0	77,438.0	14,095.0	39,632.0	23,711.0	
24)덤프트럭(15.0TON)					
83,076 * T2 / 60 * 0 대 =0.0					
25)덤프트럭(24TON)					
104,886 * T2 / 60 * 10 대 =1,048,860.0	1,048,860.0	363,740.0	396,320.0	288,800.0	
26)리프트트럭(지게차)5T					
54,750 * T2 / 60 * 1 대 =54,750.0	54,750.0	8,949.0	39,632.0	6,169.0	
27)콘크리트펌프차 80M3/hr					
151,840 * T2 / 60 * 8 대 =1,214,720.0	1,214,720.0	288,376.0	317,056.0	609,288.0	
28)백호우 0.6M3					
79,171 * T2 / 60 * 1 대 =79,171.0	79,171.0	16,484.0	39,632.0	23,055.0	
소 계	4,976,505.0	1,180,917.0	2,034,453.0	1,761,135.0	
합 계	10,758,858.4	1,197,167.0	5,997,652.9	3,564,038.5	
전체 합계	10,758,857	1,197,167	5,997,652	3,564,038	

산 출 근 거	합 계	재 료 비	노 무 비	경 비	비 고
ZZCAD1510120 폐기물 상차비 (폐아스콘) /1ton	488.0	141.0	206.0	141.0	#.224
* 적 재 (로더2.87m³ 타이어)					
qs = 2.87 <m³ > , K = 0.9, f = 1/1.5= 0.67					
Es = 0.5, m = 1.8 <sec/m> , L = 8 <m>					
t1 = 9 <sec> , t2 = 14 <sec>					
Cms = 1.8 * 8 + 9 + 14 = 37.40 <sec>					
Q = 3600 * 2.87 * 0.9 * 0.67 * 0.5 / 37.4 = 83.29 <m³ /Hr>					
경 비 : 27,060 / 83.29 / 2.3 <ton/m³ > =141.2	141.2			141.2	
노 무 비 : 39,632 / 83.29 / 2.3 <ton/m³ > =206.8	206.8		206.8		
재 료 비 : 27,063 / 83.29 / 2.3 <ton/m³ > =141.2	141.2	141.2			
계 :	489.2	141.2	206.8	141.2	
전체 합계	488	141	206	141	

산 출 근 거	합 계	재 료 비	노 무 비	경 비	비 고
ZZCAD1700010 축중기 설치 및 해체 36개월 /1nr	9,194,954.0	2,910,000.0	6,284,954.0		#.225
계량대 15ton - 2개 , 인디게이터 - 1개					
※ 공사 기간 : 36<개월>					
※ 설치 일수					
DY= 36 개월 * 22 <일/월> = 792.00 <일>					
1. 이동식축중기 사용료					
* 사용기간에 대한손율 : SR=30 <%>					
9,700,000 * 1 <대> * 0.3 =2,910,000.0	2,910,000.0	2,910,000.0			
소계 :	2,910,000.0	2,910,000.0			
2. 설치 및 해체					
특별인부 : 0.051 <인/회> * 155,599 * 792 <일> =6,284,954.8	6,284,954.8		6,284,954.8		
소계 :	6,284,954.8		6,284,954.8		
계 :	9,194,954.8	2,910,000.0	6,284,954.8		
전체 합계	9,194,954	2,910,000	6,284,954		

산 출 근 거	합 계	재 료 비	노 무 비	경 비	비 고
ZZCAD2440000 시공 측량비 /1㎞	5,871,898.0	40,510.0	5,831,388.0		#.226
1. 중심선 측량					
1) 외 업					
① 고급기술자 (측량)					
1 <인> * 201,702 * 2.5 <일/㎞> =504,255.0	504,255.0		504,255.0		
② 중급기술자 (측량)					
1 <인> * 176,045 * 2.5 <일/㎞> =440,112.5	440,112.5		440,112.5		
③ 초급기술자 (측량)					
1 <인> * 143,071 * 2.5 <일/㎞> =357,677.5	357,677.5		357,677.5		
④ 초급기능사 (측량)					
2 <인> * 128,395 * 2.5 <일/㎞> =641,975.0	641,975.0		641,975.0		
2) 내 업					
① 고급기술자 (측량)					
0.5 <인> * 201,702 * 2.5 <일/㎞> =252,127.5	252,127.5		252,127.5		
② 중급기술자 (측량)					
0.5 <인> * 176,045 * 2.5 <일/㎞> =220,056.2	220,056.2		220,056.2		
소계 :	2,416,203.7		2,416,203.7		
2. 종단 측량					
1) 외 업					
① 중급기술자 (측량)					
1 <인> * 176,045 * 1 <일/㎞> =176,045.0	176,045.0		176,045.0		
② 초급기술자 (측량)					
1 <인> * 143,071 * 1 <일/㎞> =143,071.0	143,071.0		143,071.0		
③ 초급기능사 (측량)					
2 <인> * 128,395 * 1 <일/㎞> =256,790.0	256,790.0		256,790.0		
2) 내 업					
① 초급기술자 (측량)					
1 <인> * 143,071 * 1 <일/㎞> =143,071.0	143,071.0		143,071.0		
② 초급기능사 (측량)					
2 <인> * 128,395 * 1 <일/㎞> =256,790.0	256,790.0		256,790.0		
소계 :	975,767.0		975,767.0		
3. 횡단 측량					
1) 외 업					
① 중급기술자 (측량)					
1 <인> * 176,045 * 2.5 <일/㎞> =440,112.5	440,112.5		440,112.5		
② 초급기술자 (측량)					

산 출 근 거	합 계	재 료 비	노 무 비	경 비	비 고
1 <인> * 143,071 * 2.5 <일/km> =357,677.5	357,677.5		357,677.5		
③ 초급기능사 (측량)					
2 <인> * 128,395 * 2.5 <일/km> =641,975.0	641,975.0		641,975.0		
2) 내 업					
① 초급기술자 (측량)					
1 <인> * 143,071 * 2.5 <일/km> =357,677.5	357,677.5		357,677.5		
② 초급기능사 (측량)					
2 <인> * 128,395 * 2.5 <일/km> =641,975.0	641,975.0		641,975.0		
소계 :	2,439,417.5		2,439,417.5		
4. 시공측량 말뚝					
*중심선 J1=20, m 마다 J2=2 개소 설치					
1000 <m> / 20 <m> * 2 <개소> = 100.00 <개>					
각 재 (G1=0.045, × G2=0.045, × G3=0.5 <m>)					
0.045 * 0.045 * 0.5 <m> * 400,107 * 100 <개> =40,510.8	40,510.8	40,510.8			
소계 :	40,510.8	40,510.8			
계 :	5,871,899.0	40,510.8	5,831,388.2		
전체 합계	5,871,898	40,510	5,831,388		

산 출 근 거	합 계	재 료 비	노 무 비	경 비	비 고
ZZCAD3205000 준공도서작성비 /1식	1,105,000.0			1,105,000.0	#.227
※ 준공도서 작성매수는 개략 산출하였으며 현장에서의 준공도서 작성매수에 따라 실비 정산하여야 함.					
1. 문서 스캐닝 (A4)					
보 고 서 : X1=1,000 <매>					
준공내역서 : X2=100 <매>					
공사시방서 : X3=2,400 <매>					
구조 계산서 : X4=2,000 <매>					
기타 시공상 특기사항에 관한 보고서 : X5=1,000 <매>					
계 : X1T=6,500 <매>					
6,500 <매> * 50 <원/매> =325,000.0	325,000.0			325,000.0	
소계 :	325,000.0			325,000.0	
2. 도면 스캐닝 (A1)					
준 공 도 면 : X2=1,000 <매>					
계 : X2T=1,000 <매>					
1,000 <매> * 400 <원/매> =400,000.0	400,000.0			400,000.0	
소계 :	400,000.0			400,000.0	
3. 인 덱 스					
1) 도 면					
인덱스 1,000 <장> * 30 <원/장> =30,000.0	30,000.0			30,000.0	
2) 문 서					
인덱스 6,500 <장> * 20 <원/장> =130,000.0	130,000.0			130,000.0	
소계 :	160,000.0			160,000.0	
4. CD-ROM 제작					
4 <EA> * 5,000 <원/장> =20,000.0	20,000.0			20,000.0	
소계 :	20,000.0			20,000.0	
5. 한국시설안전공단 등록대행					
1 <식> * 200,000 <원/장> =200,000.0	200,000.0			200,000.0	
소계 :	200,000.0			200,000.0	
계 :	1,105,000.0			1,105,000.0	
전체 합계	1,105,000			1,105,000	

산 출 근 거	합 계	재 료 비	노 무 비	경 비	비 고
ZZCAD4080000 도로대장 작성 /1식	20,162,744.0		20,162,744.0		#.228
◆ 작업면적 B = 8.46 M + (5 M * 2) = 18.46 M A = 18.46 * 1000 <M> = 18,460.00 <M2/KM> R = 18,460 / 450000 = 0.04					
1. 도로대장작성					
중급기술자 : 207,080 * 84.5 인 * 0.04 * 8.46 KM =5,921,411.1	5,921,411.1		5,921,411.1		
초급기술자 : 160,096 * 102.5 인 * 0.04 * 8.46 KM =5,553,089.8	5,553,089.8		5,553,089.8		
2. 매설물대장작성					
중급기술자 : 207,080 * 66 인 * 0.04 * 8.46 KM =4,625,007.5	4,625,007.5		4,625,007.5		
초급기술자 : 160,096 * 75 인 * 0.04 * 8.46 KM =4,063,236.4	4,063,236.4		4,063,236.4		
소 계 :	20,162,744.8		20,162,744.8		
전체 합계	20,162,744		20,162,744		

산 출 근 거	합 계	재 료 비	노 무 비	경 비	비 고
ZZCDC2201000 아스팔트포장깨기 T=30cm 미만 /1m3	6,587.0	963.0	3,494.0	2,130.0	#.229
<품셈 11-18>					
아스팔트 포장깨기 (기계 100%)					
1. 기계사용료 (대형브레이카 + 굴삭기 0.7M3)					
Q = 16 M3/HR					
재 료 비 : 15,420 / 16 =963.7	963.7	963.7			
노 무 비 : 39,632 / 16 =2,477.0	2,477.0		2,477.0		
경 비 : 31,861 / 16 =1,991.3	1,991.3			1,991.3	
소 계	5,432.0	963.7	2,477.0	1,991.3	
나.보통 인부 . A=1,B=8 (1 인 * 130,264) / (16 * 8 HR)=1,017.6	1,017.6		1,017.6		
다.치즐 . C=0.01 (0.01 * 223,000) / 16 =139.3	139.3			139.3	
소 계	1,156.9		1,017.6	139.3	
계	6,588.9	963.7	3,494.6	2,130.6	
전체 합계	6,587	963	3,494	2,130	

Ⅶ. 견　적　서

견 적 서

용 역 명 : 송도6.8공구 대(보)1-3호선 외 12개소 건설공사 실시설계용역 실시설계용역 中 연약지반, 자동화 계측

금 액 : 일금일십억이천일백이십만원정 **(₩1,021,200,000-) VAT 별도**

위와 같이 견적서를 제출합니다.

2019. 07. 29

상 호 : 쏘일락이엔지 주식회사

본 사 : 전북 완주군 삼례읍 웃삼례길 39-5, 2층

T E L : 063-255-3942

F A X : 063-255-3943

서울사무소 : 서울시 양천구 지양로5 청자빌딩 201호

T E L : 02-2607-3942

F A X : 02-2607-3943

인천시경제자유구역청 귀 중

견 적 서

No. SR1907-043D

2019년 07월 29일 인천시경제자유구역청 귀 중 아래와 같이 견적합니다.	상 호	쏘일락이엔지 주식회사
	본 사	전북 완주군 삼례읍 웃삼례길 39-5, 2층
	TEL	063-255-3942
	FAX	063-255-3943
	서울사무소	서울시 양천구 지양로5 청자빌딩 201호
	TEL	02-2607-3942
	FAX	02-2607-3943
	대표이사	백 계문 외1
	견적담당자	사장 이석철(H.P : 010-6767-5969)

용 역 명 : 송도6.8공구 대(보)1-3호선 외 12개소 건설공사 실시설계용역 실시설계용역 中 연약지반, 자동화 계측

금 액 : 일금일십억이천일백이십만원정 (₩1,021,200,000-) VAT 별도

번호	품 명	규 격	수 량	단 위	견적금액
1	자재비		1	식	382,858,050
2	설치노무비		1	식	85,680,000
3	자동측정시스템 및 구축비		1	식	48,250,000
4	계측기기 손료	경비	1	식	6,471,000
5	천공 및 그라우팅비	경비	1	식	298,440,000
6	측정 및 분석비		1	식	142,900,000
7	보고서작성비		1	식	8,000,000
	직접비 계				972,599,050
	공과잡비				48,600,950
	견 적 금 액				1,021,200,000

◆ 견적 조건 ◆

1. 본 견적은 계측빈도 1회/일~2회/주 6개월을 기준으로 작성한 견적입니다.
2. 위치선정, 지반고, 도면, 현장 위치측량, 천공장비 진입로 제공 등은 현장에서 제공 바랍니다.
3. 부가세 별도입니다.
4. 2인 1조 1팀 기준으로 2팀(5인)이 수행하는 기준입니다.(고급기술자 1인, 중급기술자 2인, 초급기술자 2인)
5. 자동측정시스템은 1단면을 적용하였습니다.
6. 자동측정 시스템의 운영은 연약지반 계측기간과 중복으로 동일한 6개월을 적용하였습니다.

공 종	단 위	수 량	단 가	금 액	비 고
A. 연약지반 계측					
A-1					
가. 자재비				382,858,050	
1. 지중경사계 (32M)	개소	8		80,451,000	
-1) ABS Casing	M	256	20,000	5,120,000	80mm
-2) Coupling	EA	1,173	60,000	70,380,000	탤레스코픽커플링
-3) End Cap	EA	16	10,000	160,000	
-4) 보호휀스 & 표지판	EA	8	120,000	960,000	
-5) 잡재료비(재료비의 5%이내)				3,831,000	
2. 지하수위계 (5M)	개소	85		26,328,750	
-1) PVC Pipe & Accssory	M	425	15,000	6,375,000	50mm
-2) Casagrand tip	EA	85	100,000	8,500,000	
-3) 보호휀스 & 표지판	EA	85	120,000	10,200,000	
-4) 잡재료비(재료비의 5%이내)				1,253,750	
3. 간극수압계 (10M/공당2센서)	개소	43		76,529,250	
-1) V/W Pizometer & 수위계 tip	EA	86	600,000	51,600,000	
-2) Cable & Tube	M	645	3,000	1,935,000	
-3) 압입식 Pipe	M	430	25,000	10,750,000	
-4) 벤토나이트펠렛	EA	43	80,000	3,440,000	
-5) 보호휀스 & 표지판	EA	43	120,000	5,160,000	
-6) 잡재료비(재료비의 5%이내)				3,644,250	
4. 층별침하계 (32M/3센서)	개소	43		45,466,050	
-1) Ring Magnet	EA	43	100,000	4,300,000	
-2) Spider Magnet	EA	129	100,000	12,900,000	
-3) PVC Pipe & Accssory	M	1,376	15,000	20,640,000	50mm
-4) End Cap	EA	43	7,000	301,000	
-5) 보호휀스 & 표지판	EA	43	120,000	5,160,000	
-6) 잡재료비(재료비의 5%이내)				2,165,050	
5. 지표침하판 (평균성토고2M)	개소	192		138,096,000	
-1) 지표침하판(900*900*10t)	EA	192	200,000	38,400,000	
-2) 삼발이	EA	192	150,000	28,800,000	
-3) 침하측정봉(내관)	EA	384	25,000	9,600,000	
-4) 침하보호관(외관)	EA	576	45,000	25,920,000	
-5) 보호휀스 & 표지판	EA	192	150,000	28,800,000	

공 종	단 위	수 량	단 가	금 액	비 고
-6) 잡재료비(재료비의 5%이내)				6,576,000	
6. 구조물경사계	**개소**	**4**		**7,020,000**	
-1) E.L Tilt meter(2축,전기식)	EA	4	1,200,000	4,800,000	
-2) 고정지그	EA	4	200,000	800,000	
-3) 측정용 Cable 및 보호관	M	120	4,500	540,000	
-4) 보호박스	EA	4	150,000	600,000	
-5) 잡재료비(재료비의 5%이내)				280,000	
7. 균열측정계	**개소**	**4**		**5,187,000**	
-1) Crack Gauge(전기식)	EA	4	800,000	3,200,000	
-2) 고정지그	EA	4	150,000	600,000	
-3) 측정용 Cable 및 보호관	M	120	4,500	540,000	
-4) 보호박스	EA	4	150,000	600,000	
-5) 잡재료비(재료비의 5%이내)				247,000	
8. 광파타켓	**개소**	**4**		**3,780,000**	
-1) 광파타켓(프리즘)	EA	4	700,000	2,800,000	
-2) 고정브라켓	EA	4	200,000	800,000	
-3) 잡재료비(재료비의 5%이내)				180,000	
나. 설치노무비				**85,680,000**	
1. 지중경사계	EA	8	250,000	2,000,000	
2. 지하수위계	EA	85	200,000	17,000,000	
3. 간극수압계	EA	43	200,000	8,600,000	
4. 층별침하계	EA	43	200,000	8,600,000	
5. 지표침하판	EA	192	250,000	48,000,000	
6. 구조물경사계	EA	4	150,000	600,000	
7. 균열측정계	EA	4	120,000	480,000	
8. 광파타켓	EA	4	100,000	400,000	
다. 자동측정시스템 및 구축비				**48,250,000**	
다-1 자동측정시스템(1단면 적용 기준)	**식**	**1**		**19,650,000**	
1. 정적 Data Logge	EA	1	10,000,000	10,000,000	
2. Mux(16ch)	EA	1	1,800,000	1,800,000	
3. 12v전원공급장치	EA	1	2,000,000	2,000,000	
4. Logger 보호박스 및 지지대	EA	1	1,000,000	1,000,000	
5. 무선 통신모뎀	EA	1	900,000	900,000	

공 종	단 위	수 량	단 가	금 액	비 고
6. 보조 배터리(무전력공급 대비)	EA	1	450,000	450,000	
7. 태양열 전력공급장치(쏠라판넬)	EA	1	3,500,000	3,500,000	
다-2 자동측정시스템 구축(1단면 적용 기준)	**식**	**1**		**28,600,000**	
1. 자동측정시스템 구축(크레인 등 장비임대비 포함)	단면	1	10,000,000	10,000,000	
2. 인터넷 프로그램운영	식	1	10,000,000	10,000,000	
3. Cable 배선비	단면	1	5,000,000	5,000,000	
4. 서버운영 및 무선 통신비(통신모뎀 3대 적용)	개월	6	600,000	3,600,000	
다. 계측기기 손료				**6,471,000**	
1. 레벨측량기	SET	2	2,500,000	75,000	
2. 지중경사계	SET	2	9,500,000	285,000	
3. 지하수위/층별침하계	SET	2	2,500,000	75,000	
4. 간극수압계	SET	2	2,500,000	75,000	
5. 구조물경사계	SET	2	2,500,000	75,000	
6. 균열측정계	SET	2	450,000	13,500	
7. 광파측량기	SET	1	16,000,000	480,000	
계측기 손료=측정기기의 3%				**1,078,500**	
계측기 손료	개월	6	1,078,500	6,471,000	
라. 천공 및 그라우팅비				**298,440,000**	
1. 지중경사계	M	256	120,000	30,720,000	
2. 지하수위계	M	425	120,000	51,000,000	
3. 간극수압계	M	430	120,000	51,600,000	
4. 층별침하계	M	1,376	120,000	165,120,000	
마. 측정 및 분석비				**142,900,000**	
1. 측정 및 분석비-쌓기중 1회/3일	**개월**	**1**		**29,000,000**	
1) 계측측정비-5인(고급1인,중급2인,초급2인)	개월	1	19,000,000	19,000,000	
2) 분석 및 해석	개월	1	10,000,000	10,000,000	
2. 측정 및 분석비-쌓기종료후 최초1개월, 1회/1일	**개월**	**1**		**47,500,000**	
1) 계측측정비-5인(고급1인,중급2인,초급2인)	개월	1	37,500,000	37,500,000	주5일적용
2) 분석 및 해석	개월	1	10,000,000	10,000,000	주5일적용
3. 측정 및 분석비-쌓기종료후 1개월~3개월, 1회/주	**개월**	**2**		**38,400,000**	
1) 계측측정비-4인(중급2인,초급2인)	개월	2	14,200,000	28,400,000	
2) 분석 및 해석	개월	2	5,000,000	10,000,000	

공 종	단 위	수 량	단 가	금 액	비 고
4. 측정 및 분석비-쌓기종료후 3개월 이후, 1회/2주	개월	2		28,000,000	
1) 계측측정비-4인(중급2인,초급2인)	개월	2	9,000,000	18,000,000	
2) 분석 및 해석	개월	2	5,000,000	10,000,000	
바. 측정 및 분석비				8,000,000	
1. 월간보고서(자동측정 포함)	개월	6	1,000,000	6,000,000	
2. 최종보고서(압밀보고서,자동측정보고서 포함)	회	1	2,000,000	2,000,000	
직접비				972,599,050	
공과잡비(5%이내)				48,600,950	
견 적 금 액				1,021,200,000	

견적번호 : GS-19-164-계측

견 적 서

인천경제자유구역청 귀중

㈜지오사이트

경 기 도 안 양 시 동 안 구 엘 에 스 로 92

301(호 계 동 , 안 양 국 제 유 통 단 지 3 층)

TEL : 031) 479-6777 FAX : 031) 479-6776

견 적 서

견 적 번 호 : GS-19-164-계측

견 적 날 짜 : 2019년 7 월 26 일

수 신 : **인천경제자유구역청**

현 장 명 : 송도6.8공구 광2-14호선 외 15개소
건설공사 실시설계용역 중 계측용역

사업자등록번호	1 2 3 - 8 1 - 6 2 2 5 4
상 호	(주)지오사이트 남기복 (인)
사 업 장 주 소	경기도 안양시 동안구 엘에스로 92 301(호계동, 안양국제유통단지 3층)
전 화 / 팩 스	(031)479-6777 / (031)479-6776
담 당 / 전 화	남 기 복 대 표 / 010-7660-0577

공 종 및 규 격	단위	수량	단가	금액	비고
1. 계측용역	식	1	1,416,775,946	1,416,775,946	
2. 단수조정	식	1	- 75,946	- 75,946	
금 액 합 계	----------			**₩ 1,416,700,000**	

1. 부가세 별도

상 세 내 역 서

항목 및 규격	단위	수량	단가	금액	비고
1. 소모자재비					
1) 지표침하판(192개소, 3M/개소 성토)					
- 침하판(900×900×9㎜)	EA	192	250,000	48,000,000	
- 지지받이(삼발이)	EA	192	100,000	19,200,000	
- 침하측정봉(1M/EA, 1")	EA	576	35,000	20,160,000	
- 보호관(1M/EA, 5")	EA	576	70,000	40,320,000	
- 보호펜스	EA	192	120,000	23,040,000	
- 잡자재(자재비의 5%)	식	1	7,536,000	7,536,000	
소 계 ----------				158,256,000	
2) 지중경사계(8개소, 34M/개소 설치)					
- 경사계관	M	272	15,000	4,080,000	
- 커플링	EA	88	10,000	880,000	
- 엔드캡	EA	16	10,000	160,000	
- 보호펜스	EA	8	120,000	960,000	
- 잡자재(자재비의 5%)	식	1	304,000	304,000	
소 계 ----------				6,384,000	
3) 간극수압계(43개소, 11M/개소 천공, 3Point/개소)					
- V/W Type 간극수압계 센서	EA	129	350,000	45,150,000	3EA/개소
- Joint Sealing Kit	개소	43	300,000	12,900,000	
- 4 Core Cable(10M/EA)	M	1290	2,500	3,225,000	
- 잡자재(자재비의 5%)	식	1	3,063,750	3,063,750	
소 계 ----------				64,338,750	
4) 지하수위계(85개소, 10M/개소 설치)					
- 수위계관	M	850	12,000	10,200,000	
- 커플링	EA	170	10,000	1,700,000	
- 엔드캡	EA	85	10,000	850,000	
- 수위계 팁	EA	85	80,000	6,800,000	
- 보호펜스	EA	85	120,000	10,200,000	
- 잡자재(자재비의 5%)	식	1	1,487,500	1,487,500	
소 계 ----------				31,237,500	
5) 층별침하계(43개소, 33M/개소, 3Point/개소)					

- 측정용관	M	1548	12,000	18,576,000	
- 커플링	개소	43	50,000	2,150,000	
- 엔드캡	EA	43	10,000	430,000	
- 링 마그네트	EA	43	40,000	1,720,000	
- 스파이더 마그네트	EA	129	50,000	6,450,000	3EA/개소
- 보호펜스	EA	43	120,000	5,160,000	
- 잡자재(자재비의 5%)	식	1	1,724,300	1,724,300	
소 계 ----------				36,210,300	
6) 구조물경사계(4개소), 자동화					
- EL Beam(2축)	EA	4	1,200,000	4,800,000	
- 8Core Cable & 보호관	M	80	3,000	240,000	20M/EA
- 잡자재(자재비의 5%)	식	1	252,000	252,000	
소 계 ----------				5,292,000	
7) 균열측정계(4개소), 자동화					
- Crack Gauge	EA	4	450,000	1,800,000	
- 4Core Cable & 보호관	EA	80	3,000	240,000	20M/EA
- 잡자재(자재비의 5%)	식	1	102,000	102,000	
소 계 ----------				2,142,000	
8) 광파타겟(4개소)					
- 계측용 미니 프리즘	EA	4	250,000	1,000,000	
- 잡자재(자재비의 5%)	식	1	50,000	50,000	
소 계 ----------				1,050,000	
9) 자동화시스템구축(1개소)					
- Data Logger(CR-1000)	EA	1	6,000,000	6,000,000	
- Mux	EA	1	1,500,000	1,500,000	
- LTE Modem	EA	1	1,000,000	1,000,000	
- 보호박스	EA	1	1,000,000	1,000,000	
- Solar System & 전원공급장치	EA	1	3,500,000	3,500,000	
- 통신료	개월	6	50,000	300,000	1회선
- 계측용 프로그램 사용료	개월	6	2,000,000	12,000,000	웹버전, 임대
- 잡자재(자재비의 5%)	식	1	1,265,000	1,265,000	
소 계 ----------				26,565,000	
소모자재비 합계 ----------				**331,475,550**	

2. 설치비					
1) 지표침하판(192개소, 3M/개소 성토)					
- 설치비	EA	192	200,000	38,400,000	
소 계 ----------				38,400,000	
2) 지중경사계(8개소, 34M/개소 설치)					
- 설치비	EA	8	250,000	2,000,000	
소 계 ----------				2,000,000	
3) 간극수압계(43개소, 11M/개소 천공, 3Point/개소)					
- 설치비	EA	43	300,000	12,900,000	
소 계 ----------				12,900,000	
4) 지하수위계(85개소, 10M/개소 설치)					
- 설치비	EA	85	250,000	21,250,000	
소 계 ----------				21,250,000	
5) 층별침하계(43개소, 33M/개소, 3Point/개소)					
- 설치비	EA	43	250,000	10,750,000	
소 계 ----------				10,750,000	
6) 구조물경사계(4개소), 자동화					
- 설치비	EA	4	300,000	1,200,000	
소 계 ----------				1,200,000	
7) 균열측정계(4개소), 자동화					
- 설치비	EA	4	300,000	1,200,000	
소 계 ----------				1,200,000	
8) 광파타겟(4개소)					
- 설치비	EA	4	100,000	400,000	
소 계 ----------				400,000	

9) 자동화시스템구축(1개소)					
- 자동화시스템 구축 및 유지관리	개소	1	5,000,000	5,000,000	
소 계 ----------				5,000,000	
설치비 합계 ----------				**93,100,000**	
3. 천공 및 그라우팅					
1) 천공 및 그라우팅					
- 천공 및 그라우팅(지중경사계)	M	272	100,000	27,200,000	34M/개소
- 천공 및 그라우팅(간극수압계)	M	473	80,000	37,840,000	11M/개소
- 천공 및 그라우팅(지하수위계)	M	850	80,000	68,000,000	10M/개소
- 천공 및 그라우팅(층별침하계)	M	1419	80,000	113,520,000	33M/개소
소 계 ----------				246,560,000	
천공 및 그라우팅비 합계 ----------				**246,560,000**	
4. 측정기 손료					
1) 측정기 손료					
- 지표침하판 측정기	개월	6	300,000	1,800,000	3Set
- 층별침하계, 지하수위계 측정기	개월	6	150,000	900,000	〃
- 간극수압계 측정기	개월	6	300,000	1,800,000	〃
- 지중경사계 측정기	개월	6	1,500,000	9,000,000	〃
- 구조물경사계 측정기	개월	6	50,000	300,000	1Set
- 균열측정계 측정기	개월	6	50,000	300,000	〃
- 광파타겟 측정기	개월	6	100,000	600,000	〃
소 계 ----------				14,700,000	
측정기 손료 합계 ----------				**14,700,000**	
5. 측정 및 분석비					
1) 측정 및 분석비(쌓기중 1회/3일)					
- 측정비-8인(고급2인, 중급4인, 초급2인)	개월	1	35,125,948	35,125,948	
- 제경비(인건비의 110%)	개월	1	38,638,543	38,638,543	
- 분석 및 해석(인건비+제경비의 20%)	개월	1	14,752,898	14,752,898	

소 계 ----------				88,517,389	
2) 측정 및 분석비(쌓기종료후 최초 1개월, 1회/1일)					
- 측정비-8인(고급2인, 중급4인, 초급2인)	개월	1	35,125,948	35,125,948	
- 제경비(인건비의 110%)	개월	1	38,638,543	38,638,543	
- 분석 및 해석(인건비+제경비의 20%)	개월	1	14,752,898	14,752,898	
소 계 ----------				88,517,389	
3) 측정 및 분석비(쌓기종료후 1개월~3개월, 1회/1주)					
- 측정비-8인(중급4인, 초급4인)	개월	2	32,311,488	64,622,976	
- 제경비(인건비의 110%)	개월	2	71,085,274	142,170,547	
- 분석 및 해석(인건비+제경비의 20%)	개월	2	41,358,705	82,717,409	
소 계 ----------				289,510,932	
4) 측정 및 분석비(쌓기종료후 3개월 이후, 1회/2주)					
- 측정비-6인(중급4인, 초급2인)	개월	2	25,267,264	50,534,528	
- 제경비(인건비의 110%)	개월	2	55,587,981	111,175,962	
- 분석 및 해석(인건비+제경비의 20%)	개월	2	32,342,098	64,684,196	
소 계 ----------				226,394,685	
측정 및 분석비 합계 ----------				**692,940,396**	
6. 보고서 작성비					
1) 보고서 작성비					
- 월간보고서	개월	6	5,000,000	30,000,000	
- 최종보고서(압밀보고서 포함)	개월	1	8,000,000	8,000,000	
소 계 ----------				38,000,000	
보고서 작성비 합계 ----------				**38,000,000**	
연약지반 계측관리용역비 총계 ----------				**1,416,775,946**	

호승E&C
자동계측시스템

견 적 서

2019 년 7 월 29 일

인천시 경제자유구역청 貴 中

송도 6,8공구 13개소 건설공사실시설계 중 계측 관리 용역(설계)

아래와 같이 견적합니다.

공급자	등록번호	214 - 86 - 86746		
	상 호	(주)호승이앤씨	대 표 이 사	이 근 [illegible]
	사 업 장 소 재 지	서울시 송파구 새말로 159 7층(문정동,광문빌딩)		
	업 태	제조,도매,서비스	종 목	계측기술용역
	전화번호	(02) 529-1213	팩 스	(02) 529-1214

합 계 금 액 (부가세별도)	一 金 칠억칠천오백일십만원--整 (₩775,100,000)					
품 명	규 격	수 량	단 위	단 가	공 급 가 액	비 고
A. 수동계측		1	식		599,182,000	
B. 자동계측 (교량)		1	식		72,500,000	
C. 계측관리 및 보고서		1	식		103,500,000	
					이하여백	
단수조정					(₩82,000)	
합 계					₩775,100,000	

REMARK: 1. 자재비는 현장 도착도(CIF) 이며 수량정산을 원칙으로 함.

2. 본 견적서는 발행일로 부터 1개월간 유효 함.

공 종	규 격	수 량	단 위	단 가	금 액	비 고
A. 수동계측						
1. 지표침하판	성토3.0m	192	개소			
지표침하판	900*900*9T	192	ea	180,000	34,560,000	
삼발이		192	ea	100,000	19,200,000	
외관		576	m	50,000	28,800,000	
내관		576	m	15,000	8,640,000	
보호휀스		192	ea	60,000	11,520,000	
설치비		192	개소	300,000	57,600,000	
소 계					160,320,000	
2. 층별침하계	3Point/33m	43	개소			
Stand Pipe	성토3.0m	1,548	m	10,000	15,480,000	
보호휀스		43	ea	60,000	2,580,000	
Datum Magnet		43	ea	60,000	2,580,000	
Spider Magnet		129	ea	60,000	7,740,000	
천공 그라우팅비		1,419	m	80,000	113,520,000	
설치비		43	개소	350,000	15,050,000	
소 계					156,950,000	
3. 간극수압계	3센서/개소	43	개소			
V/W Piezometer	1m,5m,11m	129	ea	600,000	77,400,000	
Cable 및 보호관		1204	m	3,000	3,612,000	
Installing Kit		43	set	80,000	3,440,000	
천공 그라우팅비		473	m	80,000	37,840,000	
설치비		43	개소	300,000	12,900,000	
소 계					135,192,000	
4. 지하수위계	10m/개소	85	개소			
Casagrand Tip		85	ea	60,000	5,100,000	
PVC Pipe 및 부속자재	성토 4.0m	850	m	10,000	8,500,000	
보호휀스		85	ea	60,000	5,100,000	
Installing Kit		85	set	80,000	6,800,000	
천공비		850	m	80,000	68,000,000	
설치비		85	개소	200,000	17,000,000	
소 계					110,500,000	
5. 지중경사계	34m/개소	8	개소			
ABS Casing 및 부속 자재		272	m	15,000	4,080,000	
보호휀스		8	ea	60,000	480,000	
Installing Kit		8	set	50,000	400,000	
천공 및 그라우팅(토사)		272	m	80,000	21,760,000	

공 종	규 격	수 량	단 위	단 가	금 액	비 고
설치비		8	개소	400,000	3,200,000	
소 계					29,920,000	
6. 장비 손료	수동					
지표침하판	3set	6	개월	300,000	1,800,000	
층별침하계	3set	6	개월	150,000	900,000	
간극수압계	3set	6	개월	150,000	900,000	
지하수위계	3set	6	개월	150,000	900,000	
지중경사계	3set	6	개월	300,000	1,800,000	
소 계					6,300,000	
수동계측 합계 (1~6)					**599,182,000**	
B. 자동계측 (교량)						
1. 구조물 경사계	자동	4	개소			
디지털 경사계 센서		4	ea	700,000	2,800,000	
센서 고정브라켓 및 부속자재		4	set	120,000	480,000	
설치비		4	개소	300,000	1,200,000	
소 계					4,480,000	
2. 균열측정계	자동	4	개소			
디지털 균열계 센서		4	ea	600,000	2,400,000	
브라켓 및 부속자재		4	set	120,000	480,000	
설치비		4	개소	300,000	1,200,000	
소 계					4,080,000	
3. 프리즘 타켓	자동	4	개소			
프리즘 타켓		4	ea	600,000	2,400,000	
설치비		4	개소	200,000	800,000	
소 계					3,200,000	
4. 자동광파기	자동	1	개소			
자동광파기	1대	6	개월	5,000,000	30,000,000	임대
보호하우스 및 설치		1	개소			
- 구조물 제작		1	개소	4,000,000	4,000,000	
- 제어함체 제작		1	개소	600,000	600,000	
- 구조물 함체 설치		1	개소	800,000	800,000	
- 전기통신작업		50	m	15,000	750,000	
기준점 프리즘		2	ea	600,000	1,200,000	
통신모뎀		1	set	300,000	300,000	
설치비		1	개소	800,000	800,000	
소 계					38,450,000	

공　　종	규 격	수 량	단 위	단 가	금 액	비 고
5. 자동계측시스템	자동	1	개소			임대
데이터 로거		1	ea	4,000,000	4,000,000	
디지널 센서 측정 모듈		1	ea	800,000	800,000	
통신모뎀		1	ea	300,000	300,000	
시스템 조립 및 프로그램 셋팅		1	m	800,000	800,000	
태양전지판 및 밧데리		1	m	800,000	800,000	
보호박스		1	m	300,000	300,000	
써지프로텍터		1	ea	300,000	300,000	
설치비		1	ea	1,000,000	1,000,000	
소　　계					8,300,000	
손　　료	30%	1	개소	2,490,000	2,490,000	
6. 자동계측 프로그램						
서버프로그램		6	개월	1,500,000	9,000,000	
스마트폰 앱 프로그램		6	개월	800,000	4,800,000	
자동광파기 프로그램		6	개월	1,000,000	6,000,000	
소　　계					19,800,000	
자동계측(교량) 합계 (1~6)					72,500,000	
C. 계측관리 및 보고서						
1. 계측 관리 및 보고서						
계측 관리 (흙쌓기중)	2회/1주	1	개월	14,400,000	14,400,000	
계측 분석비 (흙쌓기중)		1	개월	3,600,000	3,600,000	
계측 관리 (흙쌓기후 1개월)	1회/1일	1	개월	28,800,000	28,800,000	
계측 분석비 (흙쌓기후 1개월)		1	개월	7,200,000	7,200,000	
계측 관리 (흙쌓기후1-3개월)	1회/1주	2	개월	7,200,000	14,400,000	
계측 분석비 (흙쌓기후1-3개월)		2	개월	1,800,000	3,600,000	
계측 관리 (흙쌓기후3개월이후)	1회/2주	2	개월	5,400,000	10,800,000	
계측 분석비 (흙쌓기후3개월이후)		2	개월	1,350,000	2,700,000	
보고서 작성	주간, 월간	6	개월	3,000,000	18,000,000	
소　　계					103,500,000	
계측관리및 보고서 합계					103,500,000	

견 적 서
(Quotation)

수 신 : 도화엔지니어링 귀중

메 일 : jooyoungmin@dohwa.co.kr

일 시 : 2019.03.22

아래와 같이 설계견적합니다.

신도산업㈜
SHINDO INDUSTRY CO., LTD.
133 - 81 - 24733 대표이사 황 동 욱
경기도 파주시 문산읍 선유리 돈유1로 59-49
TEL.031-956-7788, FAX.(031)942-0044

합 계 : 일금사십만일천일백삼십일원정 ₩401,131 (VAT별도)

품 명 Description	규 격 Size	단 위 Unit	수 량 Quantity	단 가 Unit price	금 액 Amount	비 고 Remark
1. 안전용품						
수볼라드 142(매립식)	140Ø*H900	EA	1	368,000	368,000	주문제작제품
설치비		EA	1	33,131	33,131	
이 하 여 백						
합 계					401,131	

주) 거래조건

1. 부 가 세 : 별 도
2. 인도 조건 : 현장설치도
3. 결제 조건 : 선입금확인후 출고가능
4. 유효 기간 : 견적서 발송일로부터 30일 이내

작 성 : 우선숙 (031-956-7788)

일 위 대 가

SU 볼 라 드

신도산업(주)

일 위 대 가 표

공 종	규격	수량	단위	재 료 비		노 무 비		경 비		합 계		비 고
				단 가	금 액	단 가	금 액	단 가	금 액	단 가	금 액	
볼라드 설치공사 - SU-141볼라드												
1. 자재비												
SU-141볼라드	140ø×900, 사다리꼴형, 매립	1	개	368,000	368,000					368,000	368,000	
소 계					368,000						368,000	
2. 설치비 - 매립식												
볼라드 설치		1	개	920	920	30,677	30,677			31,597	31,597	
공구손료	인력품의 5%	5	%	30,677	1,534					30,677	1,534	
소 계					2,454		30,677				33,131	
합 계					370,454		30,677				401,131	

일 위 대 가 호 표

공 종	규격	수량	단위	재 료 비		노 무 비		경 비		합 계		비 고
				단 가	금 액	단 가	금 액	단 가	금 액	단 가	금 액	
* 제1호표 : 볼라드설치												
특별인부		0.15	인			141,507	21,226			141,507	21,226	2018년 건설공사표준품셈(건설연구사) 421P
보통인부		0.08	인			118,130	9,450			118,130	9,450	2018년 건설공사표준품셈(건설연구사) 421P
잡재료비	노무비의 3%	0.03	%	30,677	920					30,677	920	
계					920		30,677				31,597	

*** 물가시세표 ***

물 가 시 세 표 (2018년 하반기 단가적용)				
품 명	규 격	단 위	적용단가	비 고
제1호.자 재 비				
SU-141볼라드	140ø×900, 사다리꼴형, 매립식	개	368,000	물가정보 11월 1 P.326
SU-141볼라드	140ø×900, 사다리꼴형, 매립이동식	개	451,000	물가정보 11월 1 P.326
SU-141볼라드	140ø×900, 사다리꼴형, 매립오뚜기	개	471,000	물가정보 11월 1 P.326
SU-142볼라드	120ø×900, 일자형, 매립식	개	347,000	물가정보 11월 1 P.326
SU-142볼라드	120ø×900, 일자형, 앙카식	개	357,000	물가정보 11월 1 P.326
SU-142볼라드	120ø×900, 일자형, 이동식	개	430,000	물가정보 11월 1 P.326
SU-142볼라드	120ø×908, 일자형, 매립오뚜기	개	450,000	물가정보 11월 1 P.326

시중 노임단가 (2018년 하반기 단가적용)				
품 명	규 격	단 위	적용단가	비 고
제2호.인 건 비				
특별인부		인	141,507	
보통인부		인	118,130	

見　積　書

견적일자 : 2019 년 3 월 22 일

도화엔지니어링 귀하

사업명 : 석재 제작 납품의 건

담당자 :

T E L :

F A X :　　Mobie :　　E-Mail :

공 급 자			
등록번호	697 - 57 - 00093		
상 호	삼일석재	대표	김우용
사 업 장	경기도 의정부시 호원동 50-2 (031-829-0905)		
업태/업종	제조/석제품	Email	dol3131@naver.com
견적담당	조경덕부장	연락처	010-2938-9000

금액 : 금팔백오만원정　　₩8,050,000　　VAT별도

품명	석종	규격	단위	단가	수량	금액
석판 이미지 가공	국내포천석	T60*300*900	EA	630,000	5.00	3,150,000
석판 이미지 가공	국내포천석	T60*1000*2000	EA	2,450,000	2.00	4,900,000

합 계	8,050,000

VAT 별도,

운반비포함

견 적 서

공 사 명 : **석재 제작 납품의 건**	공 급 자
수 신 : **도화엔지니어링** 담 당 자 : 전화번호 : 팩스번호 : 휴 대 폰 : E-Mail : 견 적 일 : 2019년 3월 22일	성 림 석 재 김 윤 기 경기도 동두천시 하봉암동 72 TEL:(031)534-0431 FAX:(031)534-0371

합계금액 :	금팔백오십일만원정	₩8,510,000	VAT별도

품명	종류	규격	단위	단가	수량	금액
석판 이미지 가공	국내포천석	T60*300*900	EA	666,000	5.00	3,330,000
석판 이미지 가공	국내포천석	T60*1000*2000	EA	2,590,000	2.00	5,180,000

합 계	8,510,000

- 견적조건

VAT 별도,
운반비포함

견 적 서

도화엔지니어링 귀중

사 업 명 : 석재 제작 납품의 건

견적일자 : 2019년 3월 22일

담 당 자 :

전화번호 : 팩스번호 :

휴 대 폰 : E-Mail :

상 호	협 신 석 재		
주 소	경기도 포천시 일동면 화대리 137-1		
대 표	송 기 철	TEL FAX	031-855-7815 031-855-7817
이메일	hstone114@naver.com		
견적담당		연락처	

합계금액 : 금팔백삼십삼만칠천오백원정 ₩8,337,500 VAT별도

품명	석종	규격	단위	단가	수량	금액
석판 이미지 가공	국내포천석	T60*300*900	EA	652,500	5.00	3,262,500
석판 이미지 가공	국내포천석	T60*1000*2000	EA	2,537,500	2.00	5,075,000

합 계	8,337,500
VAT 별도,	
운반비포함	

견 적 서
(Quotation)

정도산업 주식회사
JDIND.CO.,LTD
경기도 파주시 파주읍 돈유1로 59-38
TEL.1577-8549, FAX.(02)3436-6450

수신처 : 도화엔지니어링
현장명 : 인천경제자유구역청-송도 6,8공구 광2-14호선 외 15개소 건설공사
일 시 : 2019년 03월 22일

아래와 같이 설계견적합니다.

총 계 : 일금오십칠만팔천팔백일십사원정 (₩ 578,814 원)

품 명 Description	규 격 Size	단 위 Unit	수 량 Quantity	단 가 Unit price	금 액 Amount	비 고 Remark
1. 3SF-102(H1100xW2000-연속형,각파이프)설치 "경간"당 (독립기초로 설치시)						
자재비	H1100*W2000	경간	1	396,000	396,000	
설치비	H1100*W2000	경간	1	130,195	130,195	
- 이 하 여 백 -						
공급가액					526,195	
부가세액					52,619	
합 계					578,814	

주) 거래조건

1. 부 가 세 : 포 함
2. 결제 조건 : 협 의
3. 인도 조건 : 협 의
4. 유효 기간 : 견적서 발송일로부터 30일

담 당 자 : 이 혜 진 (070-4672-9047)

과 장	담 당	심 사 자	설 계 자	설 계	년 월 일	결 재
				심 사	년 월 일	년 월 일

설 계 서

가로휀스 J형(H1100xW2000-연속형,각파이프)

일 자: 2019년 월 일

업체명: 정도산업㈜

T E L : 1577-8549

F A X : (02)3436-6450

일 위 대 가 표

가로휀스 J형(H1100xW2000-연속형,각파이프) 2013-10-17

공 종	규격	수량	단위	재 료 비		노 무 비		경 비		합 계		비 고
				단 가	금 액	단 가	금 액	단 가	금 액	단 가	금 액	
제 1호표. 가로휀스 J형(H1100xW2000-연속형,각파이프)설치 "경간"당 (독립기초로 설치시)												
주주	60x60x1070x2.3t	1	EA	79,000	79,000					79,000	79,000	
핸드레일	Φ50.8x1.4tx1894	1	EA	60,000	60,000					60,000	60,000	
횡대	Φ38.1x1.4tx1894	3	EA	51,000	153,000					51,000	153,000	
종대	60x30x836x1.4t	2	EA	51,000	102,000					51,000	102,000	
고정 B/N/W	M8	2	EA	1,000	2,000					1,000	2,000	
소 계 (자재비)					396,000						396,000	
기초터파기	보통토사 0~1m	0.059	m^3			25,085	1,477			25,085	1,477	기본대가1호표, 수량산출서1
되메우기	인력	0.040	m^3			12,542	500			12,542	500	기본대가2호표, 수량산출서2
잔토처리(현장내)	인력	0.019	m^3			25,085	476			25,085	476	기본대가3호표, 수량산출서3
기초콘크리트	1:3:6, 인력	0.019	m^3	65,250	1,239	426,312	8,099			491,562	9,338	기본대가6호표, 수량산출서4
합판거푸집	6회	0.300	m^2	10,013	3,003	22,703	6,810	227	68	32,943	9,881	기본대가4호표, 수량산출서5
설치비	특별인부	0.38	인			152,019	57,767			152,019	57,767	실소요인원
	보통인부	0.38	인			125,427	47,662			125,427	47,662	실소요인원
잡재료비	인력품의 3%	1	식	3,162	3,162					3,162	3,162	
소 계 (설치비)					7,404		122,791				130,195	
합 계					403,404		122,791				526,195	

기 본 대 가 표

공 종	규격	수량	단위	재 료 비		노 무 비		경 비		합 계		비 고
				단 가	금 액	단 가	금 액	단 가	금 액	단 가	금 액	
* 제1호표 : 기초터파기(보통토사 0~1m) -' $m^{3'}$당												
기초터파기	보통인부	0.2	인			125,427	25,085			125,427	25,085	2019년 건설표준품셈(건설연구사) p.122
계							25,085				25,085	
* 제2호표 : 되메우기(인력) -' $m^{3'}$당												
되메우기	보통인부	0.1	인			125,427	12,542			125,427	12,542	2019년 건설표준품셈(건설연구사) p.122
계							12,542				12,542	
* 제3호표 : 잔토처리(현장내)-' $m^{3'}$당												
잔토처리	보통인부	0.2	인			125,427	25,085			125,427	25,085	2019년 건설표준품셈(건설연구사) p.122
계							25,085				25,085	
* 제4호표 : 합판거푸집(6회)-' $m^{2'}$당												
합판	1회 사용 자재비의 32.7%	32.7	%	9,999	3,269					9,999	3,269	2019년 건설표준품셈(건설연구사) P.221
각재	1회 사용 자재비의 32.7%	32.7	%	17,592	5,752					17,592	5,752	2019년 건설표준품셈(건설연구사) P.221
소모자재(박리재 등)	1회 사용 자재비의 11%	11	%	9,021	992					9,021	992	2019년 건설표준품셈(건설연구사) P.221
형틀목공	간단	0.10	인			201,951	20,195			201,951	20,195	2019년 건설표준품셈(건설연구사) P.222
보통인부	간단	0.02	인			125,427	2,508			125,427	2,508	2019년 건설표준품셈(건설연구사) P.222
공구손료	인력품의 1%	1	%					22,703	227	22,703	227	2019년 건설표준품셈(건설연구사) P.222
계					10,013		22,703		227		32,943	
* 제5호표 : 합판거푸집(1회, 자재수량)-' $m^{2'}$당												
합판	12x1220x2440mm	1.03	m^2	9,708	9,999					9,708	9,999	2019년 건설표준품셈(건설연구사) P.221 2019.01 거래가격 P.620, 서울, 내수합판 기준
각재	30x30x3600mm	0.038	m^3	462,963	17,592					462,963	17,592	2019년 건설표준품셈(건설연구사) P.221 2019.01 거래가격 P.125, 서울, 외송 기준
소모자재(박리재 등)	주자재비의 4%	4	%	27,591	1,103					27,591	1,103	2019년 건설표준품셈(건설연구사) P.221
계					28,694						28,694	
* 제6호표 : 기초콘크리트(1:3:6, 인력)-' $m^{3'}$당												
시멘트	보통시멘트	220	kg	115	25,300					115	25,300	2019.01 거래가격 P.620, 서울 기준
모래	하천모래	0.47	m^3	29,000	13,630					29,000	13,630	2019.01 거래가격 P.90, 서울 기준
자갈	#467, 40mm	0.94	m^3	28,000	26,320					28,000	26,320	2019.01 거래가격 P.91, 서울 기준
인력비빔타설	콘크리트공	1.29	인			198,242	255,732			198,242	255,732	2019년 건설표준품셈(건설연구사) P.204 -소형구조물
인력비빔타설	보통인부	1.36	인			125,427	170,580			125,427	170,580	2019년 건설표준품셈(건설연구사) P.204 -소형구조물
계					65,250		426,312		-		491,562	
* 노임단가												
특별인부	2019.01.01기준	1	일		-	152,019	152,019			152,019	152,019	
보통인부	2019.01.01기준	1	일		-	125,427	125,427			125,427	125,427	
콘크리트공	2019.01.01기준	1	일		-	198,242	198,242			198,242	198,242	
형틀목공	2019.01.01기준	1	일		-	201,951	201,951			201,951	201,951	

수 량 산 출 서

가로휀스 J형(H1100xW2000-연속형,각파이프)

공 종		규격	산출근거	수 량	단 위	비 고
1 .	기초터파기	보통토사 0~1m	1/3*(0.53^2*(0.265/0.3))-1/3*(0.35^2*(0.265/0.3-0.3))=0.059㎥	0.059	㎥	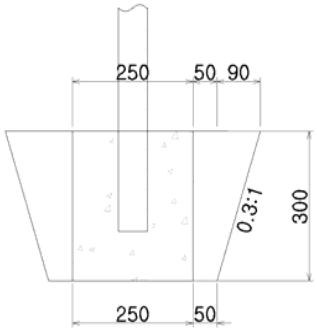
2 .	되메우기	인력	1/3*(0.53^2*(0.265/0.3))-1/3*(0.35^2*(0.265/0.3-0.3))-(0.25x0.25x0.	0.040	㎥	
3 .	잔토처리(토사)	인력	0.25x0.25x0.3=0.019㎥	0.019	㎥	
4 .	기초콘크리트	1:3:6, 인력	0.25x0.25x0.3=0.019㎥	0.019	㎥	
5 .	합판거푸집	6회	0.25x0.3x4=0.3㎡	0.3	㎡	

견 적 서

서기 2019년 03월 25일	등록번호	122 - 81 - 82543		
인천광역시 경제자유구역청 귀하	상 호	㈜일우피피씨	대표자	정 홍 기
하기와 같이 견적서를 제출합니다.	주 소	강원도 철원군 갈말읍 숙소골길 23-1		
단가견적	전화번호	02) 865-4970	FAX	02) 865-4980
₩단가견적-	취급품목	개질아스콘, 저소음포장, 배수성포장, 투수성 아스콘, 칼라아스콘, 중온아스콘, 타이어부착방지유화아스팔트 외		
공 사 명 : 송도 6 8공구 광2-14호선외15개소건설공사				

품 명	규 격	단위	수량	단 가	금 액	비 고
WCPMA저소음내유동성아스콘 (저소음비배수성아스콘)	중교통용	톤	1	120,000	120,000	

* VAT 포함.
* 현장도착도.
* 중소벤처기업부 성능인증 강원20170407-3-01호를 득한 우선구매제품입니다.

주식회사 일 우 피 피 씨

견 적 서

2019 년 10 월 21 일

W I S T C O
본사 :충남 서산시 성연면 성연3로 133-14
대 표 이 사 천 영 민
T E L : 032) 437 - 3565
F A X : 032) 437 - 8210
담당자 : 홍태욱 과장 T.010-5416-3589

인천광역시 경제자유구역청 **귀중**

폴리에틸렌 피복강관(PEP) 직관, 이형관 및 조인트에 대하여 다음과 같이 견적 합니다.

품 명	규 격	단위	수량	단가	금 액	비 고
직관	D100x6.0m	본	209	356,341	74,475,185	
	D150x6.0m	본	159	550,348	87,505,268	
	D200x6.0m	본	462	818,380	378,091,652	
	D250x6.0m	본	127	1,119,822	142,217,394	
	D300x6.0m	본	558	1,411,001	787,338,446	
	D350x6.0m	본	5	1,547,139	7,735,695	
	D400x6.0m	본	138	1,798,876	248,244,916	
	D500x6.0m	본	107	2,092,537	223,901,416	
단관	D100x0.5	개	26	77,220	2,007,720	
	D150x0.3	개	26	119,240	3,100,240	
	D150x0.5	개	11	119,240	1,311,640	
	D150x1.5	개	11	178,860	1,967,460	
	D200x0.3	개	213	177,320	37,769,160	
1F 티 이형관(B형)	D100x100	개	11	126,280	1,389,080	
	D150x100	개	1	193,160	193,160	
	D200x100	개	5	300,080	1,500,400	
	D200x150	개	5	326,150	1,630,750	
	D200x200	개	2	342,210	684,420	
	D250x150	개	1	471,570	471,570	
	D250x200	개	6	487,630	2,925,780	
	D300x100	개	2	526,460	1,052,920	
	D300x200	개	31	568,590	17,626,290	
	D300x300	개	1	637,560	637,560	
	D400x100	개	8	775,060	6,200,480	
	D500x100	개	6	877,580	5,265,480	

품 명	규 격	단위	수량	단가	금 액	비 고
티 이형관	D100x100	개	1	75,020	75,020	
	D150x100	개	1	141,900	141,900	
	D150x150	개	6	141,900	851,400	
	D200x150	개	1	248,820	248,820	
	D200x200	개	22	248,820	5,474,040	
	D250x200	개	1	394,240	394,240	
	D300x150	개	1	355,520	355,520	
	D350x300	개	1	651,200	651,200	
	D350x350	개	1	651,200	651,200	
	D400x300	개	1	723,800	723,800	
	D500x300	개	1	826,320	826,320	
	D500x350	개	1	826,320	826,320	
드레인관	D100x100	조	5	22,550	112,750	
	D150x150	조	1	27,830	27,830	
	D200x200	조	4	36,740	146,960	
	D300x200	조	1	94,270	94,270	
홈조인트	D100	조	362	27,830	10,074,460	
	D150	조	285	36,740	10,470,900	
	D200	조	1,049	70,180	73,618,820	
	D250	조	154	94,270	14,517,580	
	D300	조	663	113,190	75,044,970	
링조인트	D350	조	12	227,040	2,724,480	
	D400	조	161	247,500	39,847,500	
	D500	조	127	455,730	57,877,710	
플랜지 아답타	D100	개	45	81,840	3,682,800	
	D150	개	21	134,200	2,818,200	
	D200	개	167	191,840	32,037,280	
	D250	개	7	258,060	1,806,420	
	D300	개	19	306,680	5,826,920	
	D400	개	5	643,940	3,219,700	
	D500	개	4	721,160	2,884,640	
1F 레듀샤	D150x100	개	8	165,660	1,325,280	B형 기준
	D200x100	개	19	217,140	4,125,660	
	D200x150	개	72	243,210	17,511,120	
	D250x200	개	1	368,830	368,830	
	D300x200	개	1	448,910	448,910	
	D300x250	개	2	494,340	988,680	
	D350x150	개	1	450,890	450,890	
	D400x300	개	1	662,640	662,640	
	D500x400	개	1	923,120	923,120	

품 명	규 격	단위	수량	단가	금 액	비 고
홈/링 레듀샤	D300x200	개	1	355,520	355,520	
	D350x200	개	1	373,560	373,560	
	D150x100	개	1	114,400	114,400	
	D200x100	개	1	165,880	165,880	
	D250x200	개	1	275,440	275,440	
홈앨보	D100x45°	개	48	77,440	3,717,120	
	D100x90°	개	15	77,440	1,161,600	
	D150x45°	개	8	146,520	1,172,160	
	D150x90°	개	48	146,520	7,032,960	
	D200x45°	개	16	243,320	3,893,120	
	D200x11.25°	개	1	139,260	139,260	
	D200x90°	개	213	243,320	51,827,160	
	D250x45°	개	2	344,520	689,040	
	D300x11.25°	개	1	244,200	244,200	
	D300x22.5°	개	8	244,200	1,953,600	
	D300x45°	개	6	429,220	2,575,320	
밸브접합관	D400	개	3	24,420	73,260	
	D500	개	2	33,000	66,000	
캡	D100	개	3	33,000	99,000	
	D150	개	1	58,080	58,080	
	D200	개	1	96,800	96,800	
	D300	개	1	229,680	229,680	
합 계				₩	2,486,416,343	

특기사항 :1. 부가가치세 포함

견 적 서

2019. 10. 10

수 신: 인천경제자유구역청 담 당: 심환호 전 화: 010-8760-9234 메 일: vbz12@naver.com 아래와 같이 견적합니다	상 호 : 한국소방공사 서울 종로구 관수동 129-6번지 전 화 : (02) 2275-2369 팩 스 : (02) 2263-1192 Home Page: www.nofire.co.kr

합 계 금 액	₩1,870,000 (부가세포함가)				
품 명	규 격	수량	단 가	공급가	부가세
지상식 옥외소화전 아래 후렌치 사이즈 : 150A 위에 구멍 사이즈 양쪽2개 : 65A 가운데 : 115A		1	1,700,000	1,700,000	170,000
				0	0
				0	0
				0	0
				0	0
				0	0
				0	0
합계				₩1,700,000	₩170,000

주문시 사무실로 연락부탁드립니다. 감사합니다.

유의사항	묶음배송이 불가능한 상품(EX 발송 장소가 다르거나 부피가 큰 제품)은 따로 발송됩니다. 홈페이지에서 제품 상세정보 확인바랍니다. (http://nofire.co.kr)
견적조건	배송비는 별도 착불입니다. 주문시 재고확인해주셔야 합니다. 부피가 큰제품이므로 옮겨주실분 반드시 계셔야합니다. 담당자 : 김가영
계좌번호	기업은행 023-114782-01-011 예금주 : 한국소방공사(장순우) 국민은행 4428-0101-101-930 예금주 : 한국소방공사(장순우)

見　　積　　書

DATE 2019년 02월 13일

T　O　인천경제자유구역청　　귀 중

PROJ　송도68공구 광2-14호선 건설공사
　　중 초기우수처리시설 설치공사

Built E&C
경기도 안양시 동안구 부림로 [illegible]길, 203호
대 표 이 사　장　재　[illegible] (印)
Tel : 070-5101-3560, Fax : 031-425-0936

貴社 요청에 의하여 下記와 같이 見積書를 제출 합니다.　　(단위:원)

번호	품명	규격	수량	단위	단가	금액	비고
-	초기우수처리시설						
1	B유역	811 m3/hr	1	식	387,700,000	387,700,000	
2	F유역	408 m3/hr	1	식	262,297,000	262,297,000	
						-이하여백-	
합　계						₩649,997,000 (설계가견적)	

1. 부가세별도
2. 현장설치도(직공비 기준)
3. 부대공사(토목,기초공, 관로공, 웨어공) 제외
4. 환경부 비점오염저감시설 설치 및 운영관리 매뉴얼 2016.2 월 기준
5. 1차 전기인입조건, 현장장비 및 차량 진입조건

(견적담당자 : 배선영 부장)

설 계 내 역 서

현 장 명 : 송도6.8 공구광2-14호선

공 사 명 : 초기우수처리시설 설치공사

2019.2

총 괄 내 역 서

공　종 : 송도6.8공구 광2-14호선

B유역

공 종 명	규 격	수량	단위	재 료 비		노 무 비		경　비		합　계		비 고
				단 가	금 액	단 가	금 액	단 가	금 액	단 가	금 액	
▣ 우수공시설												
가. 초기우수처리시설	Wateron-INT				**367,735,429**		**199,932,470**		**82,329,101**		**649,997,000**	
1. 초기우수처리시설	900m3/hr	1	식	222,851,396	222,851,396	119,768,304	119,768,304	45,080,300	45,080,300	387,700,000	387,700,000	B유역
2. 초기우수처리시설	500m3/hr	1	식	144,884,033	144,884,033	80,164,166	80,164,166	37,248,801	37,248,801	262,297,000	262,297,000	F유역

* 비　고 *

1. 설계조건과 상이할시 설계변경하여야 함.
2. 구조물 및 내부설비 공급에 한함
3. 토목공사(토공사, 기초공, 연결관공사, 웨어공), 관로공사(유입,유출관) 제외
4. 오수연결관, 1차측 전기인입 제외
5. 2016.02 매뉴얼 기준
6. 구조계산에 따른 철근량, 레미콘량 증감있음(수량에 따른 정산)

내 역 서

B유역

공 종 명	규 격	수량	단위	재 료 비		노 무 비		경 비		합 계		비 고
				단 가	금 액	단 가	금 액	단 가	금 액	단 가	금 액	
1. 초기우수처리시설	1100m3/hr	1.0	식		222,851,396		119,768,304		45,080,300		387,700,000	
(1). 초기우수처리시설 공사 구조물공					77,763,054		65,676,311		8,784,189	0	152,223,554	
1). 철근콘크리트타설/펌프카	25-27-12	317.8	m3	1,119	355,620	11,279	3,584,493	2,033	646,092	14,431	4,586,205	
2). 거푸집	0 ~ 7m	704.1	M2	10,947	7,707,673	16,192	11,400,625	593	417,525	27,732	19,525,823	
3). 강관비계	3개월이하	261.3	M2	2,142	559,704	14,412	3,765,855	839	219,230	17,393	4,544,789	
4). 강관동바리	암거용(3개월)	356.4	공/M3	521	185,692	13,520	4,818,744	22	7,841	14,063	5,012,277	
5). 지수판	200×5	125.6	m	8,215	1,031,804	14,605	1,834,388	0	0	22,820	2,866,192	
6). 스페이셔	벽체용,슬라브용	1,620.3	M2	142	230,088	0	0	0	0	142	230,088	
7). 맨홀뚜껑설치	φ918	1.0	조	0	0	30,788	30,788	0	0	30,788	30,788	
8). PE 코팅 사다리	φ22x300	16.0	ea	8,500	136,000	0	0	425	6,800	8,925	142,800	
9). 등받이 사다리		2.0	ea					800,000	1,600,000	800,000	1,600,000	
10). 철근가공 및 조립(현장가공)	복잡	58.9	ton	17,280	1,018,121	674,425	39,736,507	13,488	794,700	705,193	41,549,328	
11). 레미콘	25-27-12	317.8	㎥	76,100	24,184,762	0		0		76,100	24,184,762	
12). 이형철근 SD400	H13㎜	58.9	ton	675,000	39,770,385	0		0		675,000	39,770,385	
13). 잠금맨홀뚜껑	φ918	1.0	조	600,000	600,000					600,000	600,000	
14). 관부설 및 접합	φ200	36.0	m	38,783	1,396,173	8,858	318,891	2,205	79,375	49,846	1,794,439	
15). 채움 및 다짐	쇄석자갈 25mm	26.9	㎥	21,839	587,032	6,920	186,020	470	12,626	29,229	785,678	
16). 구조계산비		1.0	식					5,000,000	5,000,000	5,000,000	5,000,000	
(2). 초기우수처리시설 시스템					145,088,342		54,091,993		36,296,111		235,476,446	
1). 여과재		28.47	ton	800,000	22,776,000	717,091	20,415,580	504,272	14,356,623	2,021,363	57,548,203	
2). 여재챔버 및 지지대		1.0	식	65,340,101	65,340,101	17,034,183	17,034,183	13,993,952	13,993,952	96,368,236	96,368,236	
3). 배관설비		1.0	식	30,580,000	30,580,000	11,912,080	11,912,080	4,012,997	4,012,997	46,505,077	46,505,077	
4). 역세척 설비		1.0	식	12,340,101	12,340,101	4,730,150	4,730,150	3,932,539	3,932,539	21,002,790	21,002,790	
5). 정체수 배수설비		1.0	식	14,052,140	14,052,140					14,052,140	14,052,140	

내 역 서

F유역

공 종 명	규 격	수량	단위	재 료 비		노 무 비		경 비		합 계		비 고
				단 가	금 액	단 가	금 액	단 가	금 액	단 가	금 액	
1. 초기우수처리시설	500m3/hr	1.0	식		144,884,033		80,164,166		37,248,801		262,297,000	
(1). 초기우수처리시설 공사 구조물공					59,781,814		51,561,101		21,943,756	0	133,286,671	
1). 철근콘크리트타설/펌프카	25-27-12	242.9	m3	1,119	271,819	11,279	2,739,817	2,033	493,842	14,431	3,505,478	
2). 거푸집	0 ~ 7m	645.5	M2	10,947	7,065,960	16,192	10,451,450	593	382,763	27,732	17,900,173	
3). 강관비계	3개월이하	233.5	M2	2,142	500,157	14,412	3,365,202	839	195,906	17,393	4,061,265	
4). 강관동바리	암거용(3개월)	205.7	공/M3	521	107,163	13,520	2,780,890	22	4,525	14,063	2,892,578	
5). 지수판	200×5	104.4	m	8,215	857,974	14,605	1,525,346	0	0	22,820	2,383,320	
6). 스페이셔	벽체용,슬라브용	1,417.4	M2	142	201,267	0	0	0	0	142	201,267	
7). 맨홀뚜껑설치	φ648,φ918	1.0	조	0	0	30,788	30,788	0	0	30,788	30,788	
8). PE 코팅 사다리	φ22x300	17.0	ea	8,500	144,500	0	0	425	7,225	8,925	151,725	
9). 등받이 사다리		4.0	ea					800,000	3,200,000	800,000	3,200,000	
10). 철근가공 및 조립(현장가공)	복잡	45.0	ton	17,280	778,217	674,425	30,373,215	13,488	607,441	705,193	31,758,873	
11). 레미콘	25-27-12	242.9	㎥	76,100	18,485,694	0		0		76,100	18,485,694	
12). 이형철근 SD400	H13㎜	45.0	ton	675,000	30,399,111	0		0		675,000	30,399,111	
13). 잠금맨홀뚜껑	φ918	1.0	조	600,000	600,000					600,000	600,000	
14). 관부설 및 접합	φ200	20.0	m	0	0	8,858	177,162	2,205	44,097	11,063	221,259	
15). 채움 및 다짐	쇄석자갈 25mm	16.9	㎥	21,839	369,952	6,920	117,231	470	7,957	29,229	495,140	
16). 구조계산비		1.0	식					5,000,000	5,000,000	5,000,000	5,000,000	
17). 현장관리비		1.0	식					7,000,000	7,000,000	7,000,000	7,000,000	
18). 펌프카 및 설치		1.0	식					5,000,000	5,000,000	5,000,000	5,000,000	
(2). 초기우수처리시설 시스템					85,102,219		28,603,065		15,305,045		129,010,329	
1). 여과재		18.50	ton	800,000	14,800,000	717,091	13,266,183	504,272	9,329,032	2,021,363	37,395,215	
2). 여재챔버 및 지지대		1.0	식	34,953,315	34,953,315	7,194,652	7,194,652	4,030,477	4,030,477	46,178,444	46,178,444	
3). 배관설비		1.0	식	17,580,000	17,580,000	5,912,080	5,912,080	1,012,997	1,012,997	24,505,077	24,505,077	
4). 역세척 설비		1.0	식	9,340,101	9,340,101	2,230,150	2,230,150	932,539	932,539	12,502,790	12,502,790	
5). 정체수 배수설비		1.0	식	8,428,803	8,428,803		0		0	8,428,803	8,428,803	

見　　積　　書

DATE : 2019-07-26

T　O : ㈜도담이앤씨　　귀 중

PROJ : 송도68공구 광 2-14호선 건설공사

중 초기우수처리시설 매쉬휀스설치공사

Built E&C

경기도 안양시 동안구 부림로 169번길 [illegible]호

대 표 이 사　장　재　희　(印)

Tel : 070-5101-3560, Fax : 031-425-0936

貴社 요청에 의하여 下記와 같이 見積書를 제출 합니다.　　(단위:원)

번호	품명	규격	수량	단위	단가	금액	비고
1	매쉬휀스 설치공사						
1-1	매쉬휀스	W:2.0,H:1.8	32	M	83,000	2,656,000	F유역
1-2	출입문	W:2.0,H:1.8	1	개소	1,089,014	1,089,014	F유역
						-이하여백-	
합　계						3,745,014	(설계가)

1. 직공비 기준, 부가가치세 별도
2. 바닥기초 별도
3. 차량 및 장비 진입 가능조건

견적담당자 : 배선영 부장(010-6269-4322)

見　積　書

인천광역시경제자유구역청 귀중

일　자 :	2019 년 03 월 14 일
견적번호 :	20190314 -1
金	단 가 견 적 整
공사(현장)명 :	송도 6,8공구 광2-14호선 외 15개소 건설공사

(주)지구코퍼레이션

본사 : 경기도 고양시 일산구 장항동 867번지 웨스턴타워 1동 606호

대표 : 031)931-5610 FAX : 031)931-5615

공장 : 경기도 파주시 광탄면 발랑리 34-2

대표 : 031)941-9758 FAX : 031)941-9760

아래와 같이 見積합니다.

＊ 유효기간:발행일로부터 1개월

품　명	규　격	단위	수 량	단　가	금　액	비 고
1. P.C BOX	1련1.2x1.2					토피 3.0M
1) 제 품 비	20964095	M	1	349,270	349,270	부가세포함
2) 운 송 비		M	1	28,533	28,533	부가세별도
3) 설 치 비		M	1	238,092	238,092	부가세별도
계		M	1	615,895	615,895	
2. P.C BOX	1련1.2x1.2					토피 4.0M
1) 제 품 비	22534999	M	1	450,210	450,210	부가세포함
2) 운 송 비		M	1	28,533	28,533	부가세별도
3) 설 치 비		M	1	238,092	238,092	부가세별도
계		M	1	716,835	716,835	
3. P.C BOX	1련1.5x1.5					토피 1.0M
1) 제 품 비	22535005	M	1	546,930	546,930	부가세포함
2) 운 송 비		M	1	34,519	34,519	부가세별도
3) 설 치 비		M	1	277,083	277,083	부가세별도
계		M	1	858,532	858,532	

＊ 특기사항 ＊

1.현장 : 인천광역시 연수구 송도동
2.토공사,기초콘크리트,레벨용모래별도
3.설계가(제품비는 조달가입)
4.장비진입로및다짐,측량제공조건
5.부가세별도표기
6.인터록킹소켓형제품

＊ 설계조건 ＊

1.활하중 : DB-24
2.토피고 : 규격별표기
3.콘크리트 압축강도 : 35MPa
4.철근항복응력 : 400MPa

＊ 주요 생산품목 ＊

＊PC암거(우수.오수.공동구.통행로.통신구등)
＊PC개거수로(우수.오수.농업용수로등)
＊플룸관,벤치플룸관2중,3중(수로관)
＊전력맨홀, 핸드홀, 우.오수맨홀
＊PC방호벽,기타 주문제작

담당자 : 신봉만 사장

H.P : 010-3307-5806

바로 서겠습니다. 양심을 가지고 만들겠습니다. "지구"가 하겠습니다.

見　積　書

인천광역시경제자유구역청 귀중

일　자 :	2019 년 03 월 14 일
견적번호 :	20190314 -2
金	단 가 견 적 整

공사(현장)명 : 송도 6,8공구 광2-14호선 외 15개소 건설공사

(주)지구코퍼레이션

본사 : 경기도 고양시 일산구 장항동 867번지 웨스턴타워 1동 606호

대표 : 031)931-5610 FAX : 031)931-5615

공장 : 경기도 파주시 광탄면 발랑리 34-2

대표 : 031)941-9758 FAX : 031)941-9760

아래와 같이 見積합니다.

＊ 유효기간:발행일로부터 1개월

품　명	규　격	단위	수 량	단　가	금　액	비 고
4. P.C BOX	1련1.5x1.5					토피 3.0M
1) 제 품 비	20964098	M	1	421,690	421,690	부가세포함
2) 운 송 비		M	1	34,519	34,519	부가세별도
3) 설 치 비		M	1	277,083	277,083	부가세별도
계		M	1	733,292	733,292	
5. P.C BOX	1련2.0x1.5					토피 1.0M
1) 제 품 비	22535014	M	1	721,180	721,180	부가세포함
2) 운 송 비		M	1	48,761	48,761	부가세별도
3) 설 치 비		M	1	347,032	347,032	부가세별도
계		M	1	1,116,973	1,116,973	
6. P.C BOX	1련2.0x1.5					토피 3.0M
1) 제 품 비	20964104	M	1	595,840	595,840	부가세포함
2) 운 송 비		M	1	48,761	48,761	부가세별도
3) 설 치 비		M	1	347,032	347,032	부가세별도
계		M	1	991,633	991,633	

＊ 특기사항 ＊

1.현장 : 인천광역시 연수구 송도동
2.토공사,기초콘크리트,레벨용모래별도
3.설계가(제품비는 조달가임)
4.장비진입로및다짐,측량제공조건
5.부가세별도표기
6.인터록킹소켓형제품

＊ 설계조건 ＊

1.활하중 : DB-24
2.토피고 : 규격별표기
3.콘크리트 압축강도 : 35MPa
4.철근항복응력 : 400MPa

＊ 주요 생산품목 ＊

＊PC암거(우수.오수.공동구.통행로.통신구등)
＊PC개거수로(우수.오수.농업용수로등)
＊플룸관,벤치플룸관2중,3중(수로관)
＊전력맨홀, 핸드홀, 우.오수맨홀
＊PC방호벽,기타 주문제작

담당자 : 신봉만 사장

H.P : 010-3307-5806

바로 서겠습니다. 양심을 가지고 만들겠습니다. "지구"가 하겠습니다.

見　積　書

인천광역시경제자유구역청 귀중

일　자 : 2019 년 03 월 14 일

견적번호 : 20190314 -3

金 단 가 견 적 整

공사(현장)명 : 송도 6,8공구 광2-14호선 외 15개소 건설공사

(주)지구코퍼레이션

본사 : 경기도 고양시 일산구 장항동 867번지 웨스턴타워 1동 606호

대표 : 031)931-5610 FAX : 031)931-5615

공장 : 경기도 파주시 광탄면 발랑리 34-2

대표 : 031)941-9758 FAX : 031)941-9760

아래와 같이 見積합니다.

＊ 유효기간:발행일로부터 1개월

품　명	규　격	단위	수 량	단　가	금　액	비 고
7. P.C BOX	1련2.5x1.5					토피 3.0M
1) 제 품 비	22535022	M	1	804,770	804,770	부가세포함
2) 운 송 비		M	1	107,310	107,310	부가세별도
3) 설 치 비		M	1	397,986	397,986	부가세별도
계		M	1	1,310,066	1,310,066	
8. P.C BOX	1련3.0x1.5					토피 3.0M
1) 제 품 비	20964107	M	1	1,039,970	1,039,970	부가세포함
2) 운 송 비		M	1	135,185	135,185	부가세별도
3) 설 치 비		M	1	432,208	432,208	부가세별도
계		M	1	1,607,363	1,607,363	

＊ 특기사항 ＊

1.현장 : 인천광역시 연수구 송도동
2.토공사,기초콘크리트,레벨용모래별도
3.설계가(제품비는 조달가임)
4.장비진입로및다짐,측량제공조건
5.부가세별도표기
6.인터록킹소켓형제품

＊ 설계조건 ＊

1.활하중 : DB-24
2.토피고 : 규격별표기
3.콘크리트 압축강도 : 35MPa
4.철근항복응력 : 400MPa

＊ 주요 생산품목 ＊

＊PC암거(우수.오수.공동구.통행로.통신구등)
＊PC개거수로(우수.오수.농업용수로등)
＊플륨관,벤치플륨관2중,3중(수로관)
＊전력맨홀, 핸드홀, 우.오수맨홀
＊PC방호벽,기타 주문제작

담당자 : 신봉만 사장

H.P : 010-3307-5806

바로 서겠습니다. 양심을 가지고 만들겠습니다. "지구"가 하겠습니다.

견 적 서

인천광역시 경제자유구역청 귀중

일 자 : 2019 년 07 월 24 일

견적번호 : 20190724 -1

金 단가 견적 (원/m) 整

주식회사 예 공

본사,공장 : 충청남도 서산시 성연면 [illegible]리 549-14

대표 : 041)668-8067-8 FAX : 041)668-8069

공사(현장)명 : 송도 6,8공구 광2-14호선 외 15개소 건설공사 E-mail : yg8067.kee9024@naver.com

아래와 같이 견적합니다.

* 유효기간:발행일로부터 1개월

품 명	규 격	단위	수 량	단 가	금 액	비 고
1. PC BOX						토피-3.0M
1) 제 품 비	1련2.0x0.8	m	1	1,580,000	1,580,000	
2) 운 송 비		m	1	43,767	43,767	
3) 설 치 비		m	1	326,080	326,080	
계		m	1	1,949,848	1,949,848	부가세별도
2. PC BOX						토피-3.0M
1) 제 품 비	1련2.0x1.5	m	1	1,870,000	1,870,000	
2) 운 송 비	(낙차부-단면변화)	m	1	106,752	106,752	
3) 설 치 비		m	1	415,211	415,211	
계		m	1	2,391,963	2,391,963	부가세별도

* 특기사항 *

1.현장 : 인천광역시 연수구 송도동
2.토공사,기초콘크리트,레벨용모래별도
3.설계가(사급가임)
4.장비진입로및다짐,측량제공조건
5.부가세별도표기

* 설계조건 *

1.활하중 : DB-24
2.토피고 : 규격별표기
3.콘크리트 압축강도 : 35MPa
4.철근항복응력 : 400MPa

* 주요 생산품목 *

* PC암거(우수.오수.공동구.통행로.통신구등)
* PC개거수로(우수.오수.농업용수로등)
* 플륨관,벤치플륨관2종,3종(수로관)
* 전력맨홀, 핸드홀, 우오수맨홀
* PC방호벽,기타 주문제작

담당자 : 곽세호 이사

H.P : 010-6264-8126

바로 서겠습니다. 정성을 가지고 만들겠습니다. "예공"이 하겠습니다.

관리번호 : 17P081

견 적 서

용역명 : 송도국제도시 워터프런트 1단계 건설공사

수신 : 인천경제자유구역청

견 적 일 : 2018년 11월 29일

유효기간 : 2018년 12월 28일

에이치케이이엔씨 주식회사

대 표 이 사 이 [illegible]

주 소 : 서울특별시 강남구 언주로 [illegible]

대표전화 : (02)3287-9832 FAX: (02)3287-9819

ICP 말뚝을 아래와 같이 견적합니다.

일 금 === 단 가 견 적 ===정 일금 삼억오천오백오십이만일천원정 (₩355,521,000)

교량명 및 품명		규 격	말뚝길이	단위	수량	단 가	금 액	비 고
연결수로교량1	ICP말뚝	Φ500	38.0 M	본	51	3,093,000	157,743,000	
	ICP말뚝	Φ500	42.0 M	본	51	3,378,000	172,278,000	
ICP말뚝 소계				본	102		330,021,000	
말뚝이음밴드	T=12mm	상부이음	15M 이상	개	102	130,000	13,260,000	
		중부이음	30M 이상	개	102	120,000	12,240,000	
계							355,521,000	

특기사항	1.V.A.T 제외 2.상기수량(파일길이)는 현장여건에 따라 변경될 수 있음. 3.현장도착차상도 4.자재비는 선급금 50% + 납기 후 30일 이내 50% 현금 지급 조건임 5.말뚝이음밴드는 15m간격으로 설치 6.시공비 제외

납품안내

견 적 서

2018.11.22 일	공급자	등 록 번 호	129-16-74274		
인천경제자유구역청 귀하		상 호	광진화학	대표자	김병조
		사업장소재지	경기 광주시 탄벌동 165-4		
		전화 / 팩스	031-765-5163 / 031-766-4337		

합계금액(VAT 포함 / 별도) : 일금 일천일백 원정 (₩1,100)

품 명	규격	수량	단가	공급가액	세액	비고
이물질 방지캡	500mm	1	1,000	1,000	100	
합계				1,000	100	

비고

* 운반비 포함(현장도착도)
* 자재비는 제품 출하전 현금 지급 조건

광 진 화 학

견 적 서

인천경제자유구역청 귀중	견적번호	2018-68	견적일자	2018년 11월 27일
	상 호	일원엔지니어링㈜		
	등록번호	508-81-08581	대 표 자	박 준 위
	업 태	건설업	종 목	포장공사
교면방수공사(신설)	전화번호	032-831-1666	팩스번호	032-831-1667

아래와 같이 견적합니다.

견적금액	₩ 28,000 (이만팔천 원정)	세액처리	부가세별도

순번	품목명	규격	단위	수량	단가	금액	비고
	교면방수공사(신설)		M²	1	28,000	28,000	
	합계					28,000	

특기사항		결제조건	
비고	로드씰특허공법 (특허 제 10-1745921호)		

견 적 서

발 신 일 : 2019년 3월 17일

발주처					공급자				
					등록번호	140-81-36090			
	상호				상호	주식회사 다듬길	성명	온규원	
					주소	경기도 광주시 경충대로 1507-1			
	현장명	인천 송도국제도시 조성사업			업태	제조업	종목	콘크리트블록	
	TEL	010-4146-2995	FAX		TEL	031-768-0547	FAX	031-768-0548	
	담당자	김완식 차장	이메일	call50002@naver.com	담당자		연락처		

납품장소

회사명	0			현장명	인천 송도국제도시 조성사업	
납기일		시간		현장 담당자	김완식 차장	연락처	010-4146-2995

품 명	규격	구분	단위	수량	단가	공급가액	비 고
인조화강블록	200x200x80	투수	㎡	1.00	16,000	16,000	
인조화강블록	200x200x80	불투수	㎡	1.00	15,000	15,000	
합계(VAT별도)				2.00		31,000	(VAT별도)

참고사항
• 현장도착도 가격
• 부가세 별도
• 결제조건 : 입금 후 자재출고
• 신한은행 ㈜다듬길 140-009-947846

見　積　書

(E S T I M A T E)

수 신 처	인천경제자유구역청　　귀중	Pentad	
참　　조	귀하		
견 적 일	2018년 11월 12일	주 식 회 사 펜 타 드　대표이사	
공 사 명	송도국제도시 워터프론트1단계건설공사 (연결수로 교량1)	본　　사	경기도 부천시 원종로66번길 36 ,펜타드 빌딩
견 적 번 호	Pentad 사업 2018-11-007	담 당 자	사업부 김창균 부장

[본 견적서에 견적 담당자의 수기 사인이 표기 되어야만 ㈜펜타드 견적서로 보장 됩니다]

金額 (VAT별도) 一金 :　八阡參百八拾四萬八阡원整　　(₩ : 83,848,000)

품　명 (DESCRIPTION)	규　격 (SIZE)	수량 (QUANTITY		단 가 (UNITPRICE)	금 액 (AMOUNT)	비고
MPS 면진받침	2500kN	16	EA	4,723,000	75,568,000	
FDB 면진받침	2500kN	4	EA	2,070,000	8,280,000	
					- 이하여백 -	
합　　계					83,848,000	

특기사항	1. 부가세 별도, 현장도착도 , 설계견적 2. 견적 제외사항 : 설치비 , SolePlate 자재 및 용접 3. 견적작성자 : 사업부 김창균 부장/ 팀장 (010-6256-2775)
생산 및 영업품목	◆ 내진받침 , 지진격리받침 , 건축물 면진시스템 , 신축이음장치 ◆ 배수시설 , 점검로 , 설계.기술지원 , 현장점검 , 연구개발 용역

주식회사 펜타드

송도국제도시 워터프런트 1단계 건설공사 중 교량배수시설 설치공사 (연결수로교량1)

공 종 명	규 격	수 량	단위	재료비		노무비		경 비		합 계		비고
				단가	금액	단가	금액	단가	금액	단가	금액	
집수구(청소용)	250*250 (TYPE-1)	36	NR	229,900	8,276,400	-	-	-	-	229,900	8,276,400	산근#1
집수구(청소용)	250*250 (TYPE-2)		NR	284,900	-	-	-	-	-	284,900	-	산근#2
집수구(청소용)	250*500 (TYPE-3)		NR	350,900	-	-	-	-	-	350,900	-	산근#3
집수구(청소용)	250*250 (TYPE-4)		NR	383,900	-	-	-	-	-	383,900	-	산근#4
집수구(청소용)	250*500 (TYPE-5)		NR	526,900	-	-	-	-	-	526,900	-	산근#5
연결배수구	REDUCER (6"*8")	4	NR	46,179	184,716	-	-	-	-	46,179	184,716	산근#6
연결배수구	REDUCER (8"*10")		NR	54,810	-	-	-	-	-	54,810	-	산근#7
연결배수구	REDUCER (10"*12')		NR	88,421	-	-	-	-	-	88,421	-	산근#8
연결배수구	REDUCER (12"*14")		NR	190,659	-	-	-	-	-	190,659	-	산근#9
직관(PIPE)	150A	152.298	M	38,584	5,876,315	189,926	28,925,360	7,238	1,102,403	235,749	35,904,078	산근#10
직관(PIPE)	200A		M	59,794	-	189,926	-	7,238	-	256,959	-	산근#11
직관(PIPE)	250A		M	109,136	-	247,956	-	8,273	-	365,365	-	산근#12
직관(PIPE)	300A		M	154,286	-	247,956	-	8,273	-	410,515	-	산근#13
곡관(ELBOW)	150A (90도)	8	NR	52,500	420,000	-	-	-	-	52,500	420,000	산근#14
곡관(ELBOW)	150A (45도)	4	NR	36,750	147,000	-	-	-	-	36,750	147,000	산근#15
곡관(TEE)	150A (TEE)	32	NR	55,650	1,780,800	-	-	-	-	55,650	1,780,800	산근#16
곡관(ELBOW)	200A (90도)		NR	110,219	-	-	-	-	-	110,219	-	산근#17
곡관(ELBOW)	200A (45도)		NR	77,153	-	-	-	-	-	77,153	-	산근#18
곡관(TEE)	200A (TEE)		NR	127,271	-	-	-	-	-	127,271	-	산근#19
곡관(ELBOW)	250A (90도)		NR	183,887	-	-	-	-	-	183,887	-	산근#20
곡관(ELBOW)	250A (45도)		NR	128,721	-	-	-	-	-	128,721	-	산근#21
곡관(TEE)	250A (TEE)		NR	235,998	-	-	-	-	-	235,998	-	산근#22
곡관(ELBOW)	300A (90도)		NR	309,477	-	-	-	-	-	309,477	-	산근#23
곡관(ELBOW)	300A (45도)		NR	216,634	-	-	-	-	-	216,634	-	산근#24
곡관(TEE)	300A (TEE)		NR	360,560	-	-	-	-	-	360,560	-	산근#25
연결부(청소용)	150A (청소용)	112	NR	74,550	8,349,600	-	-	-	-	74,550	8,349,600	산근#26
연결부(청소용)	200A (청소용)		NR	101,850	-	-	-	-	-	101,850	-	산근#27
연결부(청소용)	250A (청소용)		NR	141,750	-	-	-	-	-	141,750	-	산근#28
연결부(청소용)	300A (청소용)		NR	201,600	-	-	-	-	-	201,600	-	산근#29
연결부(일반형)	HANGER, BAND	44	NR	37,275	1,640,100	-	-	-	-	37,275	1,640,100	산근#30
소 계					26,674,931		28,925,360		1,102,403		56,702,694	
합 계(TOTAL)											56,702,694	

견 적 서
(QUOTATION)

T O : 인천경제자유구역청	NO :
PROJECT : 송도국제도시 워터프런트 경관설계	DATE : 2018-11-06

영업품목
- 교량받침
- 신축이음장치
- 난간.방호책
- 교량점검로
- 철구조물제작설치
- 도로시설물외

㈜케 이 원 레 일
K-WON RAIL Co.,Ltd.

경기도 안성시 양성면 양성로 449
TEL) 031) 677 - 9464
FAX) 031) 677 - 9465

다음과 같이 견적합니다.

번 호 (No)	품 명 (Description)	규 격 (Size)	수 량 (Quantity)	단 위 (Unit)	단 가 (Unit Price)	금 액 (Amount)
	보도용 난간	(연결수로1)				
	KWA-675	1300h				
1	자재비	(6M/1경간)				
	지주	210X170	3	EA	187,000	561,000
	상부레일	D70X3.5T	3	EA	94,000	282,000
	레일	D40X2T	12	M	35,000	420,000
	레일이음	D35	2	EA	6,540	13,080
	강화유리(안전필름)	12T (블루)	3	EA	424,500	1,273,500
	유리볼트(패킹)	M12	12	EA	9,500	114,000
	유리 BRACKET		12	EA	44,000	528,000
	앙카 볼트	M20	12	EA	3,700	44,400
	볼트	M8X30	24	EA	100	2,400
	태핑나사(육각)	M6X40	12	EA	109	1,308
	태핑나사(육각)	M5X20	8	EA	45	360
	소 계					3,240,048
			1	M	540,000	
2	설치비	(6M/1경간)				
	특별인부		1.46	인	133,417	194,789
	보통인부		1.32	인	109,819	144,961
	철골공		0.72	인	176,388	126,999
	소 계					466,749
			1	M	77,792	
	합 계		1	M	617,792	

▶ 비고(REMARKS)

*부가세별도

견 적 서

TO :	인천경제자유구역청	NO :	
PROJ :	송도국제도시 워터프런트 경관설계	DATE :	2018년 12월 18일

영업 품목
- 신 축 이 음 장 치
- 교 좌 장 치
- 교 량 점 검 로
- 철 구 조 물 제 작 및 시 공
- 난간. 방호책

㈜ 케 이 원 레 일
KWON RAIL Co.,Ltd.

경기도 안성시 양성면 양성로 449
TEL) 031) 677 - 9464
FAX) 031) 677 - 9465

다음과 같이 견적합니다.

번호 (No)	품명 (Description)	규격 (Size)	수량 (Quantity)	단중 (Weight)		단가 (Unit Price)	금액 (Amount)
▣ 보차겸용방호책(KW-E710SB4(P)-17)							
	KW-E710SB4(P)-17	1400H	1	M		713,767	713,767
Ⅰ	재료비		4	M		615,380	2,461,534
1	지주	125*120*6-8T	2	EA	8.09	KG/M	108,800	217,600
2	상부레일	250*162*3.5-4T	4	M	8.35	KG/M	148,500	594,000
3	상부레일 이음	239*128*4T	1	EA	7.69	KG/M	99,450	99,450
4	하부레일	142*141*4.5T	4	M	7.49	KG/M	133,300	533,200
5	하부레일 이음	129*128*4.5T	1	EA	6.03	KG/M	63,406	63,406
6	앵글	80*60*5T	2	EA	1.8	KG/M	4,630	9,260
7	앵글	80*60*5T	2	EA	1.8	KG/M	4,630	9,260
8	ㄷ-잔넬	111*40*5T	2	EA			14,200	28,400
9	장볼트	M12*160	4	SET			1,122	4,488
10	장볼트	M12*140	4	SET			871	3,484
11	볼트	M16*25	16	SET			542	8,672
12	볼트	M12*25	4	SET			288	1,152
13	볼트	M8*20	8	SET			97	776
14	볼트	M16*50	6	EA			763	4,578
15	앙카볼트	M20*250	10	EA			3,700	37,000
16	앙카받침	260*250*20T	2	EA			135,700	271,400
17	레일CAP(상부)	250*160用	1	EA			35,000	35,000
18	레일CAP(하부)	125*78用	1	EA			30,000	30,000
19	보조지주		2	EA			113,330	226,660
22	레일	D70	8	M			33,240	265,920
23	레일이음	D70용	2	EA			8,400	16,800
28	볼트	M8*35	2	SET			128	256
30	태핑나사	M6X40	4	EA			109	437
31	태핑나사	M5X20	8	EA			42	335
Ⅱ	시공비		4	M		98,383	393,534
1	특별인부		1.24	인			133,417	165,437
2	보통인부		1.29	인			109,819	141,667
3	철골공		0.49	인			176,388	86,430
	TOTAL							2,855,068

▶ 비고(REMARKS)
상기금액은 부가가치세 제외 금액임.

見　積　書

QUOTATION

TO : 인천경제자유구역청 귀중
아래와 같이 견적합니다.

견적일자: ２０１８년　１２월　１９일
Issued Date

공 사 명 : 송도국제도시 워터프런트 1단계 건설공사

공사금액 : 일금 사억구천삼백일십만사천팔백이십육원정(₩493,104,826)

우 경 건 설 주 식 회 사
경기도 성남시 분당구 정자동 155-2번지
TEL:(031)713-7070, FAX:(031)[illegible]
대 표 이 사　노　윤

NO	공　종	규격	단위	수량	재료비	노무비	경비	금 액	비 고
연결수로교량 e빔 제작및설치공사(L=55.55M,B=22.9M)									
1	e빔 제작및설치공사		식	1	119,296,026	262,507,456	111,301,344	493,104,826	
2									
3									
4									
5									
6									
7									
8									
9									
10									
합　계								493,104,826	
비 고	1. 제작장 조성비용 별도계상. 2. 설치용가도 및 축도는 제외 3. 자재비(철근,레미콘)제외 4. 제경비및 이윤은 별도 계상								

우　경　건　설 ㈜

내역서

공 종 명	규 격	수량	단위	재 료 비		노 무 비		경 비		합 계		비 고
				단 가	금 액	단 가	금 액	단 가	금 액	단 가	금 액	
◈연결수로교량 e빔 설치공사	L=1@55.55,B=22.9	1	식		119,296,026		262,507,456		111,301,344		493,104,826	
.1. 상부공		1	식	119,296,026	119,296,026	262,507,456	262,507,456	111,301,344	111,301,344	493,104,826	493,104,826	
		0										
※ 제작장 구입및조성비용 제		0										
※ 상부슬래브,하부 제외		0										
※ 간접비 별도 계상		0										
		0										
		0										
		0										
		0										
.1. e빔 상부공		1	식									
..1-1.e-Beam 제작및설치		0			119,296,026		262,507,456		111,301,344		493,104,826	
...e-beam 제작(외측거더)	L=55.55M	2	본	11,884,264	23,768,528	25,495,634	50,991,268	2,996,161	5,992,322	40,376,059	80,752,118	
...e-beam 제작(내측거더)	L=55.55M	8	본	11,884,264	95,074,112	25,572,718	204,581,744	3,007,830	24,062,640	40,464,812	323,718,496	
...e-Beam 가설(외측거더)	L=55.55M	2	본	11,105	22,210	382,170	764,340	8,008,262	16,016,524	8,401,537	16,803,074	
...e-Beam 가설(내측거더)	L=55.55M	8	본	10,412	83,296	390,968	3,127,744	8,134,376	65,075,008	8,535,756	68,286,048	
...e-beam 전도 방지공		10	본	34,788	347,880	304,236	3,042,360	15,485	154,850	354,509	3,545,090	
		0										

見　積　書

2018년 11월 20일

㈜엘엔케이시설물

本　　社: 인천시 남동구 논현고잔로
128번길 37-15
營 業 種 目: 토목공사, 건축공사, 조경공사
시설물유지관리공사,금속창호공사,교량방수재
교량방호책,중앙분리대,노측방호책,가로수보호판
LK-Joint 구조물용, 교량용, 방음벽, 조경블럭
각종휀스(보도,보호시설,버스승강장),구조물방수재
電　　話 : (032) 4 2 9 - 5 9 7 1
(032) 4 2 9 - 5 9 7 2
F　A　X : (032) 4 2 8 - 5 9 7 2

인천자유경제구역청　　귀하

工事名: 송도지구 워터프런트 기본 및 실시설계

下記와 같이 如히 견적합니다.

품　명	규　격	수 량	단 위	단　가	금　액	비 고
▨. 교량 신축이음장치 뉴모노셀(LKM)						
차도부/보도부	LKM No.50	1	m	470,000	470,000	
차도부/보도부	LKM No.80	1	m	562,000	562,000	

1. 견적조건 : 현금결제조건, 제경비(일반관리비 등) 별도, 부가가치세 별도,
2. 인도조건 : 현장도착도
3. 유효기간 : 견적일로 부터 30일

현대알루미늄 주식회사

ALUKO GROUP

見 積 書

서기 2018년 11월 21일

수 신 : 인천 경제자유구역청 貴下

참 조 :

공 사 명 : 송도 국제도시 워터프론트 1-1공구 경관시설물 제작 설치

내 용 : 연결수로#1 경관시설물

현 대 알 루 미 늄 주식회사

대 표 이 사 박 준 영

본사/공장 : 충남 논산시 가야곡면 원앙로503번길 117

TEL: 02-2103-3014 / FAX: 02-2103-3099

서울사무소: 서울 서초구 반포대로 22 평화빌딩 13층

TEL:02-2103-3082 / FAX:02-2103-3099

(단위:원)

구 분	품 명	규 격	단위	수량	단가	금 액	특기사항
자재 및 외주비 견적서							
1	ST'L L-ANCHOR	M30x500L	EA	1	25,000	25,000	SS 400
2	ST'L L-ANCHOR	M20x500L	EA	1	15,000	15,000	SS 400
3	ST'L CHEMICAL ANCHO	M24x250L	EA	1	13,500	13,500	SS 400
4	우레탄도장	철재면	㎡	1	18,000	18,000	
5	외주가공비	레이저가공	HR	1	300,000	300,000	
6	외주가공비	벤딩가공	HR	1	250,000	250,000	
7	AL PIPE	50x50x3.6T	M	1	64,500	64,500	AA6082M
8	AL ANGLE	50x50x6T	M	1	27,000	27,000	AA6063
9	ST'L BRK'	50x50x4T	EA	1	3,000	3,000	SS 400
10	아노다이징	AL 압출면	kg	1	1,800	1,800	
11							
12							
13							
14							
15							
16							
17							
18							
19							
20							
21							
22							
23							
24							
25							
견적금액							

비 고	* 부가세 별도

見 積 書

견적번호 : BT902-03

수 신	인천경제자유구역청 貴衆
참 조	-
견적일자	2019년 2월 15일

아래와 같이 견적합니다.

비 티 이 엔 씨 주 식 회 사

인천광역시 남동구 장승로 62 (만수동, 2층)

대 표 이 사 김 대 근

TEL. 032) 461-8525(代) FAX. 032) 461-5342

■ 용역명 : 송도국제도시 워터프런트

■ 공 종 : 재하시험

■ 금 액 : 一 金. 七百九拾萬원 整 (₩7,900,000-)

■ 내 용 : 하기참조

항 목	규 격	수량	단위	단 가	금 액	비 고
1. 동재하시험	ICP PILE D500mm	1	회	900,000	900,000	P.D.A
2. 정재하시험	ICP PILE D500mm	1	회	4,500,000	4,500,000	반력말뚝에 의한 방법
3. 수평재하시험	ICP PILE D500mm	1	회	2,500,000	2,500,000	반력말뚝에 의한 방법
합 계				₩		7,900,000

특기사항	부가세 별도 금액임. 동재하시험시 항타기, Hammer - "갑"측 제공. 정재하시험시 재하대 설치 장비 - "갑"측 제공. 장비 진입 및 출입로 확보 요망.

見　　積　　書

DATE : 2019-06-20

T　O : ㈜도담이앤씨　　귀 중

PROJ : 송도68공구 광 2-14

중 초기우수시설 주변 메쉬휀스 설치 작업

Built E&C

경기도 안양시 동안구 부림로 169번길 [illegible]호

대 표 이 사　장　재　희　(인)

Tel : 070-5101-3560, Fax : 031-425-0936

貴社 요청에 의하여 下記와 같이 見積書를 제출 합니다.　　(단위:원)

번호	품명	규격	수량	단위	단가	금액	비고
1	메쉬휀스						
1-1	B유역		30	M	83,000	2,490,000	
1-2	F유역		34	M	83,000	2,822,000	
합　계						5,312,000	(설계가)

1. 직공비 기준, 부가가치세 별도
2. 바닥기초 별도
3. 차량 및 장비 진입 가능조건
4. 육상작업조건(작업로 진입로 확보조건)
5. 설치비 포함(기초 레미콘 별도)

견적담당자 : 배선영 부장(010-6269-4322)

견적서

인천광역시 경제자유구역청 귀하

건 명 : 인천 송도 6.8공구 맨홀표시장치 외 구축

금 액 : 설계가

일 자 : 2019 년 05월 03일

결 재 조 건 : 현금지급

견 적 번 호 : SEMS-190503-1

주 식 회 사 셈 즈

인천광역시 서구 보도35, 3층

대 표 이 사 전 해 진

전 화 : 032) 579-0450

팩 스 : 032-579-0451

NO.	품 명	규격	수량	단위	단가	금 액	비고
1	RFID 표지못(128K)	50ΦX95mm	34	개	80,000	2,720,000	648MM
2	RFID 표지못(128K)	이단철계	25	개	80,000	2,000,000	맨홀받침 부착
3	표지못 설치부	코어드릴 및 부동화	59	개	35,000	2,065,000	맨홀덮개용
4	DB구축, 탭,서버 연동	사진, DB연동	59	개	280,000	16,520,000	자료 DB연동
5	RFID 전용리더기	128KHz 용	1	개	3,500,000	3,500,000	KC인증품
					합계	₩26,805,000	부가세별도
*	맨홀 뚜겅 발주시 제작사 협의 요망						
	1.648mm는 맨홀뚜겅에 설치						
	2.이단 소형철개는 맨홀 받침대 설치						
	선급금 50% 현 금						
	진금: 작업 완료후 7일 현금						
합계							
1.작성자 :전해복 010-3717-4912		*견적 유효기간 견적일부터 3개월					

견 적 서

견적번호 : SD19-05-101

발송일자 : 2019년 5월 10일

발 주 처 : 인천광역시 경제자유구역청

공 사 명 : 송도 6,8공구 광2-14호선 외 15개소 건설공사 실시설계용역

공사규모 : 홀딩도어(H:6.0m, W:8.0m)

아래와 같이 견적합니다.(VAT 별도)

(주)새담 엔지니어링

구)신진금속개발
경기도 광주시 곤지암읍 광여로 511
TEL 031-763-7551/3, 031-394-6780 FAX 031-762-7517

NO.	품 명	규 격	수 량	단위	합 계		재료비		노무비		경 비		비 고
					단 가	금 액	단 가	금 액	단 가	금 액	단 가	금 액	
1	홀딩도어	H=6.0M * W=8.0M	48	M2	93,867	4,505,616	42,408	2,035,584	51,459	2,470,032			

[기 타 사 항]

1. 품 질 규 격 : 발주처 및 당사 규격조건
2. 대 금 지 불 조 건 : 협 의
3. 납 기 : 현장협의하에 납기
4. 부가세 포함 여부 : 별 도
5. 견 적 서 유효기간 : 30일
6. 현 장 명 :
7. 기 타 :

[특 기 사 항]

담 당 자	대 표 김 동 만 H.P 010-9972-6780	

일 위 대 가 요 약

NO.	품 명	규 격	수 량	단위	합 계		재료비		노무비		경 비		비 고
					단 가	금 액	단 가	금 액	단 가	금 액	단 가	금 액	
	홀 딩 도 어	H=6.0M * W=8.0M	1	M2		93,867		42,408		51,459			
1	재 료 비		1	SET		2,035,584		2,035,584					
2	노 무 비		1	SET		2,470,000				2,470,000			
3	경 비		1	SET									
	합 계					4,505,584		2,035,584		2,470,000			

상 세 내 역

NO.	품 명	규 격	수 량	단위	합 계		재료비		노무비		경 비		비 고
					단 가	금 액	단 가	금 액	단 가	금 액	단 가	금 액	
	홀 딩 도 어	H=6.0M * W=8.0M	1	M2		93,867		42,408		51,459			
1	자 재 비					2,035,584		2,035,584					
	상부레일	100*100*2.3T	7.20	M	40,000	288,000	40,000	288,000					
	각관 PIPE	100*50*1.4T	10.80	본	27,000	291,600	27,000	291,600					
	각관 PIPE	50*30*1.4T	25.20	본	20,000	504,000	20,000	504,000					
	M/C 로라	상부	7.20	SET	35,000	252,000	35,000	252,000					
	M/C 로라	하부	1.44	SET	30,000	43,200	30,000	43,200					
	EGI 강판	1.0T, 4"*8"	7.20	장	20,000	144,000	20,000	144,000					
	경첩		21.60	SET	1,000	21,600	1,000	21,600					
	조합페인트		2.16	말	38,400	82,944	38,400	82,944					
	기초앙카		1.44	SET	96,000	138,240	96,000	138,240					
	기초 CON'C	1:3:6	3.00	M3	90,000	270,000	90,000	270,000					
2	설 치 비					2,470,000				2,470,000			
	공장제작		1	식	900,000	900,000			900,000	900,000			
	EGI 강판 가공	4"*8", 1.0T	1	식	250,000	250,000			250,000	250,000			
	기초앙카 설치		1	식	170,000	170,000			170,000	170,000			
	페인트 도색		1	식	250,000	250,000			250,000	250,000			
	설치 조립비		1	식	900,000	900,000			900,000	900,000			
	합 계		1	SET		4,505,584		2,035,584		2,470,000			

자 재 단 가 기 초

적용 기준	

품 명		규 격	단위	적용단가	물가정보		물가자료		견적가		비 고
					금 액	PAGE	금 액	PAGE	금 액	PAGE	
1	상부레일	100*100*2.3T	M	40,000					40,000		
2	각관 PIPE	100*50*1.4T	본	27,000					27,000		
3	각관 PIPE	50*30*1.4T	본	20,000					20,000		
4	M/C 로라	상부	SET	35,000					35,000		
5	M/C 로라	하부	SET	30,000					30,000		
6	EGI 강판	1.0T, 4"*8"	장	20,000					20,000		
7	경첩		SET	1,000					1,000		
8	조합페인트		말	38,400					38,400		
9	기초앙카		SET	96,000					96,000		
10	기초 CON'C	1:3;6	M3	90,000					90,000		

www.shinjinmetal.com

설계내역서

견적번호 SD19-09-031

발송일자 2019년 9월 3일

발 주 처 인천광역시 경제자유구역청

공 사 명 송도 6,8공구 광2-14호선 외 15개소 건설공사 실시설계용역

공사규모 가설방음벽(칼라방음판) 설치 및 해체

아래와 같이 견적합니다.(VAT 별도)

(주)새담 엔지니어링

구)신진금속개발
경기도 광주시 곤지암읍 광여로 511
TEL 031-763-7551/3, 031-394-6780 FAX 031-762-7517

NO.	품 명	규 격	수 량	단위	합 계		재료비		노무비		경 비		비고
					단 가	금 액	단 가	금 액	단 가	금 액	단 가	금 액	
1	가설방음벽(H-BEAM)	H=6.0+1.0M, W=2.0M	1	경간	1,037,782	1,037,782	734,776	734,776	249,665	249,665	53,341	53,341	
						1,037,782							

[기타사항]

1. 품질규격 발주처 및 당사 규격조건
2. 대금지불조건 협의
3. 납기 현장협의하에 납기
4. 부가세 포함 여부 별도
5. 견적서 유효기간
6. 현장명
7. 기타

[특기사항]

1. 현장 부지정리 및 지장물 제거
2. 판매조건
3. 레미콘 자재비 별도

담 당 자	대 표 김 동 만 H.P 010-9972-6780	joon3677@hanmail.net

일위대가요약

NO.	품명	규격	수량	단위	합계		재료비		노무비		경비		비고
					단가	금액	단가	금액	단가	금액	단가	금액	
	가설방음벽(H-BEAM)	**H=6.0+1.0M, W=2.0M**	**1**	**M**		**518,892**		**367,388**		**124,833**		**26,671**	
1	재료비		1	경간				734,776					
2	노무비		1	경간						249,665			
3	경비		1	경간								53,341	
	합계		**1**	**경간**		**1,037,782**		**734,776**		**249,665**		**53,341**	

상세내역

NO.	품명	규격	수량	단위	합계		재료비		노무비		경비		비고
					단가	금액	단가	금액	단가	금액	단가	금액	
가설방음벽(H-BEAM)		**H=6.0+1.0M, W=2.0M**	**1**	**M**		**518,892**		**367,388**		**124,833**		**26,671**	
1	**자재비**					**691,168**		**691,168**					**손율**
	가설방음판	에코흡음(6000*500*50T)	12.00	M2	21,200	254,400	21,200	254,400					53.0%
	H형강(지주)	H-BEAM(200*100*5.5*8)	9.00	M	38,850	349,650	38,850	349,650					37.0%
	단관파이프(지주기초)	PIPE(D48.6*2.3T*2000)	2.00	EA	4,070	8,140	4,070	8,140					37.0%
	단관파이프(횡대)	PIPE(D48.6*2.3T*6000)	2.33	EA	12,210	28,449	12,210	28,449					37.0%
	연결핀	D48.6용 연결핀	2.33	EA	1,600	3,728	1,600	3,728					
	크램프	D48.6용 크램프(싱글)	7.00	EA	1,200	8,400	1,200	8,400					
	크램프	D48.6용 크램프(고정)	2.00	EA	2,400	4,800	2,400	4,800					
	전방향조이너	D48.6용 전방향조이너	24.00	EA	1,400	33,600	1,400	33,600					
2	**설치 및 해체비**					**346,614**		**43,608**		**249,665**		**53,341**	
	지주 설치 및 해체	H형강7.0m이하	2.0	M	51,947	103,894	1,694	3,388	46,728	93,456	3,525	7,050	
	방음판 설치 및 해체	방음판6.0m이하	2.0	M	41,092	82,184	1,097	2,194	37,787	75,574	2,208	4,416	
	방진망 설치 및 해체		2.0	M2	4,834	9,668	1,244	2,488	3,590	7,180	-	-	
	천공		2.0	M	69,975	139,950	17,769	35,538	31,376	62,752	20,830	41,660	
	레미콘 타설	레미콘(25-21-12)	0.25	M3	43,458	10,918	-	-	42,605	10,703	853	215	자재비 별도
	합계		**1**	**경간**		**1,037,782**		**734,776**		**249,665**		**53,341**	

일위대가

NO.	품명	규격	수량	단위	합계		재료비		노무비		경비		비고
					단가	금액	단가	금액	단가	금액	단가	금액	
제1호표	**지주설치(H형강)**	**H형강7.0m이하설치**		**M**		**37,030**		**1,208**		**33,307**		**2,515**	
	비계공		0.099	인	224,359	22,212			224,359	22,212			
	보통인부		0.035	인	125,427	4,390			125,427	4,390			
	굴삭기	0.2㎥	0.063	HR	59,825	3,770	6,931	437	38,973	2,456	13,921	877	
	트럭탑재형크레인	5TON	0.109	HR	56,179	6,125	7,070	771	38,973	4,249	10,136	1,105	
	공구손료	인력품의 2%	2.000	%	26,602	533					26,602	533	
제2호표	**방음판설치**	**방음판6.0m이하설치**		**M**		**29,301**		**785**		**26,937**		**1,579**	
	비계공		0.084	인	224,359	18,847			224,359	18,847			
	보통인부		0.030	인	125,427	3,763			125,427	3,763			
	트럭탑재형크레인	5TON	0.111	HR	56,179	6,238	7,070	785	38,973	4,327	10,136	1,126	
	공구손료	인력품의 2%	2.000	%	22,610	453					22,610	453	
제3호표	**방진망 설치 및 해체**			**M2**		**4,834**		**1,244**		**3,590**			
	비계공		0.016	인	224,359	3,590			224,359	3,590			
	방진망		1.060	M2	1,000	1,060	1,000	1,060					
	철선		0.115	kg	1,600	184	1,600	184					
제4호표	**지주해체(H형강)**	**H형강7.0m이하해체**		**M**		**14,917**		**486**		**13,421**		**1,010**	
	비계공		0.040	인	224,359	8,975			224,359	8,975			
	보통인부		0.014	인	125,427	1,756			125,427	1,756			
	굴삭기	0.2㎥	0.025	HR	59,825	1,498	6,931	174	38,973	975	13,921	349	
	트럭탑재형크레인	5TON	0.044	HR	56,179	2,473	7,070	312	38,973	1,715	10,136	446	
	공구손료	인력품의 2%	2.000	%	10,731	215					10,731	215	
제5호표	**방음판 해체**	**방음판6.0m이하해체**		**M**		**11,791**		**312**		**10,850**		**629**	
	비계공		0.034	인	224,359	7,629			224,359	7,629			
	보통인부		0.012	인	125,427	1,506			125,427	1,506			
	트럭탑재형크레인	5TON	0.044	HR	56,179	2,473	7,070	312	38,973	1,715	10,136	446	

	공구손료	인력품의 2%	2.000	%	9,135	183					9,135	183	
제6호표	**굴삭기(무한궤도 0.2㎥)**	**시간당**		**HR**		**59,825**		**6,931**		**38,973**		**13,921**	
	기계경비	굴삭기(무한궤도 0.2㎥)	2.09E-04	대	59,780,000	12,465		-		-	59,780,000	12,465	
	주연료	경유	5.000	ℓ	1,386	6,931	1,386	6,931		-		-	
	잡재료	주연료의 21%	21.000	%	6,931	1,456		-		-	6,931	1,456	
	조종원	건설기계운전사	0.2083	인	187,069	38,973		-	187,069	38,973		-	
제7호표	**트럭탑재형크레인(5ton)**	**시간당**		**HR**		**56,179**		**7,070**		**38,973**		**10,136**	
	기계경비	트럭탑재형크레인(5ton)	2.60E-04	대	33,571,000	8,722		-		-	33,571,000	8,722	
	주연료	경유	5.100	ℓ	1,386	7,070	1,386	7,070		-		-	
	잡재료	주연료의 20%	20.000	%	7,070	1,414		-		-	7,070	1,414	
	조종원	건설기계운전사	0.2083	인	187,069	38,973		-	187,069	38,973		-	
제8호표	**레미콘 타설**	**인력운반타설**		**㎥**		**43,458**		**-**		**42,605**		**853**	
	콘크리트공		0.120	인	198,242	23,790		-	198,242	23,790		-	
	보통인부		0.150	인	125,427	18,815		-	125,427	18,815		-	
	공구손료	인력품의 2%	2.000	%	42,605	853		-		-	42,605	853	
제9호표	**말뚝천공인력**			**M**		**7,751**		**-**		**7,176**		**575**	
	보링공		1.55E-02	인	161,455	2,506		-	161,455	2,506		-	
	특별인부		7.76E-03	인	152,019	1,180	-	-	152,019	1,180		-	
	보통인부		1.55E-02	인	125,427	1,947		-	125,427	1,947		-	
	용접공		7.76E-03	인	198,711	1,543		-	198,711	1,543		-	
	공구손료	인력품의 8%	8.000	%	7,176	575		-		-	7,176	575	
제10호표	**말뚝천공장비**	**파일천공전용장비(40ton)**		**M**		**8,863**		**1,553**		**4,840**		**2,470**	
	기계경비	파일천공전용장비(40ton)	2.01E-05	대	107,641,000	2,159		-		-	107,641,000	2,159	
	주연료	경유	1.120	ℓ	1,386	1,553	1,386	1,553		-		-	
	잡재료	주연료의 20%	20.000	%	1,553	311		-		-	1,553	311	
	조종원	건설기계운전사	2.59E-02	인	187,069	4,840		-	187,069	4,840		-	
제11호표	**말뚝천공장비**	**오거(89.52kW)**		**M**		**3,257**		**-**		**-**		**3,257**	

	기계경비	오거(89.52kW)	4.10E-05	대	79,503,000	3,257		-		-	79,503,000	3,257	
	주연료	경유	0.000	ℓ	1,386	-	1,386	-		-		-	
	잡재료	주연료의 0%	0.000	%	-	-		-		-	-	-	
	조종원	건설기계운전사	0.000	인	-	-		-	-	-		-	
제12호표	**말뚝천공장비**	**발전기(450kW)**		**M**		**21,937**		**11,860**		**4,840**		**5,237**	
	기계경비	발전기(450kW)	2.93E-05	대	81,494,000	2,391		-		-	81,494,000	2,391	
	주연료	경유	8.555	ℓ	1,386	11,860	1,386	11,860		-		-	
	잡재료	주연료의 24%	24.000	%	11,860	2,846		-		-	11,860	2,846	
	조종원	건설기계운전사	2.59E-02	인	187,069	4,840		-	187,069	4,840		-	
제13호표	**말뚝천공장비**	**공기압축기(10.3㎥/min)**		**M**		**8,272**		**2,445**		**4,840**		**987**	
	기계경비	공기압축기(10.3㎥/min)	2.13E-05	대	27,911,000	596		-		-	27,911,000	596	
	주연료	경유	1.763	ℓ	1,386	2,445	1,386	2,445		-		-	
	잡재료	주연료의 16%	16.000	%	2,445	391		-		-	2,445	391	
	조종원	건설기계운전사	2.59E-02	인	187,069	4,840		-	187,069	4,840		-	
제14호표	**말뚝천공장비**	**굴삭기(무한궤도 0.2㎥)**		**M**		**7,430**		**861**		**4,840**		**1,729**	
	기계경비	굴삭기(무한궤도 0.2㎥)	2.59E-05	대	59,780,000	1,548		-		-	59,780,000	1,548	
	주연료	경유	0.621	ℓ	1,386	861	1,386	861		-		-	
	잡재료	주연료의 21%	21.000	%	861	181		-		-	861	181	
	조종원	건설기계운전사	2.59E-02	인	187,069	4,840		-	187,069	4,840		-	
제15호표	**말뚝천공장비**	**크레인(타이어 25ton)**		**M**		**12,465**		**1,050**		**4,840**		**6,575**	
	기계경비	크레인(타이어 25ton)	2.55E-05	대	241,350,000	6,165		-		-	241,350,000	6,165	
	주연료	경유	0.757	ℓ	1,386	1,050	1,386	1,050		-		-	
	잡재료	주연료의 39%	39.000	%	1,050	410		-		-	1,050	410	
	조종원	건설기계운전사	2.59E-02	인	187,069	4,840		-	187,069	4,840		-	

설계내역서

견적번호 SD19-09-031

발송일자 2019년 9월 3일

발 주 처 인천광역시 경제자유구역청

공 사 명 송도 6,8공구 광2-14호선 외 15개소 건설공사 실시설계용역

공사규모 가설휀스 설치 및 해체

아래와 같이 견적합니다.(VAT 별도)

(주)새담 엔지니어링

구)신진금속개발
경기도 광주시 곤지암읍 광여로 511
TEL 031-763-7551/3, 031-394-6780 FAX 031-762-7517

NO.	품 명	규 격	수 량	단위	합 계		재료비		노무비		경 비		비고
					단 가	금 액	단 가	금 액	단 가	금 액	단 가	금 액	
1	가설휀스(비계)	H=2.4+1.4M, W=2.0M	1	M	204,916	204,916	145,406	145,406	56,419	56,419	3,091	3,091	EGI
						204,916							

[기타사항]

1. 품질규격 발주처 및 당사 규격조건
2. 대금지불조건 협의
3. 납기 현장협의하에 납기
4. 부가세 포함 여부 별도
5. 견적서 유효기간
6. 현장명
7. 기타

[특기사항]

1. 현장 부지정리 및 지장물 제거
2. 판매조건

담당자	이재성 부장 H.P 010-4274-6279	joon3677@hanmail.net

일위대가요약

NO.	품명	규격	수량	단위	합계		재료비		노무비		경비		비고
					단가	금액	단가	금액	단가	금액	단가	금액	
	가설휀스(비계)	**H=2.4+1.4M, W=2.0M**	**1**	**M**		**204,916**		**145,406**		**56,419**		**3,091**	
1	재료비		1	경간				290,812					
2	노무비		1	경간						112,838			
3	경비		1	경간								6,182	
	합계		**1**	**경간**		**409,832**		**290,812**		**112,838**		**6,182**	

상세내역

NO.	품명	규격	수량	단위	합계		재료비		노무비		경비		비고
					단가	금액	단가	금액	단가	금액	단가	금액	
가설휀스(비계)		**H=2.4+1.4M, W=2.0M**	**1**	**M**		**204,916**		**145,406**		**56,419**		**3,091**	
1	**자재비**					**284,764**		**284,764**					**손율**
	가설휀스	강화휀스(2400*500*50T)	4.80	M2	27,000	129,600	27,000	129,600					100.0%
	단관파이프(지주)	PIPE(D48.6*2.3T*3800)	1.00	EA	20,900	20,900	20,900	20,900					100.0%
	단관파이프(보조지주)	PIPE(D48.6*2.3T*3000)	1.00	EA	16,500	16,500	16,500	16,500					100.0%
	단관파이프(보조지주)	PIPE(D48.6*2.3T*2000)	1.00	EA	11,000	11,000	11,000	11,000					100.0%
	단관파이프(지주기초)	PIPE(D48.6*2.3T*2000)	2.00	EA	11,000	22,000	11,000	22,000					100.0%
	단관파이프(횡대)	PIPE(D48.6*2.3T*6000)	1.34	EA	33,000	44,220	33,000	44,220					100.0%
	연결핀	D48.6용 연결핀	1.34	EA	1,600	2,144	1,600	2,144					
	크램프	D48.6용 크램프(고정)	5.00	EA	2,400	12,000	2,400	12,000					
	크램프	D48.6용 크램프(자동)	4.00	EA	2,400	9,600	2,400	9,600					
	전방향조이너	D48.6용 전방향조이너	12.00	EA	1,400	16,800	1,400	16,800					
2	**설치 및 해체비**					**125,068**		**6,048**		**112,838**		**6,182**	
	지주 설치 및 해체	강관 6.0m이하	2.0	M	20,569	41,138	341	682	19,031	38,062	1,197	2,394	
	방음판 설치 및 해체	방음판3.0m이하	2.0	M	35,197	70,394	941	1,882	32,362	64,724	1,894	3,788	
	방진망 설치 및 해체		2.8	M2	4,834	13,536	1,244	3,484	3,590	10,052	-	-	
	합계		**1**	**경간**		**409,832**		**290,812**		**112,838**		**6,182**	

일위대가

NO.	품명	규격	수량	단위	합계		재료비		노무비		경비		비고
					단가	금액	단가	금액	단가	금액	단가	금액	
제1호표	**지주설치(강관)**	**강관 6.0m이하설치**		**M**		**14,794**		**243**		**13,693**		**858**	
	비계공		0.046	인	224,359	10,321			224,359	10,321			
	보통인부		0.016	인	125,427	2,007			125,427	2,007			
	굴삭기	0.2㎥	0.035	HR	59,825	2,096	6,931	243	38,973	1,365	13,921	488	
	공구손료	인력품의 3%	3.000	%	12,328	370					12,328	370	
제2호표	**방음판설치**	**방음판3.0m이하설치**		**M**		**25,143**		**672**		**23,119**		**1,352**	
	비계공		0.072	인	224,359	16,154			224,359	16,154			
	보통인부		0.026	인	125,427	3,262			125,427	3,262			
	트럭탑재형크레인	5TON	0.095	HR	56,179	5,338	7,070	672	38,973	3,703	10,136	963	
	공구손료	인력품의 2%	2.000	%	19,416	389					19,416	389	
제3호표	**방진망 설치 및 해체**			**M2**		**4,834**		**1,244**		**3,590**			
	비계공		0.016	인	224,359	3,590			224,359	3,590			
	방진망		1.060	M2	1,000	1,060	1,000	1,060					
	철선		0.115	kg	1,600	184	1,600	184					
제4호표	**지주해체(강관)**	**강관 6.0m이하해체**		**M**		**5,775**		**98**		**5,338**		**339**	
	비계공		0.018	인	224,359	4,039			224,359	4,039			
	보통인부		0.006	인	125,427	753			125,427	753			
	굴삭기	0.2㎥	0.014	HR	59,825	839	6,931	98	38,973	546	13,921	195	
	공구손료	인력품의 3%	3.000	%	4,792	144					4,792	144	
제5호표	**방음판 해체**	**방음판3.0m이하해체**		**M**		**10,054**		**269**		**9,243**		**542**	
	비계공		0.029	인	224,359	6,507			224,359	6,507			
	보통인부		0.010	인	125,427	1,255			125,427	1,255			
	트럭탑재형크레인	5TON	0.038	HR	56,179	2,136	7,070	269	38,973	1,481	10,136	386	
	공구손료	인력품의 2%	2.000	%	7,762	156					7,762	156	
제6호표	**굴삭기(무한궤도 0.2㎥)**	**시간당**		**HR**		**59,825**		**6,931**		**38,973**		**13,921**	

	기계경비	굴삭기(무한궤도 0.2㎥)	2.09E-04	대	59,780,000	12,465		-		-	59,780,000	12,465	
	주연료	경유	5.000	ℓ	1,386	6,931	1,386	6,931		-		-	
	잡재료	주연료의 21%	21.000	%	6,931	1,456		-		-	6,931	1,456	
	조종원	건설기계운전사	0.2083	인	187,069	38,973		-	187,069	38,973		-	
제7호표	**트럭탑재형크레인(5ton)**	**시간당**		**HR**		**56,179**		**7,070**		**38,973**		**10,136**	
	기계경비	트럭탑재형크레인(5ton)	2.60E-04	대	33,571,000	8,722		-		-	33,571,000	8,722	
	주연료	경유	5.100	ℓ	1,386	7,070	1,386	7,070		-		-	
	잡재료	주연료의 21%	20.000	%	7,070	1,414		-		-	7,070	1,414	
	조종원	건설기계운전사	0.2083	인	187,069	38,973		-	187,069	38,973		-	

견적내역서

○ 용 역 명 : 자기마커 GIS DB 구축(송도 6,8공구 광2-14호선외 15개소 건설공사)

○ 위　　치 : 인천광역시 연수구 송도동 일원

○ 주요사업개요

- 지하시설물도 제작 및 출력 : A=0.0851㎢
- 상수시설물 측량 및 DB구축 : L=10.343㎞
- 도로시설물 측량 및 DB구축 : L=8.51㎞
- 하수시설물 측량 및 DB구축 : L=21.407㎞
- 공공측량 성과심사 : 1식

○ 총 용역비 :　**금548,540,000원(금오억사천팔백오십사만원 - 부가세별도, 성과심사수수료 포함)**

맵월드

경기도 안양시 만안구 박달로 498번길 28

대표 양현주

담당자 박종욱(010-5649-1930)

견 적 내 역 서

공 종	규격	수량	단위	합 계		노 무 비		재 료 비		경 비		비고
				단 가	금 액	단 가	금 액	단 가	금 액	단 가	금 액	
1. 도시기준점설치/측량												
1-1. 4급기준점측량		18	점	443,604	7,984,872	282,618	5,087,124	6,000	108,000	154,986	2,789,748	
2. 지하시설물도작성												
2-1. 조사/측량용 도면출력		0.085	㎢	185,907	15,819	127,469	10,847	49,500	4,212	8,938	760	
2-2. 도로시설물 조사/측량		8.510	㎞	6,640,976	56,514,704	5,501,992	46,821,951	-	-	1,138,984	9,692,753	
2-3. 상수시설물 조사/측량		10.343	㎞	6,059,758	62,676,076	5,065,113	52,388,463	-	-	994,645	10,287,613	
2-4. 하수시설물 조사/측량		21.407	㎞	4,053,555	86,774,451	3,393,832	72,651,761	-	-	659,723	14,122,690	
3. 지하시설물도 DB구축												
3-1. 도로시설물 정위치편집		8.510	㎞	160,844	1,368,781	155,699	1,324,998	-	-	5,145	43,783	
3-2. 상수시설물 정위치편집		10.343	㎞	208,964	2,161,314	202,286	2,092,244	-	-	6,678	69,070	
3-3. 하수시설물 정위치편집		21.407	㎞	162,637	3,481,569	157,439	3,370,296	-	-	5,198	111,273	
3-4. 도로시설물 구조화편집		8.510	㎞	107,689	916,432	104,644	890,520	-	-	3,045	25,912	
3-5. 상수시설물 구조화편집		10.343	㎞	139,253	1,440,293	135,316	1,399,573	-	-	3,937	40,720	
3-6. 하수시설물 구조화편집		21.407	㎞	107,689	2,305,298	104,644	2,240,114	-	-	3,045	65,184	
4. 관망도 제작												
4-1. 관망도제작		0.085	㎢	2,901,949	246,955	2,810,530	239,176	-	-	91,419	7,779	
4-2. 관망도출력		0.085	㎢	231,416	19,693	158,371	13,477	61,940	5,271	11,105	945	
4. 상수시설물 자기마커 설치												
5-1. 자기마커		1,026	개	21,500	22,059,000	3,500	3,591,000	18,000	18,468,000		-	
계					247,965,257		192,121,544		18,585,483		37,258,230	
5. 제 경 비 (노무비 × 110%)		110	%		211,333,698					192,121,544	211,333,698	
6. 기 술 료 {(노무비+제경비) × 20%}		20	%		80,691,048					403,455,242	80,691,048	
7. 공공측량 성과심사수수료		1	식		8,551,740							
소 계					548,540,000							(단수조정)

인천광역시경제자유구역청장 귀중

견 적 내 역 서

자기마커 GIS DB 구축
(송도 6,8공구 광2-14호선외 15개소 건설공사)

○ 설계내용 : 자기마커 GIS DB 구축 40.26㎞

○ 설계금액 : 일금 사억팔천팔백만원정 (₩488,000,000-VAT별도)

○ 공간정보산업협회 공공측량 성과심사 수수료 포함

2019. 10.

인 천 광 역 시 연 수 구 송 도 미 래 로 30,

송도스마트밸리 지식산업센터 E동 1102호

주 식 회 사 미 추 홀 공 간 지 적

대 표 이 사 조 은 석

담 당 자 과장 김기호(010-9396-5125)

설 계 총 괄 표

□ 사업명 : 자기마커 GIS DB 구축(송도 6,8공구 광2-14호선외 15개소 건설공사)

공 종	수량	소계	노 무 비		재 료 비		경 비		비고
			단 가	금 액	단 가	금 액	단 가	금 액	
1. 도시기준점설치/측량									
1-1. 4급기준점측량	18 점	13,648,590	280,230	5,044,140	6,000	108,000	472,025	8,496,450	
2. 지하시설물도작성									
2-1. 조사/측량용 도면출력	0.085 ㎢	29,840	127,469	10,847	25,170	2,141	198,037	16,852	
2-2. 도로시설물 조사/측량	8.510 ㎞	87,898,981	3,967,353	33,762,174	-	-	6,361,552	54,136,807	
2-3. 상수시설물 조사/측량	10.343 ㎞	138,201,448	5,132,287	53,083,244	-	-	8,229,547	85,118,204	
2-4. 하수시설물 조사/측량	21.407 ㎞	189,609,419	3,401,951	72,825,565	-	-	5,455,405	116,783,854	
3. 지하시설물도 DB구축									
3-1. 도로시설물 정위치편집	8.510 ㎞	3,417,419	157,648	1,341,584	-	-	243,929	2,075,835	
3-2. 상수시설물 정위치편집	10.343 ㎞	5,372,101	203,880	2,108,730	-	-	315,515	3,263,371	
3-3. 하수시설물 정위치편집	21.407 ㎞	7,459,803	136,805	2,928,584	-	-	211,670	4,531,219	
3-4. 도로시설물 구조화편집	8.510 ㎞	2,395,138	111,333	947,443	-	-	170,117	1,447,695	
3-5. 상수시설물 구조화편집	10.343 ㎞	3,778,545	144,512	1,494,687	-	-	220,812	2,283,858	
3-6. 하수시설물 구조화편집	21.407 ㎞	5,277,531	97,519	2,087,589	-	-	149,014	3,189,942	
4. 도면제작편집 및 출력									
4-1. 도면제작편집	0.085 ㎢	614,979	2,845,913	242,187	-	-	4,380,638	372,792	
4-2. 도면제작출력	0.085 ㎢	37,006	158,371	13,477	30,450	2,591	246,048	20,938	
5. 자기마커 설치(상수)									
5-1. 일반형	- 개	-	3,500	-	11,000	-	-	-	
5-2. 중간형	1,026 개	22,059,000	3,500	3,591,000	18,000	18,468,000	-	-	
5-3. 특수형	- 개	-	3,500	-	48,000	-	-	-	
6. 공공측량 성과심사 수수료		8,259,900							
계		488,059,700		179,481,251		18,580,732		281,737,817	
단수조정(십만단위 절사)		- 59,700							
소계(도급분)		488,000,000	(부가세별도)						

■ 관급자재

☐	 **레미콘** 경인레미콘사업협동조합 [비영리법인및기타] 레미콘, 25-18-120 (중소기업자간경쟁제품) [공사현장하차도] 납품기한 : 20일 (납품요구일로부터) 계약기간: 2018/09/01 - 2019/08/31 원산지 : 대한민국 본사소재지 : 인천광역시 서구 연희동 공장소재지 우선구매대상 : 해당 없음 의무구매대상 : 해당 없음	10063091 상품관련정보 일반단가계약 [경기(강화(삼산, 교동지역 제외), 광명,군포,김포, 부천,수원,시흥, 안산,안양,의왕), 인천(내륙)]	62,560 원 ㎥
☐	 **레미콘** 경인레미콘사업협동조합 [비영리법인및기타] 레미콘, 25-21-80 (중소기업자간경쟁제품) [공사현장하차도] 납품기한 : 20일 (납품요구일로부터) 계약기간: 2018/09/01 - 2019/08/31 원산지 : 대한민국 본사소재지 : 인천광역시 서구 연희동 공장소재지 우선구매대상 : 해당 없음 의무구매대상 : 해당 없음	10063094 상품관련정보 일반단가계약 [경기(강화(삼산, 교동지역 제외), 광명,군포,김포, 부천,수원,시흥, 안산,안양,의왕), 인천(내륙)]	65,110 원 ㎥
☐	 **레미콘** 경인레미콘사업협동조합 [비영리법인및기타] 레미콘, 25-21-120 (중소기업자간경쟁제품) [공사현장하차도] 납품기한 : 20일 (납품요구일로부터) 계약기간: 2018/09/01 - 2019/08/31 원산지 : 대한민국 본사소재지 : 인천광역시 서구 연희동 공장소재지 우선구매대상 : 해당 없음 의무구매대상 : 해당 없음	10063096 상품관련정보 일반단가계약 [경기(강화(삼산, 교동지역 제외), 광명,군포,김포, 부천,수원,시흥, 안산,안양,의왕), 인천(내륙)]	66,930 원 ㎥
☐	 **레미콘** 경인레미콘사업협동조합 [비영리법인및기타] 레미콘, 25-24-120 (중소기업자간경쟁제품) [공사현장하차도] 납품기한 : 20일 (납품요구일로부터) 계약기간: 2018/09/01 - 2019/08/31 원산지 : 대한민국 본사소재지 : 인천광역시 서구 연희동 공장소재지 우선구매대상 : 해당 없음 의무구매대상 : 해당 없음	10063101 상품관련정보 일반단가계약 [경기(강화(삼산, 교동지역 제외), 광명,군포,김포, 부천,수원,시흥, 안산,안양,의왕), 인천(내륙)]	69,810 원 ㎥
☐	 **레미콘** 경인레미콘사업협동조합 [비영리법인및기타] 레미콘, 25-35-150 (중소기업자간경쟁제품) [공사현장하차도] 납품기한 : 20일 (납품요구일로부터) 계약기간: 2018/09/01 - 2019/08/31 원산지 : 대한민국 본사소재지 : 인천광역시 서구 연희동 공장소재지 우선구매대상 : 해당 없음 의무구매대상 : 해당 없음	20143260 상품관련정보 일반단가계약 [경기(강화(삼산, 교동지역 제외), 광명,군포,김포, 부천,수원,시흥, 안산,안양,의왕), 인천(내륙)]	80,590 원 ㎥

10063090

레미콘 경인레미콘사업협동조합 [비영리법인및기타]

레미콘, 25-18-80 (중소기업자간경쟁제품)
[공사현장하차도]
납품기한 : 20일 (납품요구일로부터)
계약기간: 2018/09/01 - 2019/08/31
원산지 : 대한민국
본사소재지 : 인천광역시 서구 연희동 공장소재지
우선구매대상 : 해당 없음
의무구매대상 : 해당 없음

상품관련정보
일반단가계약
[경기(강화(삼산, 교동지역 제외), 광명,군포,김포, 부천,수원,시흥, 안산,안양,의왕), 인천(내륙)]

60,860 원
㎥

세부품명 : 철근콘크리트용봉강 (3010161901)
회사명 : 현대제철 주식회사 등 11개사 [대기업]
식별번호 : 10063866 일반단가계약
규격 : 철근콘크리트용봉강, 이형봉강(SD400), HD13
[원산지 : 대한민국]
[계약종료일 : 2020/03/25] [납품기한 :45일(소요량 통보서 접수일로 부터)]
[하치장상차도] [전지역(제주제외)]
우선구매대상 : 해당 없음
의무구매대상 : 해당 없음

685,850 원
톤

세부품명 : 철근콘크리트용봉강 (3010161901)
회사명 : 현대제철 주식회사 등 11개사 [대기업]
식별번호 : 10063871 일반단가계약
규격 : 철근콘크리트용봉강, 이형봉강(SD400), HD29
[원산지 : 대한민국]
[계약종료일 : 2020/03/25] [납품기한 :45일(소요량 통보서 접수일로 부터)]
[하치장상차도] [전지역(제주제외)]
우선구매대상 : 해당 없음
의무구매대상 : 해당 없음

680,620 원
톤

세부품명 : 철근콘크리트용봉강 (3010161901)
회사명 : 현대제철 주식회사 등 11개사 [대기업]
식별번호 : 20160899 일반단가계약
규격 : 철근콘크리트용봉강, 이형봉강(SD300), D13
[원산지 : 대한민국]
[계약종료일 : 2020/03/25] [납품기한 :45일(소요량 통보서 접수일로 부터)]
[하치장상차도] [전지역(제주제외)]
우선구매대상 : 해당 없음
의무구매대상 : 해당 없음

696,300 원
톤

세부품명 : 철근콘크리트용봉강 (3010161901)
회사명 : 현대제철 주식회사 등 11개사 [대기업]
식별번호 : 20160901 일반단가계약
규격 : 철근콘크리트용봉강, 이형봉강(SD300), D19
[원산지 : 대한민국]
[계약종료일 : 2020/03/25] [납품기한 :45일(소요량 통보서 접수일로 부터)]
[하치장상차도] [전지역(제주제외)]
우선구매대상 : 해당 없음
의무구매대상 : 해당 없음

691,070 원
톤

세부품명 : 철근콘크리트용봉강 (3010161901)
회사명 : 현대제철 주식회사 등 11개사 [대기업]
식별번호 : 21504228 일반단가계약
규격 : 철근콘크리트용봉강, 이형봉강(SD500), HD19
[원산지 : 대한민국]
[계약종료일 : 2020/03/25] [납품기한 :45일(소요량 통보서 접수일로 부터)]
[하치장상차도] [전지역(제주제외)]
우선구매대상 : 해당 없음
의무구매대상 : 해당 없음

711,970 원
톤

☐	세부품명 : 아스팔트콘크리트 (3011159701) 중소기업자간경쟁제품 회사명 : 인경아스콘사업협동조합 [비영리법인및기타] 식별번호 : 22535418 일반단가계약 규격 : 아스팔트콘크리트, WC-2, t13mm, 가열, 1등급, 표층용 [원산지 : 대한민국] [계약종료일 : 2020/01/31] [납품기한 :20일(납품요구일로부터)] [납품장소 하차도] [경기(광명,군포,김포,부천,시흥,안산,안양,의왕),인천] 우선구매대상 : 해당 없음 의무구매대상 : 해당 없음	76,460 원 톤
☐	세부품명 : 아스팔트콘크리트 (3011159701) 중소기업자간경쟁제품 회사명 : 인경아스콘사업협동조합 [비영리법인및기타] 식별번호 : 22535445 일반단가계약 규격 : 아스팔트콘크리트, WC-4, t20mm, 가열, 1등급, 표층용 [원산지 : 대한민국] [계약종료일 : 2020/01/31] [납품기한 :20일(납품요구일로부터)] [납품장소 하차도] [경기(광명,군포,김포,부천,시흥,안산,안양,의왕),인천] 우선구매대상 : 해당 없음 의무구매대상 : 해당 없음	73,950 원 톤
☐	세부품명 : 순환아스팔트콘크리트 (3011159702) 중소기업자간경쟁제품 회사명 : 에스지이 주식회사 [중소기업] 식별번호 : 22535456 일반단가계약 규격 : 순환아스팔트콘크리트, WC-4, t20mm, 3등급, 표층용, 가열 [계약종료일 : 2019/11/30] [납품기한 :20일(납품요구일로부터)] [납품장소 하차도] [경기(광명,군포,김포,부천,시흥,안산,안양,의왕),인천] 우선구매대상 : 해당 없음 의무구매대상 : 해당 없음	63,840 원 톤
☐	세부품명 : 순환아스팔트콘크리트 (3011159702) 중소기업자간경쟁제품 회사명 : 에스지이 주식회사 [중소기업] 식별번호 : 22535474 일반단가계약 규격 : 순환아스팔트콘크리트, MC-1, t20mm, 3등급, 중간층용, 가열 [계약종료일 : 2019/11/30] [납품기한 :20일(납품요구일로부터)] [납품장소 하차도] [경기(광명,군포,김포,부천,시흥,안산,안양,의왕),인천] 우선구매대상 : 해당 없음 의무구매대상 : 해당 없음	63,680 원 톤
☐	세부품명 : 순환아스팔트콘크리트 (3011159702) 중소기업자간경쟁제품 회사명 : 에스지이 주식회사 [중소기업] 식별번호 : 22535501 일반단가계약 규격 : 순환아스팔트콘크리트, BB-2, t30mm, 3등급, 기층용, 가열 [계약종료일 : 2019/11/30] [납품기한 :20일(납품요구일로부터)] [납품장소 하차도] [경기(광명,군포,김포,부천,시흥,안산,안양,의왕),인천] 우선구매대상 : 해당 없음 의무구매대상 : 해당 없음	58,490 원 톤
☐	자연석경계석 지오석재산업 주식회사 [중소기업] 옵션(운반설치,부품등) 자연석경계석, 지오석재산업, GIS1-20253, 200×250×1000mm, 보차도용, 직선, 모따기30R (중소기업자간경쟁제품) [납품장소차상도] 다량납품요구시 할인율이 적용됩니다. 납품기한 : 30일 (납품요구일로부터) 계약기간: 2018/05/25 - 2021/05/24 원산지 : 대한민국 주요부품1[원산지] : 석재[대한민국] 제조사 : 지오석재산업(주) 본사소재지 : 인천광역시 서구 신석로 51, 2층 공장소재지 우선구매대상 : 해당 없음 의무구매대상 : 해당 없음	21617572 상품관련정보 다수공급자계약 [전지역(제주,도서 산간지역 제외)]	28,650 원 개

☐

자연석경계석 지오석재산업 주식회사 [중소기업]

옵션(운반설치,부품등)

자연석경계석, 지오석재산업, GIS2-20253, 200×250(100)×1000mm, 횡단보도용, 직선경사, 모따기30R (중소기업자간경쟁제품)
[납품장소차상도] 다량납품요구시 할인율이 적용됩니다.
납품기한 : 30일 (납품요구일로부터)
계약기간: 2018/05/25 - 2021/05/24
원산지 : 대한민국
주요부품1[원산지] : 석재[대한민국]
제조사 : 지오석재산업(주)
본사소재지 : 인천광역시 서구 신석로 51, 2층 공장소재지
우선구매대상 : 해당 없음
의무구매대상 : 해당 없음

21617459
상품관련정보
다수공급자계약
[전지역(제주,도서 산간지역 제외)]

28,290 원
개

☐

자연석경계석 지오석재산업 주식회사 [중소기업]

옵션(운반설치,부품등)

자연석경계석, 지오석재산업, GIS1-20103, 200×100×1000mm, 횡단보도용, 직선, 모따기30R (중소기업자간경쟁제품)
[납품장소차상도] 다량납품요구시 할인율이 적용됩니다.
납품기한 : 30일 (납품요구일로부터)
계약기간: 2018/05/25 - 2021/05/24
원산지 : 대한민국
주요부품1[원산지] : 석재[대한민국]
제조사 : 지오석재산업(주)
본사소재지 : 인천광역시 서구 신석로 51, 2층 공장소재지
우선구매대상 : 해당 없음
의무구매대상 : 해당 없음

21617574
상품관련정보
다수공급자계약
[전지역(제주,도서 산간지역 제외)]

15,380 원
개

☐

세부품명 : **자연석경계석 (3013150301)** 중소기업자간경쟁제품
회사명 : **지오석재산업 주식회사** [중소기업]
식별번호 : **21617582** 다수공급자계약
규격 : 자연석경계석, 지오석재산업, GIS1-12150, 120×150×1000mm, 도로용, 직선, 모따기없음
옵션(운반설치,부품등)
[계약종료일 : 2021/05/24] [납품기한 :30일(납품요구일로부터)]
[납품장소차상도] [전지역(제주,도서 산간지역 제외)]
우선구매대상 : 해당 없음
의무구매대상 : 해당 없음

10,590 원
개

☐

자연석경계석 지오석재산업 주식회사 [중소기업]

옵션(운반설치,부품등)

자연석경계석, 지오석재산업, GIR1-20253, 200×250×1000mm, 보차도용, 곡선, 모따기30R (중소기업자간경쟁제품)
[납품장소차상도] 다량납품요구시 할인율이 적용됩니다.
납품기한 : 30일 (납품요구일로부터)
계약기간: 2018/05/25 - 2021/05/24
원산지 : 대한민국
주요부품1[원산지] : 석재[대한민국]
제조사 : 지오석재산업(주)
본사소재지 : 인천광역시 서구 가정로307번길 공장소재지
우선구매대상 : 해당 없음
의무구매대상 : 해당 없음

21617596
상품관련정보
다수공급자계약
[전지역(제주,도서 산간지역 제외)]

44,300 원
개

☐

세부품명 : **자연석경계석 (3013150301)** 중소기업자간경쟁제품
회사명 : **지오석재산업 주식회사** [중소기업]
식별번호 : **21617582** 다수공급자계약
규격 : 자연석경계석, 지오석재산업, GIS1-12150, 120×150×1000mm, 도로용, 직선, 모따기없음
[원산지 : 대한민국]
옵션(운반설치,부품등)
[계약종료일 : 2021/05/24] [납품기한 :30일(납품요구일로부터)]
[납품장소차상도] [전지역(제주,도서 산간지역 제외)]
우선구매대상 : 해당 없음
의무구매대상 : 해당 없음

10,590 원
개

☐

세부품명 : 주철맨홀뚜껑 (3012169501) 중소기업자간경쟁제품
회사명 : (주)정원주철 [중소기업]
식별번호 : 21303303 다수공급자계약
규격 : 주철맨홀뚜껑, 정원주철, K-4, 구상흑연주철, 하수도용, 원형, Φ648×110mm
[납품장소 하차도] [전지역]
우선구매대상 : 해당 없음
의무구매대상 : 해당 없음

228,000 원
개

☐

세부품명 : 주철맨홀뚜껑 (3012169501) 중소기업자간경쟁제품
회사명 : (주)정원주철 [중소기업]
식별번호 : 21727393 다수공급자계약
규격 : 주철맨홀뚜껑, 정원주철, JW-S-2, 구상흑연주철, 상수도용, 원형, Φ648×250mm
[계약종료일 : 2020/02/12] [납품기한 :30일(납품요구일로부터)]
[납품장소 하차도] [전지역]
우선구매대상 : 해당 없음
의무구매대상 : 해당 없음

375,000 원
조

☐

주철맨홀뚜껑 (주)정원주철 [중소기업]
주철맨홀뚜껑, 정원주철, JW-GC21, 구상흑연주철, 하수도용, 사각형, 400×500×50mm (중소기업자간경쟁제품)
[납품장소 하차도] 다량납품요구시 할인율이 적용됩니다.
납품기한 : 30일 (납품요구일로부터)
계약기간: 2017/02/13 - 2020/02/12
원산지 : 대한민국
제조사 : (주)정원주철
본사소재지 : 경기도 김포시 통진읍 김포대로2473번길 69-31
공장소재지
우선구매대상 : 해당 없음
의무구매대상 : 해당 없음

21827533
상품관련정보
다수공급자계약
[전지역]

82,500 원
조

☐

주철맨홀뚜껑 (주)정원주철 [중소기업]
주철맨홀뚜껑, 정원주철, JW-SM2, 구상흑연주철, 상수도용, 원형, Φ265×200mm (중소기업자간경쟁제품)
[납품장소 하차도] 다량납품요구시 할인율이 적용됩니다.
납품기한 : 30일 (납품요구일로부터)
계약기간: 2017/02/13 - 2020/02/12
원산지 : 대한민국
제조사 : (주)정원주철
본사소재지 : 경기도 김포시 통진읍 김포대로2473번길 69-31
공장소재지
우선구매대상 : 해당 없음
의무구매대상 : 해당 없음

21913547
상품관련정보
다수공급자계약
[전지역]

58,600 원
조

☐

세부품명 : 주철맨홀뚜껑 (3012169501) 중소기업자간경쟁제품
회사명 : (주)정원주철 [중소기업]
식별번호 : 22160064 다수공급자계약
규격 : 주철맨홀뚜껑, 정원주철, JW-K9, 구상흑연주철, 상하수도용, 원형, Φ918×135mm
[원산지 : 대한민국]
[계약종료일 : 2020/02/12] [납품기한 :30일(납품요구일로부터)]
[납품장소 하차도] [전지역]
우선구매대상 : 해당 없음
의무구매대상 : 해당 없음

620,000 원
조

☐

주철맨홀뚜껑 (주)한국주조 [중소기업]

주철맨홀뚜껑, 한국주조, HC 12-40105, 구상흑연주철, 무소음잠금, 상하수도용, 사각형, 400×1000×50mm (중소기업자간경쟁제품)
[납품장소 하차도] 다량납품요구시 할인율이 적용됩니다.
납품기한 : 30일 (납품요구일로부터)
계약기간: 2017/02/21 - 2020/02/20
원산지 : 대한민국
제조사 : (주)한국주조
본사소재지 : 경기도 시흥시 수인로2573번길 32 공장소재지
우선구매대상 : 해당 없음
의무구매대상 : 해당 없음

22172452
상품관련정보
다수공급자계약
[전지역]

214,030 원
조

☐

주철맨홀뚜껑 (주)정원주철 [중소기업]

주철맨홀뚜껑, 정원주철, JW-SWM, 구상흑연주철, 상하수도전기통신용, 사각형, 800×800×60mm (중소기업자간경쟁제품)
[납품장소 하차도] 다량납품요구시 할인율이 적용됩니다.
납품기한 : 30일 (납품요구일로부터)
계약기간: 2017/02/13 - 2020/02/12
원산지 : 대한민국
제조사 : (주)정원주철
본사소재지 : 경기도 김포시 통진읍 김포대로2473번길 69-31
공장소재지
우선구매대상 : 해당 없음
의무구매대상 : 해당 없음

22652479
상품관련정보
다수공급자계약
[전지역]

145,000 원
조

☐

세부품명 : 콘크리트맨홀블록 (3012169901) 중소기업자간경쟁제품
회사명 : 유한회사 광전피씨 [중소기업]
식별번호 : 21767469 다수공급자계약
규격 : 콘크리트맨홀블록, 광전피씨, FM09-6-2, Φ900×H600×t200mm, 원형맨홀, 하수도용, 하부구체, 가변인버터형
[납품장소차상도] [전지역(제주제외)]
우선구매대상 : 해당 없음
의무구매대상 : 해당 없음

316,000 원
개

☐

세부품명 : 콘크리트맨홀블록 (3012169901) 중소기업자간경쟁제품
회사명 : 유한회사 광전피씨 [중소기업]
식별번호 : 21767852 다수공급자계약
규격 : 콘크리트맨홀블록, 광전피씨, FM09-10-2, Φ900×H1000×t200mm, 원형맨홀, 하수도용, 하부구체, 가변인버터형
[납품장소차상도] [전지역(제주제외)]
우선구매대상 : 해당 없음
의무구매대상 : 해당 없음

400,000 원
개

☐

세부품명 : 콘크리트맨홀블록 (3012169901) 중소기업자간경쟁제품
회사명 : 유한회사 광전피씨 [중소기업]
식별번호 : 21767853 다수공급자계약
규격 : 콘크리트맨홀블록, 광전피씨, HM09-10-2, Φ900×H1000×t200mm, 원형맨홀, 하수도용, 연직구체, 가변인버터형
[납품장소차상도] [전지역(제주제외)]
우선구매대상 : 해당 없음
의무구매대상 : 해당 없음

186,000 원
개

☐

세부품명 : 콘크리트맨홀블록 (3012169901) 중소기업자간경쟁제품
회사명 : 유한회사 광전피씨 [중소기업]
식별번호 : 21767854 다수공급자계약
규격 : 콘크리트맨홀블록, 광전피씨, SM09-02-2, Φ900×H200×t200mm, 원형맨홀, 하수도용, 상부구체, 가변인버터형
[납품장소차상도] [전지역(제주제외)]
우선구매대상 : 해당 없음
의무구매대상 : 해당 없음

105,600 원
개

☐

세부품명 : 콘크리트맨홀블록 (3012169901) 중소기업자간경쟁제품
회사명 : 유한회사 광전피씨 [중소기업]
식별번호 : 21767855 다수공급자계약
규격 : 콘크리트맨홀블록, 광전피씨, SM09-03-2, Φ900×H300×t200mm, 원형맨홀, 하수도용, 상부구체, 가변인버터형
[납품장소차상도] [전지역(제주제외)]
우선구매대상 : 해당 없음
의무구매대상 : 해당 없음

124,000 원
개

☐

세부품명 : 콘크리트맨홀블록 (3012169901) 중소기업자간경쟁제품
회사명 : 유한회사 광전피씨 [중소기업]
식별번호 : 21767895 다수공급자계약
규격 : 콘크리트맨홀블록, 광전피씨, SM09-01-2, Φ900×H100×t200mm, 원형맨홀, 하수도용, 상부구체, 가변인버터형
[납품장소차상도] [전지역(제주제외)]
우선구매대상 : 해당 없음
의무구매대상 : 해당 없음

100,000 원
개

☐

세부품명 : 콘크리트맨홀블록 (3012169901) 중소기업자간경쟁제품
회사명 : 유한회사 광전피씨 [중소기업]
식별번호 : 21767894 다수공급자계약
규격 : 콘크리트맨홀블록, 광전피씨, SM09-00-2, Φ900×t200mm, 원형맨홀, 하수도용, 상부구체, 가변인버터형
[납품장소차상도] [전지역(제주제외)]
우선구매대상 : 해당 없음
의무구매대상 : 해당 없음

85,000 원
개

☐

세부품명 : 콘크리트맨홀블록 (3012169901) 중소기업자간경쟁제품
회사명 : 유한회사 광전피씨 [중소기업]
식별번호 : 21767856 다수공급자계약
규격 : 콘크리트맨홀블록, 광전피씨, SM09-04-2, Φ900×H400×t200mm, 원형맨홀, 하수도용, 상부구체, 가변인버터형
[납품장소차상도] [전지역(제주제외)]
우선구매대상 : 해당 없음
의무구매대상 : 해당 없음

144,000 원
개

☐

세부품명 : 콘크리트맨홀블록 (3012169901) 중소기업자간경쟁제품
회사명 : 유한회사 광전피씨 [중소기업]
식별번호 : 21767857 다수공급자계약
규격 : 콘크리트맨홀블록, 광전피씨, SM09-05-2, Φ900×H500×t200mm, 원형맨홀, 하수도용, 상부구체, 가변인버터형
[납품장소차상도] [전지역(제주제외)]
우선구매대상 : 해당 없음
의무구매대상 : 해당 없음

164,000 원
개

☐

세부품명 : 콘크리트맨홀블록 (3012169901) 중소기업자간경쟁제품
회사명 : 유한회사 광전피씨 [중소기업]
식별번호 : 21767858 다수공급자계약
규격 : 콘크리트맨홀블록, 광전피씨, SM09-06-2, Φ900×H600×t200mm, 원형맨홀, 하수도용, 상부구체, 가변인버터형
[납품장소차상도] [전지역(제주제외)]
우선구매대상 : 해당 없음
의무구매대상 : 해당 없음

185,000 원
개

☐

세부품명 : 콘크리트맨홀블록 (3012169901) 중소기업자간경쟁제품
회사명 : 유한회사 광전피씨 [중소기업]
식별번호 : 21767859 다수공급자계약
규격 : 콘크리트맨홀블록, 광전피씨, SM09-07-2, Φ900×H700×t200mm, 원형맨홀, 하수도용, 상부구체, 가변인버터형
[납품장소차상도] [전지역(제주제외)]
우선구매대상 : 해당 없음
의무구매대상 : 해당 없음

200,000 원
개

☐

세부품명 : 콘크리트맨홀블록 (3012169901) 중소기업자간경쟁제품
회사명 : 유한회사 광전피씨 [중소기업]
식별번호 : 21767860 다수공급자계약
규격 : 콘크리트맨홀블록, 광전피씨, SM09-08-2, Φ900×H800×t200mm, 원형맨홀, 하수도용, 상부구체, 가변인버터형
[납품장소차상도] [전지역(제주제외)]
우선구매대상 : 해당 없음
의무구매대상 : 해당 없음

210,000 원
개

☐

세부품명 : 콘크리트맨홀블록 (3012169901) 중소기업자간경쟁제품
회사명 : 유한회사 광전피씨 [중소기업]
식별번호 : 21767861 다수공급자계약
규격 : 콘크리트맨홀블록, 광전피씨, SM09-09-2, Φ900×H900×t200mm, 원형맨홀, 하수도용, 상부구체, 가변인버터형
[납품장소차상도] [전지역(제주제외)]
우선구매대상 : 해당 없음
의무구매대상 : 해당 없음

230,000 원
개

☐

세부품명 : 콘크리트맨홀블록 (3012169901) 중소기업자간경쟁제품
회사명 : 유한회사 광전피씨 [중소기업]
식별번호 : 21767862 다수공급자계약
규격 : 콘크리트맨홀블록, 광전피씨, SM09-10-2, Φ900×H1000×t200mm, 원형맨홀, 하수도용, 상부구체, 가변인버터형
[납품장소차상도] [전지역(제주제외)]
우선구매대상 : 해당 없음
의무구매대상 : 해당 없음

250,000 원
개

☐

세부품명 : 콘크리트맨홀블록 (3012169901) 중소기업자간경쟁제품
회사명 : 유한회사 광전피씨 [중소기업]
식별번호 : 21767863 다수공급자계약
규격 : 콘크리트맨홀블록, 광전피씨, FM12-12-2, Φ1200×H1200×t200mm, 원형맨홀, 하수도용, 하부구체, 가변인버터형
[납품장소차상도] [전지역(제주제외)]
우선구매대상 : 해당 없음
의무구매대상 : 해당 없음

550,000 원
개

☐

세부품명 : 콘크리트맨홀블록 (3012169901) 중소기업자간경쟁제품
회사명 : 유한회사 광전피씨 [중소기업]
식별번호 : 21767864 다수공급자계약
규격 : 콘크리트맨홀블록, 광전피씨, HM12-05-2, Φ1200×H500×t200mm, 원형맨홀, 하수도용, 연직구체, 가변인버터형
[납품장소차상도] [전지역(제주제외)]
우선구매대상 : 해당 없음
의무구매대상 : 해당 없음

142,000 원
☐ 개

☐

세부품명 : 콘크리트맨홀블록 (3012169901) 중소기업자간경쟁제품
회사명 : 유한회사 광전피씨 [중소기업]
식별번호 : 21767865 다수공급자계약
규격 : 콘크리트맨홀블록, 광전피씨, HM12-10-2, Φ1200×H1000×t200mm, 원형맨홀, 하수도용, 연직구체, 가변인버터형
[납품장소차상도] [전지역(제주제외)]
우선구매대상 : 해당 없음
의무구매대상 : 해당 없음

305,000 원
☐ 개

☐

세부품명 : 콘크리트맨홀블록 (3012169901) 중소기업자간경쟁제품
회사명 : 유한회사 광전피씨 [중소기업]
식별번호 : 21767868 다수공급자계약
규격 : 콘크리트맨홀블록, 광전피씨, SM12-02-2, Φ1200×H200×t200mm, 원형맨홀, 하수도용, 상부구체, 가변인버터형
[납품장소차상도] [전지역(제주제외)]
우선구매대상 : 해당 없음
의무구매대상 : 해당 없음

235,000 원
☐ 개

☐

세부품명 : 콘크리트맨홀블록 (3012169901) 중소기업자간경쟁제품
회사명 : 유한회사 광전피씨 [중소기업]
식별번호 : 21767871 다수공급자계약
규격 : 콘크리트맨홀블록, 광전피씨, SM12-05-2, Φ1200×H500×t200mm, 원형맨홀, 하수도용, 상부구체, 가변인버터형
[납품장소차상도] [전지역(제주제외)]
우선구매대상 : 해당 없음
의무구매대상 : 해당 없음

318,000 원
☐ 개

☐

세부품명 : 콘크리트맨홀블록 (3012169901) 중소기업자간경쟁제품
회사명 : 유한회사 광전피씨 [중소기업]
식별번호 : 21365904 다수공급자계약
규격 : 콘크리트맨홀블록, (부품)광전피씨, GJ.FS-200, Φ200mm, 소켓
[납품장소차상도] [전지역(제주제외)]
우선구매대상 : 해당 없음
의무구매대상 : 해당 없음

44,000 원
☐ 개

☐

세부품명 : 콘크리트맨홀블록 (3012169901) 중소기업자간경쟁제품
회사명 : 유한회사 광전피씨 [중소기업]
식별번호 : 21365906 다수공급자계약
규격 : 콘크리트맨홀블록, (부품)광전피씨, GJ.FS-300, Φ300mm, 소켓
[납품장소차상도] [전지역(제주제외)]
우선구매대상 : 해당 없음
의무구매대상 : 해당 없음

52,000 원
☐ 개

☐

세부품명 : 콘크리트맨홀블록 (3012169901) 중소기업자간경쟁제품
회사명 : 유한회사 광전피씨 [중소기업]
식별번호 : 21365935 다수공급자계약
규격 : 콘크리트맨홀블록, (부품)광전피씨, GJ.FS-400, Φ400mm, 소켓
[납품장소차상도] [전지역(제주제외)]
우선구매대상 : 해당 없음
의무구매대상 : 해당 없음

56,000 원
개

☐

폴리에틸렌피복강관 주식회사 위스코 [중소기업]
폴리에틸렌피복강관, 위스코, PEP-LL/LJ-100A(3LC), Φ100×t4.5mm, 내부:액상에폭시/외부:PE3층 (중소기업자간경쟁제품)
[납품장소 하차도] 다량납품요구시 할인율이 적용됩니다.
납품기한 : 50일 (납품요구일로부터)
계약기간: 2018/05/04 - 2020/12/27
원산지 : 대한민국
핵심부품[원산지] : 원관[대한민국]
제조사 : 주식회사 위스코
본사소재지 : 충청남도 서산시 성연면 성연3로 공장소재지
우선구매대상 :
의무구매대상 : 해당 없음

23218584
상품관련정보
3자단가계약
[전지역(제주 및 도서지역은 해상 운임비 별도)]

236,470 원
본

☐

폴리에틸렌피복강관 주식회사 위스코 [중소기업]
폴리에틸렌피복강관, 위스코, PEP-LL/LJ-150A(3LC), Φ150×t5.0mm, 내부:액상에폭시/외부:PE3층 (중소기업자간경쟁제품)
[납품장소 하차도] 다량납품요구시 할인율이 적용됩니다.
납품기한 : 50일 (납품요구일로부터)
계약기간: 2018/05/04 - 2020/12/27
원산지 : 대한민국
핵심부품[원산지] : 원관[대한민국]
제조사 : 주식회사 위스코
본사소재지 : 충청남도 서산시 성연면 성연3로 공장소재지
우선구매대상 :
의무구매대상 : 해당 없음

23218585
상품관련정보
3자단가계약
[전지역(제주 및 도서지역은 해상 운임비 별도)]

369,880 원
본

☐

폴리에틸렌피복강관 주식회사 위스코 [중소기업]
폴리에틸렌피복강관, 위스코, PEP-LL/LJ-200A(3LC), Φ200×t5.8mm, 내부:액상에폭시/외부:PE3층 (중소기업자간경쟁제품)
[납품장소 하차도] 다량납품요구시 할인율이 적용됩니다.
납품기한 : 50일 (납품요구일로부터)
계약기간: 2018/05/04 - 2020/12/27
원산지 : 대한민국
핵심부품[원산지] : 원관[대한민국]
제조사 : 주식회사 위스코
본사소재지 : 충청남도 서산시 성연면 성연3로 공장소재지
우선구매대상 :
의무구매대상 : 해당 없음

23218586
상품관련정보
3자단가계약
[전지역(제주 및 도서지역은 해상 운임비 별도)]

547,290 원
본

☐

폴리에틸렌피복강관 주식회사 위스코 [중소기업]
폴리에틸렌피복강관, 위스코, PEP-LL/LJ-250A(3LC), Φ250×t6.6mm, 내부:액상에폭시/외부:PE3층 (중소기업자간경쟁제품)
[납품장소 하차도] 다량납품요구시 할인율이 적용됩니다.
납품기한 : 50일 (납품요구일로부터)
계약기간: 2018/05/04 - 2020/12/27
원산지 : 대한민국
핵심부품[원산지] : 원관[대한민국]
제조사 : 주식회사 위스코
본사소재지 : 충청남도 서산시 성연면 성연3로 공장소재지
우선구매대상 :
의무구매대상 : 해당 없음

23218587
상품관련정보
3자단가계약
[전지역(제주 및 도서지역은 해상 운임비 별도)]

746,820 원
본

☐

폴리에틸렌피복강관 주식회사 위스코 [중소기업]

폴리에틸렌피복강관, 위스코, PEP-LL/LJ-300A(3LC), Φ300×t6.9mm, 내부:액상에폭시/외부:PE3층 (중소기업자간경쟁제품)
[납품장소 하차도] 다량납품요구시 할인율이 적용됩니다.
납품기한 : 50일 (납품요구일로부터)
계약기간: 2018/05/04 - 2020/12/27
원산지 : 대한민국
핵심부품[원산지] : 원관[대한민국]
제조사 : 주식회사 위스코
본사소재지 : 충청남도 서산시 성연면 성연3로 공장소재지
우선구매대상 :
의무구매대상 : 해당 없음

23218608
상품관련정보
3자단가계약
[전지역(제주 및 도서지역은 해상 운임비 별도)]

959,150 원
본

☐

폴리에틸렌피복강관 주식회사 위스코 [중소기업]

폴리에틸렌피복강관, 위스코, PEP-LL/LJ-350A(3LC), Φ350×t6.0mm, 내부:액상에폭시/외부:PE3층 (중소기업자간경쟁제품)
[납품장소 하차도] 다량납품요구시 할인율이 적용됩니다.
납품기한 : 50일 (납품요구일로부터)
계약기간: 2018/05/04 - 2020/12/27
원산지 : 대한민국
핵심부품[원산지] : 원관[대한민국]
제조사 : 주식회사 위스코
본사소재지 : 충청남도 서산시 성연면 성연3로 공장소재지
우선구매대상 :
의무구매대상 : 해당 없음

23218609
상품관련정보
3자단가계약
[전지역(제주 및 도서지역은 해상 운임비 별도)]

1,093,310 원
본

☐

폴리에틸렌피복강관 주식회사 위스코 [중소기업]

폴리에틸렌피복강관, 위스코, PEP-LL/LJ-400A(3LC), Φ400×t6.0mm, 내부:액상에폭시/외부:PE3층 (중소기업자간경쟁제품)
[납품장소 하차도] 다량납품요구시 할인율이 적용됩니다.
납품기한 : 50일 (납품요구일로부터)
계약기간: 2018/05/04 - 2020/12/27
원산지 : 대한민국
핵심부품[원산지] : 원관[대한민국]
제조사 : 주식회사 위스코
본사소재지 : 충청남도 서산시 성연면 성연3로 공장소재지
우선구매대상 :
의무구매대상 : 해당 없음

23218610
상품관련정보
3자단가계약
[전지역(제주 및 도서지역은 해상 운임비 별도)]

1,230,160 원
본

☐

폴리에틸렌피복강관 주식회사 위스코 [중소기업]

폴리에틸렌피복강관, 위스코, PEP-LL/LJ-500A(3LC), Φ500×t6.0mm, 내부:액상에폭시/외부:PE3층 (중소기업자간경쟁제품)
[납품장소 하차도] 다량납품요구시 할인율이 적용됩니다.
납품기한 : 50일 (납품요구일로부터)
계약기간: 2018/05/04 - 2020/12/27
원산지 : 대한민국
핵심부품[원산지] : 원관[대한민국]
제조사 : 주식회사 위스코
본사소재지 : 충청남도 서산시 성연면 성연3로 공장소재지
우선구매대상 :
의무구매대상 : 해당 없음

23218612
상품관련정보
3자단가계약
[전지역(제주 및 도서지역은 해상 운임비 별도)]

1,432,790 원
본

☐

세부품명 : 조립식철근콘크리트암거블록 (3013151401)

중소기업자간경쟁제품
회사명 : (주)지구코퍼레이션 [중소기업]
식별번호 : 20964095 다수공급자계약
규격 : 조립식철근콘크리트암거블록, 지구코퍼레이션, JG1-1212, 1200×1200mm(B×H), 1련, 표준형
[원산지 : 대한민국]
[계약종료일 : 2020/08/24**] [납품기한 :**50일(납품요구일로부터)**]**
[생산공장 상차도] [전지역]
우선구매대상 : 해당 없음
의무구매대상 :

328,520 원
m

☐

세부품명 : 조립식철근콘크리트암거블록 (3013151401)

중소기업자간경쟁제품

회사명 : (주)지구코퍼레이션 [중소기업]

식별번호 : 20964098 다수공급자계약

규격 : 조립식철근콘크리트암거블록, 지구코퍼레이션, JG1-1515, 1500×1500mm(B×H), 1련, 표준형

[원산지 : 대한민국]

[계약종료일 : 2020/08/24**] [납품기한 :**50일(납품요구일로부터)**]**

[생산공장 상차도] [전지역]

우선구매대상 : 해당 없음

의무구매대상 :

396,540 원

m

☐

세부품명 : 조립식철근콘크리트암거블록 (3013151401)

중소기업자간경쟁제품

회사명 : (주)지구코퍼레이션 [중소기업]

식별번호 : 20964104 다수공급자계약

규격 : 조립식철근콘크리트암거블록, 지구코퍼레이션, JG1-2015, 2000×1500mm(B×H), 1련, 표준형

[원산지 : 대한민국]

[계약종료일 : 2020/08/24**] [납품기한 :**50일(납품요구일로부터)**]**

[생산공장 상차도] [전지역]

우선구매대상 : 해당 없음

의무구매대상 :

557,110 원

m

☐

세부품명 : 조립식철근콘크리트암거블록 (3013151401)

중소기업자간경쟁제품

회사명 : (주)지구코퍼레이션 [중소기업]

식별번호 : 20964113 다수공급자계약

규격 : 조립식철근콘크리트암거블록, 지구코퍼레이션, JG1-3015, 3000×1500mm(B×H), 1련, 표준형

[원산지 : 대한민국]

[계약종료일 : 2020/08/24**] [납품기한 :**50일(납품요구일로부터)**]**

[생산공장 상차도] [전지역]

우선구매대상 : 해당 없음

의무구매대상 :

960,530 원

m

☐

세부품명 : 조립식철근콘크리트암거블록 (3013151401)

중소기업자간경쟁제품

회사명 : (주)지구코퍼레이션 [중소기업]

식별번호 : 22535005 다수공급자계약

규격 : 조립식철근콘크리트암거블록, 지구코퍼레이션, JG10-1515, 1500×1500mm(B×H), 1련, 1m미만및3~6m

[원산지 : 대한민국]

[계약종료일 : 2020/08/24**] [납품기한 :**50일(납품요구일로부터)**]**

[생산공장 상차도] [전지역]

우선구매대상 : 해당 없음

의무구매대상 :

514,520 원

m

☐

세부품명 : 조립식철근콘크리트암거블록 (3013151401)

중소기업자간경쟁제품

회사명 : (주)지구코퍼레이션 [중소기업]

식별번호 : 22535014 다수공급자계약

규격 : 조립식철근콘크리트암거블록, 지구코퍼레이션, JG10-2015, 2000×1500mm(B×H), 1련, 1m미만및3~6m

[원산지 : 대한민국]

[계약종료일 : 2020/08/24**] [납품기한 :**50일(납품요구일로부터)**]**

[생산공장 상차도] [전지역]

우선구매대상 : 해당 없음

의무구매대상 :

678,480 원

m

☐		**세부품명 : 조립식철근콘크리트암거블록 (3013151401)** 중소기업자간경쟁제품 **회사명 : (주)지구코퍼레이션** [중소기업] **식별번호 : 22535022** 다수공급자계약 **규격 :** 조립식철근콘크리트암거블록, 지구코퍼레이션, JG10-2515, 2500×1500mm(B×H), 1련, 1m미만및3~6m **[원산지 : 대한민국]** **[계약종료일 :** 2020/08/24**] [납품기한 :**50일(납품요구일로부터)**]** **[생산공장 상차도] [전지역]** 우선구매대상 : 해당 없음 의무구매대상 :	**963,440 원** m
☐		**일반용유리섬유강화플라스틱관** 주식회사 한국화이바 [중견기업] 일반용유리섬유강화플라스틱관, 한국화이바, SGRP-011-0200, Φ 200mm, 1bar, 하수용 (제조) [납품장소차상도] 다량납품요구시 할인율이 적용됩니다. 납품기한 : 30일 (납품요구일로부터) 계약기간: 2017/01/13 - 2020/01/09 원산지 : 대한민국 제조사 : (주)한국화이바 본사소재지 : 경상남도 밀양시 부북면 춘화로 85 공장소재지 우선구매대상 : 해당 없음 의무구매대상 : 해당 없음	21257175 상품관련정보 다수공급자계약 [전지역(제주 및 도서산간지역 운임비 별도)]	**26,730 원** m
☐		**일반용유리섬유강화플라스틱관** 주식회사 한국화이바 [중견기업] 일반용유리섬유강화플라스틱관, 한국화이바, SGRP-011-0250, Φ 250mm, 1bar, 하수용 [납품장소차상도] 다량납품요구시 할인율이 적용됩니다. 납품기한 : 30일 (납품요구일로부터) 계약기간: 2017/01/13 - 2020/01/09 원산지 : 대한민국 제조사 : (주)한국화이바 본사소재지 : 경상남도 밀양시 부북면 춘화로 85 공장소재지 우선구매대상 : 해당 없음 의무구매대상 : 해당 없음	21257176 상품관련정보 다수공급자계약 [전지역(제주 및 도서산간지역 운임비 별도)]	**32,620 원** m
☐		**일반용유리섬유강화플라스틱관** 주식회사 한국화이바 [중견기업] 일반용유리섬유강화플라스틱관, 한국화이바, SGRP-011-0300, Φ 300mm, 1bar, 하수용 [납품장소차상도] 다량납품요구시 할인율이 적용됩니다. 납품기한 : 30일 (납품요구일로부터) 계약기간: 2017/01/13 - 2020/01/09 원산지 : 대한민국 제조사 : (주)한국화이바 본사소재지 : 경상남도 밀양시 부북면 춘화로 85 공장소재지 우선구매대상 : 해당 없음 의무구매대상 : 해당 없음	21257177 상품관련정보 다수공급자계약 [전지역(제주 및 도서산간지역 운임비 별도)]	**40,360 원** m
☐		**일반용유리섬유강화플라스틱관** 주식회사 한국화이바 [중견기업] 일반용유리섬유강화플라스틱관, 한국화이바, SGRP-011-0400, Φ 400mm, 1bar, 하수용 [납품장소차상도] 다량납품요구시 할인율이 적용됩니다. 납품기한 : 30일 (납품요구일로부터) 계약기간: 2017/01/13 - 2020/01/09 원산지 : 대한민국 제조사 : (주)한국화이바 본사소재지 : 경상남도 밀양시 부북면 춘화로 85 공장소재지 우선구매대상 : 해당 없음 의무구매대상 : 해당 없음	21257179 상품관련정보 다수공급자계약 [전지역(제주 및 도서산간지역 운임비 별도)]	**68,030 원** m

☐		**일반용유리섬유강화플라스틱관** 주식회사 한국화이바 [중견기업] 일반용유리섬유강화플라스틱관, 한국화이바, SGRP-011-0500, Φ500mm, 1bar, 하수용 [납품장소차상도] 다량납품요구시 할인율이 적용됩니다. 납품기한 : 30일 (납품요구일로부터) 계약기간: 2017/01/13 - 2020/01/09 원산지 : 대한민국 제조사 : (주)한국화이바 본사소재지 : 경상남도 밀양시 부북면 춘화로 85 공장소재지 우선구매대상 : 해당 없음 의무구매대상 : 해당 없음	21257181 상품관련정보 다수공급자계약 [전지역(제주 및 도서산간지역 운임비 별도)]	87,120 원 m
☐		**원심력철근콘크리트관** 삼창씨에스 주식회사 [중소기업] 원심력철근콘크리트관, 삼창씨에스, SC-B300, 보통관B2, Φ300×2500mm, 고무링포함 (중소기업자간경쟁제품) [납품장소차상도] 다량납품요구시 할인율이 적용됩니다. 납품기한 : 30일 (납품요구일로부터) 계약기간: 2016/08/05 - 2019/08/04 원산지 : 대한민국 주요부품1[원산지] : 시멘트[대한민국] 주요부품2[원산지] : 골재,철선[대한민국] 핵심부품[원산지] : 시멘트[대한민국] 제조사 : 삼창씨에스(주) 본사소재지 : 경기도 포천시 신북면 청신로 공장소재지 우선구매대상 : 해당 없음 의무구매대상 : 해당 없음	22900359 상품관련정보 다수공급자계약 [전지역(제주,도서 산간지역 제외)]	49,100 원 본
☐		**원심력철근콘크리트관** 삼창씨에스 주식회사 [중소기업] 원심력철근콘크리트관, 삼창씨에스, SC-B450, 보통관B2, Φ450×2500mm, 고무링포함 (중소기업자간경쟁제품) [납품장소차상도] 다량납품요구시 할인율이 적용됩니다. 납품기한 : 30일 (납품요구일로부터) 계약기간: 2016/08/05 - 2019/08/04 원산지 : 대한민국 주요부품1[원산지] : 시멘트[대한민국] 주요부품2[원산지] : 골재,철선[대한민국] 핵심부품[원산지] : 시멘트[대한민국] 제조사 : 삼창씨에스(주) 본사소재지 : 경기도 포천시 신북면 청신로 공장소재지 우선구매대상 : 해당 없음 의무구매대상 : 해당 없음	22900365 상품관련정보 다수공급자계약 [전지역(제주,도서 산간지역 제외)]	56,700 원 본
☐		**원심력철근콘크리트관** 삼창씨에스 주식회사 [중소기업] 원심력철근콘크리트관, 삼창씨에스, SC-B500, 보통관B2, Φ500×2500mm, 고무링포함 (중소기업자간경쟁제품) [납품장소차상도] 다량납품요구시 할인율이 적용됩니다. 납품기한 : 30일 (납품요구일로부터) 계약기간: 2016/08/05 - 2019/08/04 원산지 : 대한민국 주요부품1[원산지] : 시멘트[대한민국] 주요부품2[원산지] : 골재,철선[대한민국] 핵심부품[원산지] : 시멘트[대한민국] 제조사 : 삼창씨에스(주) 본사소재지 : 경기도 포천시 신북면 청신로 공장소재지 우선구매대상 : 해당 없음 의무구매대상 : 해당 없음	22900367 상품관련정보 다수공급자계약 [전지역(제주,도서 산간지역 제외)]	71,980 원 본

☐

원심력철근콘크리트관 삼창씨에스 주식회사 [중소기업]

원심력철근콘크리트관, 삼창씨에스, SC-B600, 보통관B2, Φ600×2500mm, 고무링포함 (중소기업자간경쟁제품)
[납품장소차상도] 다량납품요구시 할인율이 적용됩니다.
납품기한 : 30일 (납품요구일로부터)
계약기간: 2016/08/05 - 2019/08/04
원산지 : 대한민국
주요부품1[원산지] : 시멘트[대한민국]
주요부품2[원산지] : 골재,철선[대한민국]
핵심부품[원산지] : 시멘트[대한민국]
제조사 : 삼창씨에스(주)
본사소재지 : 경기도 포천시 신북면 청신로 공장소재지
우선구매대상 : 해당 없음
의무구매대상 : 해당 없음

22900369
상품관련정보
다수공급자계약
[전지역(제주,도서 산간지역 제외)]

95,120 원
본

☐

원심력철근콘크리트관 삼창씨에스 주식회사 [중소기업]

원심력철근콘크리트관, 삼창씨에스, SC-B700, 보통관B2, Φ700×2500mm, 고무링포함 (중소기업자간경쟁제품)
[납품장소차상도] 다량납품요구시 할인율이 적용됩니다.
납품기한 : 30일 (납품요구일로부터)
계약기간: 2016/08/05 - 2019/08/04
원산지 : 대한민국
주요부품1[원산지] : 시멘트[대한민국]
주요부품2[원산지] : 골재,철선[대한민국]
핵심부품[원산지] : 시멘트[대한민국]
제조사 : 삼창씨에스(주)
본사소재지 : 경기도 포천시 신북면 청신로 공장소재지
우선구매대상 : 해당 없음
의무구매대상 : 해당 없음

22900371
상품관련정보
다수공급자계약
[전지역(제주,도서 산간지역 제외)]

134,200 원
본

☐

원심력철근콘크리트관 삼창씨에스 주식회사 [중소기업]

원심력철근콘크리트관, 삼창씨에스, SC-B800, 보통관B2, Φ800×2500mm, 고무링포함 (제조)
[납품장소차상도] 다량납품요구시 할인율이 적용됩니다.
납품기한 : 30일 (납품요구일로부터)
계약기간: 2016/08/05 - 2019/08/04
원산지 : 대한민국
주요부품1[원산지] : 시멘트[대한민국]
주요부품2[원산지] : 골재,철선[대한민국]
핵심부품[원산지] : 시멘트[대한민국]
제조사 : 삼창씨에스(주)
본사소재지 : 경기도 포천시 신북면 청신로 공장소재지
우선구매대상 : 해당 없음
의무구매대상 : 해당 없음

22900373
상품관련정보
다수공급자계약
[전지역(제주,도서 산간지역 제외)]

157,950 원
본

☐

파형강관 (주)픽슨 [중소기업]

파형강관, 픽슨, FX1-1020-PL302, Φ1000×2.0mm, 1RS, PE양면피복 (중소기업자간경쟁제품)
[납품장소 하차도] 다량납품요구시 할인율이 적용됩니다.
납품기한 : 30일 (납품요구일로부터)
계약기간: 2016/06/16 - 2019/06/16
원산지 : 대한민국
제조사 : (주)픽슨
본사소재지 : 전라남도 광양시 신금산단1길 공장소재지
우선구매대상 : 해당 없음
의무구매대상 : 해당 없음

20378835
상품관련정보
다수공급자계약
[전지역(제주 및 도서지역은 해상운임비 별도)]

171,600 원
m

파형강관 (주)픽슨 [중소기업]

파형강관, 픽슨, FX3-11020-PL302, Φ1100×2.0mm, 3RS, PE양면피복 (중소기업자간경쟁제품)
[납품장소 하차도] 다량납품요구시 할인율이 적용됩니다.
납품기한 : 30일 (납품요구일로부터)
계약기간: 2016/06/16 - 2019/06/16
원산지 : 대한민국
제조사 : (주)픽슨
본사소재지 : 전라남도 광양시 신금산단1길 공장소재지
우선구매대상 : 해당 없음
의무구매대상 : 해당 없음

20378866
상품관련정보
다수공급자계약
[전지역(제주 및 도서지역은 해상운임비 별도)]

207,000 원
m

파형강관 (주)픽슨 [중소기업]

파형강관, 픽슨, FX3-12020-PL302, Φ1200×2.0mm, 3RS, PE양면피복 (중소기업자간경쟁제품)
[납품장소 하차도] 다량납품요구시 할인율이 적용됩니다.
납품기한 : 30일 (납품요구일로부터)
계약기간: 2016/06/16 - 2019/06/16
원산지 : 대한민국
제조사 : (주)픽슨
본사소재지 : 전라남도 광양시 신금산단1길 공장소재지
우선구매대상 : 해당 없음
의무구매대상 : 해당 없음

20378869
상품관련정보
다수공급자계약
[전지역(제주 및 도서지역은 해상운임비 별도)]

229,300 원
m

세부품명 : 파형강관이음관 (4017259801) 중소기업자간경쟁제품
회사명 : (주)픽슨이앤씨 [중소기업]
식별번호 : 22366122 다수공급자계약
규격 : 파형강관이음관, (부품)픽슨이앤씨, ENC-C1000-PL302, 커플링밴드, Φ1000mm, PE양면피복
[계약종료일 : 2022/06/14] **[납품기한 :**30일(납품요구일로부터)]
[납품장소 하차도] [전지역(제주 및 도서지역은 해상운임비 별도)]
우선구매대상 : 해당 없음
의무구매대상 : 해당 없음

54,480 원
개

세부품명 : 파형강관이음관 (4017259801) 중소기업자간경쟁제품
회사명 : (주)픽슨이앤씨 [중소기업]
식별번호 : 22366123 다수공급자계약
규격 : 파형강관이음관, (부품)픽슨이앤씨, ENC-C1100-PL302, 커플링밴드, Φ1100mm, PE양면피복
[계약종료일 : 2022/06/14] **[납품기한 :**30일(납품요구일로부터)]
[납품장소 하차도] [전지역(제주 및 도서지역은 해상운임비 별도)]
우선구매대상 : 해당 없음
의무구매대상 : 해당 없음

62,380 원
개

세부품명 : 파형강관이음관 (4017259801) 중소기업자간경쟁제품
회사명 : (주)픽슨이앤씨 [중소기업]
식별번호 : 22366124 다수공급자계약
규격 : 파형강관이음관, (부품)픽슨이앤씨, ENC-C1200-PL302, 커플링밴드, Φ1200mm, PE양면피복
[계약종료일 : 2022/06/14] **[납품기한 :**30일(납품요구일로부터)]
[납품장소 하차도] [전지역(제주 및 도서지역은 해상운임비 별도)]
우선구매대상 : 해당 없음
의무구매대상 : 해당 없음

68,450 원
개

세부품명 : **파형강관이음관 (4017259801)** 중소기업자간경쟁제품
회사명 : **(주)픽슨** [중소기업]
식별번호 : **20378958** 다수공급자계약
규격 : 파형강관이음관, 픽슨, FX-T1000-PL302, 접속티, Φ1000mm, PE양면피복
[원산지 : 대한민국]
[계약종료일 : 2022/06/16] [납품기한 :30일(납품요구일로부터)]
[납품장소 하차도] [전지역(제주 및 도서지역은 해상운임비 별도)]
우선구매대상 : 해당 없음
의무구매대상 : 해당 없음

426,560 원
개

세부품명 : **파형강관이음관 (4017259801)** 중소기업자간경쟁제품
회사명 : **(주)픽슨** [중소기업]
식별번호 : **20378959** 다수공급자계약
규격 : 파형강관이음관, 픽슨, FX-T1100-PL302, 접속티, Φ1100mm, PE양면피복
[원산지 : 대한민국]
[계약종료일 : 2022/06/16] [납품기한 :30일(납품요구일로부터)]
[납품장소 하차도] [전지역(제주 및 도서지역은 해상운임비 별도)]
우선구매대상 : 해당 없음
의무구매대상 : 해당 없음

506,440 원
개

세부품명 : **파형강관이음관 (4017259801)** 중소기업자간경쟁제품
회사명 : **(주)픽슨** [중소기업]
식별번호 : **20378960** 다수공급자계약
규격 : 파형강관이음관, 픽슨, FX-T1200-PL302, 접속티, Φ1200mm, PE양면피복
[원산지 : 대한민국]
[계약종료일 : 2022/06/16] [납품기한 :30일(납품요구일로부터)]
[납품장소 하차도] [전지역(제주 및 도서지역은 해상운임비 별도)]
우선구매대상 : 해당 없음
의무구매대상 : 해당 없음

535,670 원
개

제수밸브 주식회사동양밸브 [중소기업]
제수밸브, 동양밸브, DYSGV-100, Φ100mm×0.98MPa, 수동식/4중
지수소프트실 (중소기업자간경쟁제품)
[납품장소 하차도] 다량납품요구시 할인율이 적용됩니다.
납품기한 : 50일 (납품요구일로부터)
계약기간: 2016/12/13 - 2019/12/12
원산지 : 대한민국
제조사 : (주)동양밸브
본사소재지 : 인천광역시 남동구 능허대로595번길 136, 공단2단지
118B 7L 공장소재지
우선구매대상 : 해당 없음
의무구매대상 : 해당 없음

20733106
상품관련정보
다수공급자계약
[전지역]

189,200 원
개

제수밸브 주식회사동양밸브 [중소기업]
제수밸브, 동양밸브, DYSGV-150, Φ150mm×0.98MPa, 수동식/4중
지수소프트실 (중소기업자간경쟁제품)
[납품장소 하차도] 다량납품요구시 할인율이 적용됩니다.
납품기한 : 50일 (납품요구일로부터)
계약기간: 2016/12/13 - 2019/12/12
원산지 : 대한민국
제조사 : (주)동양밸브
본사소재지 : 인천광역시 남동구 능허대로595번길 136, 공단2단지
118B 7L 공장소재지
우선구매대상 : 해당 없음
의무구매대상 : 해당 없음

20733108
상품관련정보
다수공급자계약
[전지역]

373,100 원
개

☐

제수밸브 주식회사동양밸브 [중소기업]

제수밸브, 동양밸브, DYSGV-200, Φ200mm×0.98MPa, 수동식/4중 지수소프트실 (중소기업자간경쟁제품)
[납품장소 하차도] 다량납품요구시 할인율이 적용됩니다.
납품기한 : 50일 (납품요구일로부터)
계약기간: 2016/12/13 - 2019/12/12
원산지 : 대한민국
제조사 : (주)동양밸브
본사소재지 : 인천광역시 남동구 능허대로595번길 136, 공단2단지 118B 7L 공장소재지
우선구매대상 : 해당 없음
의무구매대상 : 해당 없음

20733109
상품관련정보
다수공급자계약
[전지역]

522,700 원
개

☐

제수밸브 주식회사동양밸브 [중소기업]

제수밸브, 동양밸브, DYSGV-250, Φ250mm×0.98MPa, 수동식/4중 지수소프트실 (중소기업자간경쟁제품)
[납품장소 하차도] 다량납품요구시 할인율이 적용됩니다.
납품기한 : 50일 (납품요구일로부터)
계약기간: 2016/12/13 - 2019/12/12
원산지 : 대한민국
제조사 : (주)동양밸브
본사소재지 : 인천광역시 남동구 능허대로595번길 136, 공단2단지 118B 7L 공장소재지
우선구매대상 : 해당 없음
의무구매대상 : 해당 없음

20733110
상품관련정보
다수공급자계약
[전지역]

762,300 원
개

☐

제수밸브 주식회사동양밸브 [중소기업]

제수밸브, 동양밸브, DYSGV-300, Φ300mm×0.98MPa, 수동식/4중 지수소프트실 (중소기업자간경쟁제품)
[납품장소 하차도] 다량납품요구시 할인율이 적용됩니다.
납품기한 : 50일 (납품요구일로부터)
계약기간: 2016/12/13 - 2019/12/12
원산지 : 대한민국
제조사 : (주)동양밸브
본사소재지 : 인천광역시 남동구 능허대로595번길 136, 공단2단지 118B 7L 공장소재지
우선구매대상 : 해당 없음
의무구매대상 : 해당 없음

20733111
상품관련정보
다수공급자계약
[전지역]

906,800 원
개

☐

세부품명 : 버터플라이밸브 (4014162001) 중소기업자간경쟁제품
회사명 : 주식회사동양밸브 [중소기업]
식별번호 : 21251327 다수공급자계약
규격 : 버터플라이밸브, 동양밸브, BRB-0400, Φ400mm×0.98MPa, 수동식/2상식/고무시트/항균, GCD450
[계약종료일 : 2019/12/12] **[납품기한 :**50일(납품요구일로부터)]
[납품장소 하차도] [전지역]
우선구매대상 : 해당 없음
의무구매대상 : 해당 없음

2,420,000 원
개

☐

세부품명 : 버터플라이밸브 (4014162001) 중소기업자간경쟁제품
회사명 : 주식회사동양밸브 [중소기업]
식별번호 : 21251329 다수공급자계약
규격 : 버터플라이밸브, 동양밸브, BRB-0500, Φ500mm×0.98MPa, 수동식/2상식/고무시트/항균, GCD450
[계약종료일 : 2019/12/12] **[납품기한 :**50일(납품요구일로부터)]
[납품장소 하차도] [전지역]
우선구매대상 : 해당 없음
의무구매대상 : 해당 없음

2,992,000 원
개

☐

노면표지용페인트 대화페인트공업 주식회사 [중소기업]

노면표지용페인트, 대화페인트공업, DHP-6080-W4P6-R5-RW4, 20kg/포, 흰색, 융착식 (중소기업자간경쟁제품)
[납품장소 하차도] 다량납품요구시 할인율이 적용됩니다.
납품기한 : 60일 (납품요구일로부터)
계약기간: 2017/08/18 - 2020/08/17
원산지 : 대한민국
제조사 : 대화페인트공업(주)
본사소재지 : 경기도 안산시 단원구 신원로 190 공장소재지
우선구매대상 :
의무구매대상 :

22844625
상품관련정보
다수공급자계약
[전지역]

39,720 원
포

☐

세부품명 : 노면표지용페인트 (3121151301) 중소기업자간경쟁제품
회사명 : 대화페인트공업 주식회사 [중소기업]
식별번호 : 22844641 다수공급자계약
규격 : 노면표지용페인트, 대화페인트공업, DHP-6080-Y4P6-R4-RW3, 20kg/포, 노란색, 융착식
[원산지 : 대한민국]
[계약종료일 : 2020/08/17**] [납품기한 :**60일(납품요구일로부터)**]**
[납품장소 하차도] [전지역]
우선구매대상 :
의무구매대상 :

42,900 원
포

☐

보차도용콘크리트블록 주식회사 엔씨원 [중소기업]

보차도용콘크리트블록, 엔씨원, NS-1601, 200×200×60mm, 내츄럴 스톤블록, 보도용, 불투수 (중소기업자간경쟁제품)
[납품장소차상도] 다량납품요구시 할인율이 적용됩니다.
납품기한 : 30일 (납품요구일로부터)
계약기간: 2017/06/14 - 2019/04/18
원산지 : 대한민국
제조사 : 주식회사 엔씨원
본사소재지 : 전라북도 익산시 함열읍 용왕석재길 30 공장소재지
우선구매대상 :
의무구매대상 :

22423171
상품관련정보
3자단가계약
[전지역(제주,도서지역 제외)]

23,500 원
m2

☐

보차도용콘크리트블록 주식회사 이노블록 [중소기업]

보차도용콘크리트블록, 이노블록, DS-6UI-MS, 1200×900×60mm, 데카스톤, 불투수 (중소기업자간경쟁제품)
[납품장소차상도] 다량납품요구시 할인율이 적용됩니다.
납품기한 : 30일 (납품요구일로부터)
계약기간: 2017/10/10 - 2020/10/09
원산지 : 대한민국
제조사 : (주)이노블록
본사소재지 : 경기도 화성시 석포로74번길 공장소재지
우선구매대상 : 해당 없음
의무구매대상 : 해당 없음

22783303
상품관련정보
다수공급자계약
[전지역(제주 및 도서지역은 해상 운임비 별도)]

40,500 원
㎡

☐

자연석판석 (유)동일석재 [중소기업]

자연석판석, 동일석재, di-069, 익산석(회백색류), 굴림판석, 보차도용, 110×110×110mm (중소기업자간경쟁제품)
[납품장소차상도] 다량납품요구시 할인율이 적용됩니다.
납품기한 : 30일 (납품요구일로부터)
계약기간: 2018/06/28 - 2021/06/27
원산지 : 대한민국
주요부품1[원산지] : 원석[대한민국]
제조사 : (유)동일석재
본사소재지 : 전라북도 익산시 함열읍 공장소재지
우선구매대상 :
의무구매대상 : 해당 없음

21104939
상품관련정보
다수공급자계약
[전지역(제주 및 도서지역은 해상 운임비 별도)]

91,000 원
㎡

☐

안전유도블록 주식회사 88콘크리트 [중소기업]

안전유도블록, 88콘크리트, 88CON-4J, 300×300×60mm, 점형, 불투수 (중소기업자간경쟁제품)
[납품장소 하차도] 다량납품요구시 할인율이 적용됩니다.
납품기한 : 30일 (납품요구일로부터)
계약기간: 2016/07/12 - 2019/06/30
원산지 : 대한민국
제조사 : (주)88콘크리트
본사소재지 : 인천광역시 남동구 구월말로 공장소재지
우선구매대상 : 해당 없음
의무구매대상 : 해당 없음

22139125
상품관련정보
다수공급자계약
[전지역(도서지역 제외)]

2,000 원
매

☐

도막형바닥재 주식회사 금강페이버 [중소기업]

도막형바닥재, 금강페이버, Road Master Jayeon 3, t3mm, 열경화성수지/아크릴 (제조)
[현장설치도] 다량납품요구시 할인율이 적용됩니다.
납품기한 : 30일 (납품요구일로부터)
계약기간: 2018/09/05 - 2021/09/04
원산지 : 대한민국
주요부품1[원산지] : 아크릴[대한민국]
제조사 : 주식회사 금강페이버
본사소재지 : 인천광역시 동구 방축로37번길 공장소재지
우선구매대상 : 해당 없음
의무구매대상 : 해당 없음

23448680
상품관련정보
다수공급자계약
[전지역]

33,500 원
㎡

☐

시멘트 성신양회주식회사 [중견기업]

시멘트, 성신양회, 보통포틀랜드시멘트(1종), 포장40㎏ (제조)
[기타사항참조] 다량납품요구시 할인율이 적용됩니다.
납품기한 : 35일 (납품요구일로부터)
계약기간: 2018/02/01 - 2021/01/31
원산지 : 대한민국
제조사 : 성신양회(주)
본사소재지 : 서울특별시 종로구 인사동5길 29, 태화빌딩7층
공장소재지
우선구매대상 : 해당 없음
의무구매대상 : 해당 없음

21639795
상품관련정보
다수공급자계약
[전지역(제주제외)]

3,820 원
포

☐

교통안전표지 투인산업 주식회사 [중소기업]

교통안전표지, 투인산업, TN-109, Φ900×2mm, 최고속도제한표시 (중소기업자간경쟁제품)
[납품장소 하차도] 다량납품요구시 할인율이 적용됩니다.
납품기한 : 30일 (납품요구일로부터)
계약기간: 2017/07/31 - 2020/07/30
원산지 : 대한민국
제조사 : 투인산업(주)
본사소재지 : 인천광역시 서구 봉수대로 1171 공장소재지
우선구매대상 : 해당 없음
의무구매대상 : 해당 없음

22577169
상품관련정보
다수공급자계약
[전지역(제주도 및 도서산간지역의 추가운임은 수요기관 부담)]

77,000 원
개

☐

세부품명 : 교통안전표지 (5512171001) 중소기업자간경쟁제품
회사명 : 투인산업 주식회사 [중소기업]
식별번호 : 22577171 다수공급자계약
규격 : 교통안전표지, 투인산업, TN-107, 1200×1200×2mm, 어린이보호주의표시
[계약종료일 : 2020/07/30**] [납품기한 :**30일(납품요구일로부터)**]**
[납품장소 하차도] [전지역(제주도 및 도서산간지역의 추가운임은 수요기관 부담)]
우선구매대상 :
의무구매대상 : 해당 없음

67,000 원
개

☐

세부품명 : 교통안전표지 (5512171001) 중소기업자간경쟁제품
회사명 : 투인산업 주식회사 [중소기업]
식별번호 : 23008347 다수공급자계약
규격 : 교통안전표지, 투인산업, TN-322-H4, 600×720×3mm, 횡단보도표시
[계약종료일 : 2020/07/30] [납품기한 :30일(납품요구일로부터)]
[납품장소 하차도] [전지역(제주도 및 도서산간지역의 추가운임은 수요기관 부담)]
우선구매대상 :
의무구매대상 : 해당 없음

62,000 원
개

☐

세부품명 : 교통안전표지 (5512171001) 중소기업자간경쟁제품
회사명 : 투인산업 주식회사 [중소기업]
식별번호 : 23008281 다수공급자계약
규격 : 교통안전표지, 투인산업, TN-422-H1, 400×400×3mm, 전방보조표시
[계약종료일 : 2020/07/30] [납품기한 :30일(납품요구일로부터)]
[납품장소 하차도] [전지역(제주도 및 도서산간지역의 추가운임은 수요기관 부담)]
우선구매대상 :
의무구매대상 : 해당 없음

34,000 원
개

☐

세부품명 : 교통안전표지 (5512171001) 중소기업자간경쟁제품
회사명 : 투인산업 주식회사 [중소기업]
식별번호 : 22577226 다수공급자계약
규격 : 교통안전표지, 투인산업, TN-123, 3000×2000×3mm, 어린이보호구역표시
[계약종료일 : 2020/07/30] [납품기한 :30일(납품요구일로부터)]
[납품장소 하차도] [전지역(제주도 및 도서산간지역의 추가운임은 수요기관 부담)]
우선구매대상 :
의무구매대상 : 해당 없음

1,599,000 원
개